室外热力管道安装　架空管架结构

批准部门	中华人民共和国建设部	批准文号	建质[2001]248号
主编单位	北京中铁工建筑工程设计院	统一编号	GJBT-559
实行日期	二00一年十二月五日	图集号	01R414

主编单位负责人
主编单位技术负责人
技术审定人
设计负责人

目　　录

图名	页次
首页 目录	1
目录	2~4
总说明	5~7
活动管架选用说明	8
活动管架布管类型一览表一	9
活动管架布管类型一览表二	10
活动管架布管类型一览表三	11
活动管架布管类型一览表四	12
活动管架选用表 一	13
活动管架选用表 二	14
活动管架选用表 三	15
活动管架基础选用表 一	16
活动管架基础选用表 二	17
活动管架基础选用表 三	18
活动管架基础选用表 四	19
活动管架基础选用表 五	20
活动管架基础选用表 六	21
固定管架选用说明	22
固定管架选用表	23
固定管架基础选用表 一	24

目　　录

图　　名	页　次
固定管架基础选用表 二	25
钢管管架选用说明	26
钢管管架选用表	27
钢管管架基础选用表 一	28
钢管管架基础选用表 二	29
钢管管架基础选用表 三	30
钢管管架基础选用表 四	31
HJ 06-x-x详图及尺寸配筋表	32
HJ 09-x-x详图及尺寸配筋表	33
HJ 12-x-x详图及尺寸配筋表一	34
HJ 12-x-x详图及尺寸配筋表二	35
HJ 15-x-x详图及尺寸配筋表一	36
HJ 15-x-x详图及尺寸配筋表三	37
HJ 18-x-x详图及尺寸配筋表一	38
HJ 18-x-x详图及尺寸配筋表二	39
HJ 21-x-x详图及尺寸配筋表一	40
HJ 21-x-x详图及尺寸配筋表二	41
HJ 21-x-x详图及尺寸配筋表三	42
HJ 24-x-x详图及尺寸配筋表一	43
HJ 24-x-x 详图及尺寸配筋表二	44

图　　名	页　次
HJJ1-X 详图及尺寸配筋表一	45
HJJ1-X 详图及尺寸配筋表二	46
HJJ1-X 详图及尺寸配筋表三	47
HJJ1-X 详图及尺寸配筋表四	48
HJJ2-X 详图及尺寸配筋表	49
HJJ3-X 详图及尺寸配筋表一	50
HJJ3-X 详图及尺寸配筋表二	51
HJJ3-X 详图及尺寸配筋表三	52
HJJ3-X 详图及尺寸配筋表四	53
HJJ4-X 详图及尺寸配筋表	54
HJJ5-X 详图及尺寸配筋表	55
HJJ6-X 详图及尺寸配筋表	56
HJJ7-X 详图及尺寸配筋表	57
GJ 1-1~4-1详图及尺寸配筋表	58
GJ 1-1-2~6 GJ 1-2-2~6详图及尺寸配筋表	59
GJ 1-3-2~6 GJ 1-4-2~6 详图及尺寸配筋表	60
GJ 2-1-1~5 GJ 2-2-1~5 详图及尺寸配筋表	61
GJ 2-2-6~8详图及尺寸配筋表	62

目　　录

图　　名	页　次
GJ 2-3-1~5 GJ 2-4-1~4 详图及尺寸配筋表	63
GJ 2-3-6~8详图及尺寸配筋表	64
GJ 2-4-5~7详图及尺寸配筋表	65
GJ 2-4-8详图及尺寸配筋表	66
GJ 3-1-1~4 GJ 3-2-1~4 详图及尺寸配筋表	67
GJ 2-1-6~8 GJ 3-1-5~8 详图及尺寸配筋表	68
GJ 3-2-5~7详图及尺寸配筋表	69
GJ 3-2-8详图及尺寸配筋表	70
GJ 3-3-1~4 GJ 3-4-1~3 详图及尺寸配筋表	71
GJ 3-3-5~7详图及尺寸配筋表	72
GJ 3-3-8详图及尺寸配筋表	73
GJ 3-4-4~6详图及尺寸配筋表	74
GJ 3-4-7详图及尺寸配筋表	75
GJ 3-4-8详图及尺寸配筋表	76
GJJ1-X-1~9 详图及尺寸配筋表	77
GJJ1-X-10~21详图及尺寸配筋表	78
GJJ1-X-22~30 详图及尺寸配筋表	79
GJJ1-X-31~38 详图及尺寸配筋表	80
GJJ1-X-39~47,50 详图及尺寸配筋表	81
GJJ1-1-48,49,51 详图及尺寸配筋表	82
GJJ2-X-1~12 详图及尺寸配筋表	83
GJJ2-X-13~20 详图及尺寸配筋表	84
GJJ2-X-21~30 详图及尺寸配筋表	85
GJJ2-X-30~39 详图及尺寸配筋表	86
GJJ3-X-1~11详图及尺寸配筋表	87
GJJ3-X-11~17详图及尺寸配筋表	88
GJJ3-X-18~23 详图及尺寸配筋表	89
GJJ2A-X-1~5 GJJ3A-X-1~6详图及尺寸配筋表	90
GJJ2B-X-X 详图	91
GJJ2B-X-1~6 尺寸配筋表	92
GJJ2B-X-7~11 尺寸配筋表	93
GJJ3B-X-X 详图	94
GJJ3B-X-1~6 尺寸配筋表	95
GJJ3B-X-6~13 尺寸配筋表	96
GJJ3B-1-14尺寸配筋表	97
GGJ 1-x详图	98
GGJ 2-x详图	99
GGJ 3-x详图一	100

目　　录

图　　名	页　次
GGJ 3-x详图二	101
GGJ 4-x详图一	102
GGJ 4-x详图二	103
GGZJ x-x 详图一	104
GGZJ x-x 详图二	105
GGJJ 1-x 详图及尺寸配筋表一	106
GGJJ 1-x 详图及尺寸配筋表二	107
GGJJ 1-x 详图及尺寸配筋表三	108
GGJJ 1-x 详图及尺寸配筋表四	109
GGJJ 1-x 详图及尺寸配筋表五	110
GGJJ 1-x 详图及尺寸配筋表六	111
GGJJ 2-x 详图及尺寸配筋表一	112
GGJJ 2-x 详图及尺寸配筋表二	113
GGJJ 2-x 详图及尺寸配筋表三	114
GGJJ 2-x 详图及尺寸配筋表四	115
GGJJ 2-x 详图及尺寸配筋表五	116
GGJJ 3-x 详图及尺寸配筋表一	117
GGJJ 3-x 详图及尺寸配筋表二	118
GGJJ 4-x 详图及尺寸配筋表一	119
GGJJ 4-x 详图及尺寸配筋表二	120
GGJJ 5-x 详图及尺寸配筋表一	121
GGJJ 5-x 详图及尺寸配筋表二	122
GGJJ 6-x 详图及尺寸配筋表一	123
GGJJ 6-x 详图及尺寸配筋表二	124
GGJJ 7-x 详图及尺寸配筋表	125
M-1~M-7详图	126
固定管架预埋件选用表一及M-11~17详图	127
固定管架预埋件选用表二及M-18~20详图	128

总　说　明

1. 本图集《室外热力管道安装(二)·架空管架结构》可配合《室外热力管道安装(一)·架空敷设》使用。在使用环境和受力条件相当时，也可单独使用。

2. 适用范围

2.1. 一般工业与民用建筑工程的室外热力管道支架工程。

2.2. 非抗震设防地区及抗震设防烈度不高于8度的地区。

2.3. 基本风压不大于0.7kN/m² 地区。

2.4. 地基承载力标准值不小于80kPa 的一般砂粘性土地区。

2.5. 室外正常大气环境及地下水对混凝土无侵蚀性的地区。

2.6. 遇有下列情况时,选用者应根据具体情况采取适当措施或进行验算并加强后，方可使用。

1) 修建在湿陷性黄土、冻土、膨胀土地区等特殊地基上工程

2) 常年非常潮湿或大气含氯离子较多、酸雨较多地区。

3) 地下水对混凝土有侵蚀性地区。

4) 在抗震设防烈度高于8度地区使用时，应对管架进行抗震验算与加强。

3. 主要设计依据

建筑结构荷载规范(GBJ9-87)

混凝土结构设计规范(GBJ10-89)及修订

钢结构设计规范(GBJ17-88)

建筑地基基础设计规范(GBJ7-89)

建筑抗震设计规范(GBJ11-89)及修订

混凝土结构工程施工及验收规范(GB50204-92)

钢结构工程施工及验收规范(GB50205-95)

构筑物抗震设计规范(GB50191-93)

4. 编制内容

本图集包括钢筋混凝土刚性活动管架、钢筋混凝土固定管架、钢管管架（包括活动管架及固定管架)及与上述支架配套的基础等，其中钢管管架仅用于架空管道直径不大于200，根数不多于2根时的情况。

5. 构件代号说明及选用索引

本图集各类构件代号说明见下表，选用方法见各构件选用说明和选用表

表1

构件名称	构件代号示例及说明	选用索引
钢筋混凝土活动管架	HJ x x - x - x 序号 管架标志高度代号 管架横梁长度 活动管架	选用说明在第8页,选用表在第13~,15页
钢筋混凝土活动管架基础	HJJ x - x 序号 管架柱截面尺寸代号 活动管架基础	选用说明在第8页,选用表在第16~21页
钢筋混凝土固定管架	GJ x - x - x 序号 管架标志高度代号 管架横梁长度代号 固定管架	选用说明及选用表在第22,23页
钢筋混凝土固定管架基础	GJJ x - x - x 序号 管架柱脚尺寸代号 管架横梁长度代号 固定管架基础	选用说明及选用表在第22,24,25页

续表1

构件名称	构件代号示例及说明	选用索引
钢管管架	GGJ x - x 序号 管架横梁长度代号 钢管管架	选用说明及选用表在第26,27页
钢管管架基础	GGJJ x - x 序号 管架柱柱脚型号 钢管管架基础	选用说明在第26页,选用表在第28~31页

6. 设计原则

6.1. 设计计算系数

1) 抗震等级：固定管架为三级，活动管架为四级。

2) 构件的安全等级为二级，结构重要性系数γ_0=1.0。

3) 荷载分项系数：永久荷载1.2，可变荷载1.4。

4) 荷载组合值系数：沿管道纵向水平推力与侧向风荷载效应组合时，组合值系数取0.6。其余组合值系数取1.0。

6.2. 荷载标准值

1) 管道自重按工艺提供数值采用。

2) 管道保温层厚度按工艺提供数值采用，保温层重度取为2kN/m³。

3) 管内介质，当为液体时容重取为10kN/m³，当为气体时忽略不计。但为考虑适当增加通用性，钢筋混凝土活动管架荷载计算时只分冷管和热管，不论管内介质，按不利情况计算。

4) 土重度取为18kN/m³，土与基础加权重度取为20kN/m³，地下水位以下，土与基础有效重度取为10kN/m³。

5) 低支架D=300的管道上考虑行人荷载1kN/m，当有若干管道并列时仅考虑一根管道上有，此项活荷载不与风载同时作用。

6) 风荷载的基本风压值考虑0.4kN/m²和0.7kN/m²两种情况。

7) 活动支架与管托间为钢—钢接触时，摩擦系数取为0.3，当为钢—聚四氟乙烯接触时，取为0.1。

6.3. 地基承载力标准值考虑80kPa和120kPa两种情况。

6.4. 结构形式：本图集活动管架按刚性管道支架进行设计。钢筋混凝土T形和较高的Π形管架采用预制装配式结构，较低的Π形管架和四柱钢筋混凝土管架因数量有限，采用现浇式结构，基础均采用现浇钢筋混凝土结构。

6.5. 计算要点：

1) T形管架横梁按垂直荷载与水平推力组合的双向弯曲计算。

2) T形管架的钢筋混凝土柱，按沿管道方向的水平推力和侧向风荷载组合的斜弯曲计算，并验算因T形横梁两侧推力不同步时的半边推力弯扭效应，此时不考虑侧向风荷载的作用。

3) T形管架的钢管柱按沿管道方向的水平推力和侧向风载组合的受弯计算，同时控制长细比不大于150。

4) T形管架未考虑一边管道升温另一边管道降温的工况。如实际存在上述工况时，选用者应对立柱进行抗扭验算或改变管道排列。

5) 固定管架的管道水平推力因伸缩器类型或所处位置不同及管内介质压力大小，相差很大，荷载组合十分烦复且不便应用。本图集根据可能的推力大小，分成若干档次进行设计。由选用人自行组合选取。

6) 双柱或四斜柱的固定管架，侧向形成框架体系，风荷载作用显著减小，予以忽略。基础设计时侧向水平力按管道纵向水平推力的1/10考虑。

7) 基础底面考虑双向偏心，控制条件为在荷载组合标准值作用下基底零应力区面积不大于基底面积的25%，在荷载组合设计值作用下基底最大应力不大于 1.1×1.2倍的地基承载力标准值。

7. 在抗震设防烈度8度地区使用时，应对管架采取以下措施:

7.1. 钢筋混凝土活动管架柱在基础杯口以上高500mm范围内,箍筋间距按100.

7.2. 钢筋混凝土固定T型Π型管架柱在基础杯口以上高600mm并不少于柱截面高度的范围内,箍筋间距按100

7.3. 钢筋混凝土四柱固定管架柱在上下两端各600mm范围内,箍筋间距按100。

7.4. 钢筋混凝土固定Π型管架柱,四柱固定支架柱,其净高与截面边长之比小于4时,沿柱全高箍筋间距为100mm 。

8. 采用材料:

8.1. 混凝土

管架混凝土强度等级为C30 ，基础混凝土强度等级为C20

基础垫层混凝土强度等级为C10

8.2. 钢筋

Φ Ⅰ级钢筋 ， Φ Ⅱ级钢筋

8.3. 钢材 Q235

8.4. 焊条 E43xx

9. 生产制作、堆放、施工安装等

9.1. 制作、施工安装应执行现行各相关工程施工验收规范

9.2. 生产施工所用各种材料应符合现行各类材料标准。

9.3. 钢筋混凝土支架

1) 钢筋采用绑扎骨架，钢筋保护层厚度：预制支架为30mm，现浇固定支架为35mm，基础为35mm，箍筋均作135°弯钩，横梁的第一个箍筋距柱边50mm，柱节点区箍筋间距100mm。

2) 混凝土中不得掺加氯化物等对钢筋有锈蚀作用的添加剂。

3) 预制T形支架堆放和运输需三点支承，Π形支架当横梁长度B>1000mm时需四点支承，迭放不多于四层，支承点应对齐平稳。四点支承时，四点需在同一平面内，支承位置见右图

4) 预制钢筋混凝土支架转角部宜作R10－20的圆角或15×15截角。

5) 预制管架运输或安装时，其强度不得低于设计强度的70%。

6). 预制管架柱脚安装详图见右图二。管架基础杯口底标高的测定,以保证柱在安装后柱顶标高的准确性。

应根据柱的实际长度调整垫层厚度,

9.4. 钢管架的管柱与底板的对接焊缝质量不应低于二级，焊缝形式尺寸应符合现行焊缝标准。主要角焊缝的外观质量要求为二级，次要角焊缝要求为三级。

9.5. 钢管架表面处理后防腐封装要求由选用者根据所处环境由个体设计定。

9.6. 钢筋混凝土活动管架上，当有DN>200的热管时，则凡DN>200的热管管座均应粘贴聚四氟乙烯板以减少推力；当仅有DN=200的热管布置时，管座是否粘贴聚四氟乙烯板，按选选用者确定。

9.7. 钢管活动管架上，凡DN=200的热管的管座均应粘贴聚四氟乙烯板。

9.8. 管架基础的地基持力层必须可靠。分离式A形钢筋混凝土固定支架基础之间宜保留原状土，否则宜用3:7灰土或其它好土分层夯实。

9.9. 地基承载力标准值低于100kPa的固定支架基础，基础混凝土垫层下加100厚碎卵石垫层。

10. 验收与检验

10.1. 按现行各相应工程施工验收规范验收。

10.2. 质量检验按现行各相应工程质量检验评定标准进行。

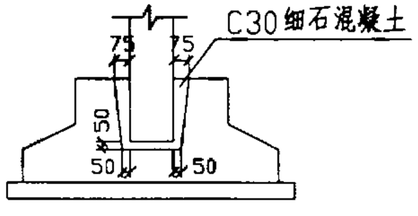

柱脚安装详图

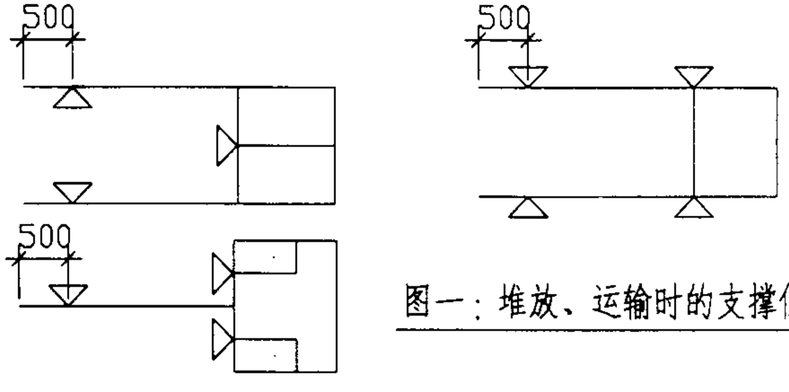

图一：堆放、运输时的支撑位置

总说明						图集号	01R414
审核	徐世球	校对	张永良	设计	黄玲瑞	页	7

活动管架选用说明

1. 活动管架及基础的选型必须根据管架横梁长度，布管型号，管架间距，管座材料，管架高度等由工艺决定的参数以及所处地区的基本风压值，地基承载力标准值，地下水埋深等由选用表选取.

2. 当管道参数排列和安装尺寸等与动力标准图<<00R4B-1>>上的一致时，即可由本图9~12页布管类型一览表直接确定布管型号. 在决定布管型号时，可以不用区分管内输送介质是液体或气体，但要区分是高温或常温. 当布管情况与图集不一致时，则可根据热管布置情况确定布置号型号，或者核算沿管道方向的推力和侧向风荷载后确定布管型号.

3. 当管架上布置有DN>200热管时，则凡 DN≥200的热管的管座材料均按聚四氟乙烯板考虑. 当管架上仅布置 DN=200热管时，选用者可按材料供应情况分别选聚四氟乙烯管座或钢板管座. 所选管座材料应在个体设计中说明.

4. 管架标志高度为设定±0.00至管架顶面的高度，考虑到地形起伏及管道敷设的坡度，从实际地面至管架顶的高度将有所调整. 因活动管架为预制构件，其长度一般不便变动，因此高度的调整一般由基础埋深来调整.

5. 活动管架基础设计考虑了两种地基承载力和地下水埋深情况. 基础埋深按1.0m考虑，当地下水位在基底以下时，按无地下水情况选取，当地下水埋藏较浅时，按有地下水情况选取. 当基础埋深为1.0米时，地下水位埋深不应少于500，设计时实际地面到管架顶的高度，基础埋深及最高地下水位埋深之间存在一定的相关关系. 也可根据高度／埋深／地下水位埋深按以下关系图调整：

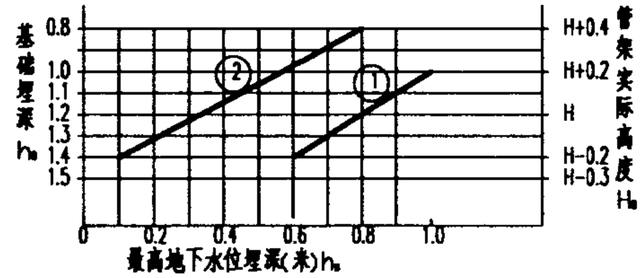

基础埋深与允许最高地下水埋深关系
（① 无地下水 ② 有地下水）

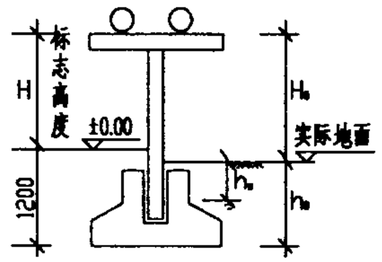

6. 受双向推力的活动管架情况比较复杂，参加组合比较困难本图未包含，使用时可按以下原则对单向推力管架及基础进行修改。

6.1 当所选管架及基础沿管道侧向的柱承载力及基础底边尺寸较大时，则均无需修改，如图

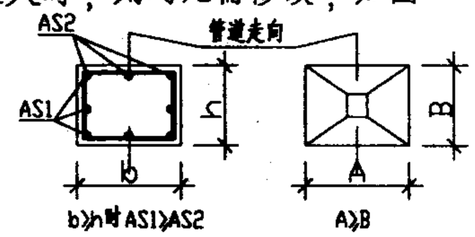

6.2 当所选管架柱沿侧向承载力较小时，将侧向截面，配筋改为与沿管道方向相同。

6.3 当所选管架基础沿侧向尺寸小于沿轴向尺寸时，将侧向尺寸改与沿轴的尺寸同，基础底配筋相应改动。

6.4 当管架柱截面按6.2项改动时，所用配套基础的杯口尺寸亦应改动与之适应。

7. 因构件序号与承载力之间不相关，构件选型时当需要对构件参数进行调整时，需核对各参数本身选取构件序号，并请注意柱截面与基础杯口尺寸相适应。

活动管架选用说明					图集号	01R414
审核	徐彬武	校对	谢[illegible]	设计	王之初	页 8

横梁长度	600			900	
布管型号	1	2	3	4	5
简图及安装尺寸	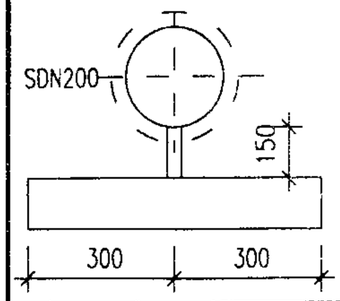	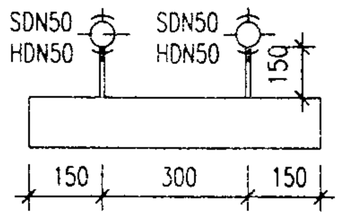	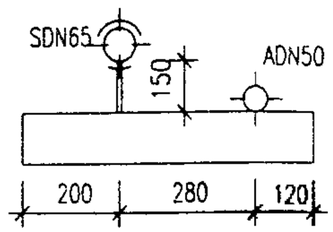	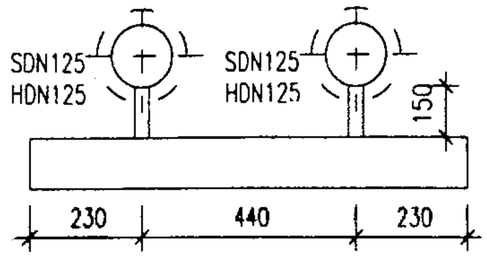	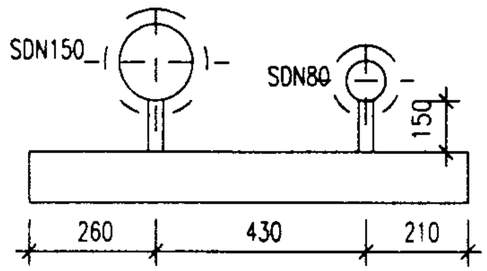

横梁长度	900			1200
布管型号	6	7	8	9
简图及安装尺寸	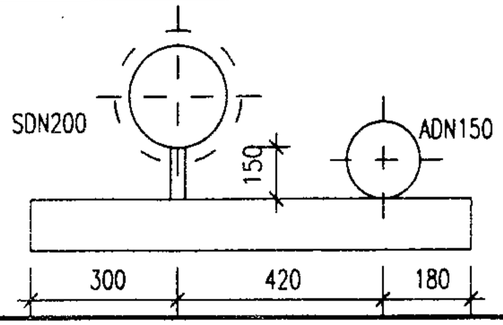	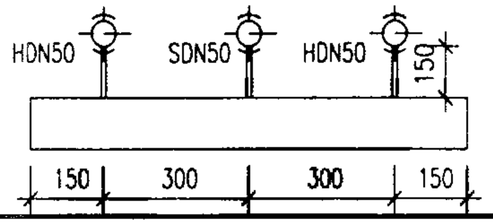	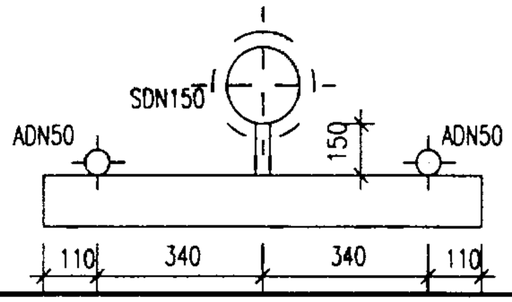	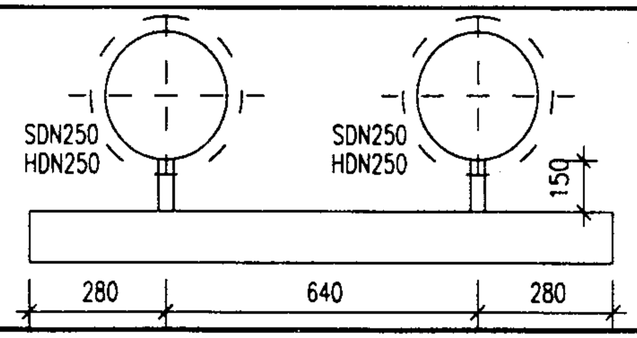

横梁长度	1200		
布管型号	10	11	12
简图及安装尺寸	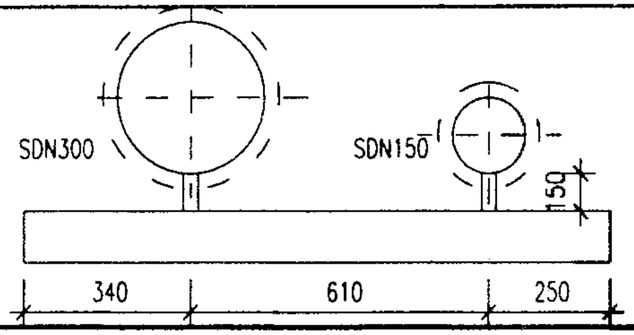	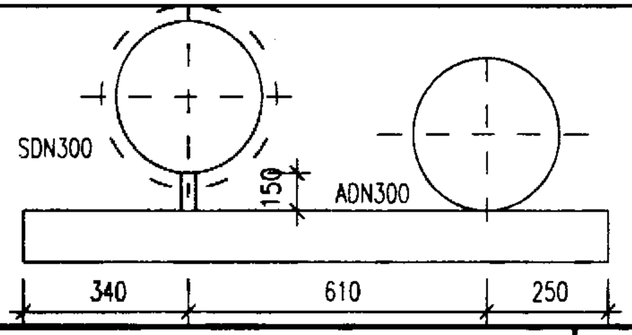	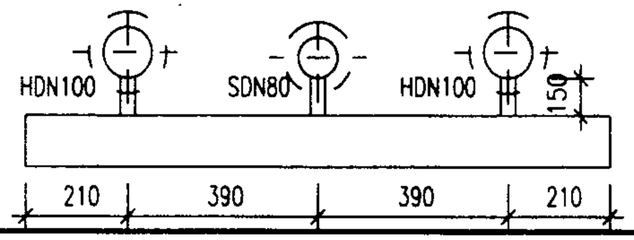

横梁长度	1200	
布管型号	13	14
简图及安装尺寸	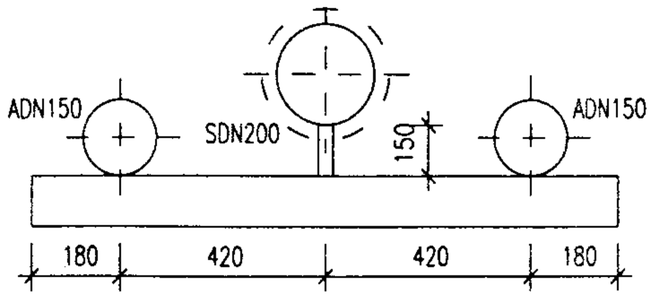	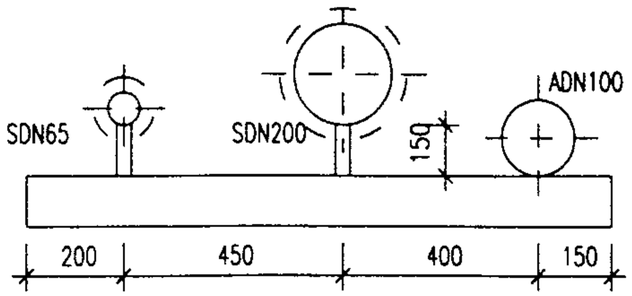

S－蒸汽管
H－采暖热水管
A－压缩空气管

活动管架布管类型一览表一	图集号	01R414
审核 [illegible] 校对 [illegible] 设计 [illegible]	页	9

横梁长度	1500		
布管型号	15	16	17
简图及安装尺寸	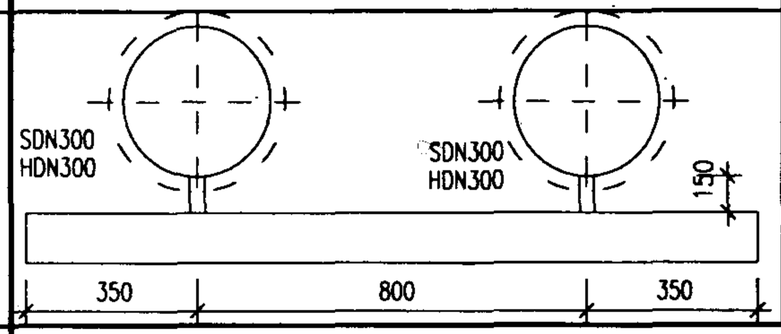	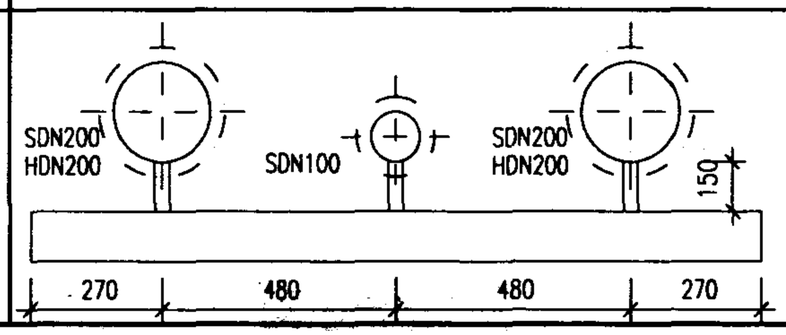	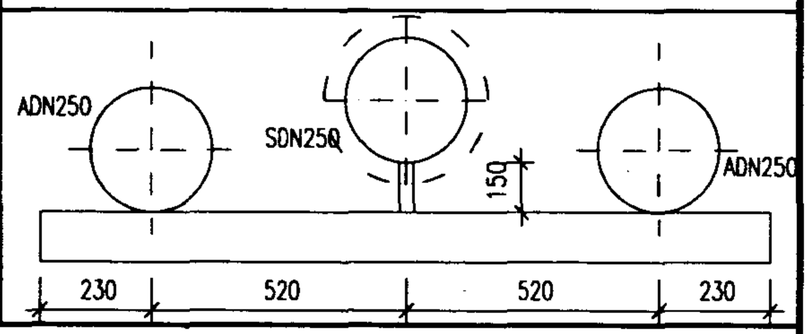

横梁长度	1500		
布管型号	18	19	20
简图及安装尺寸	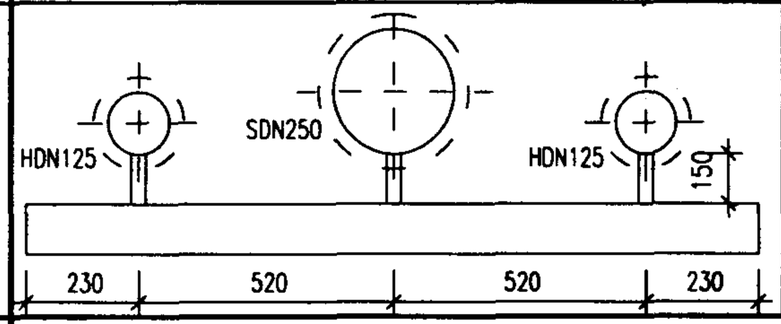	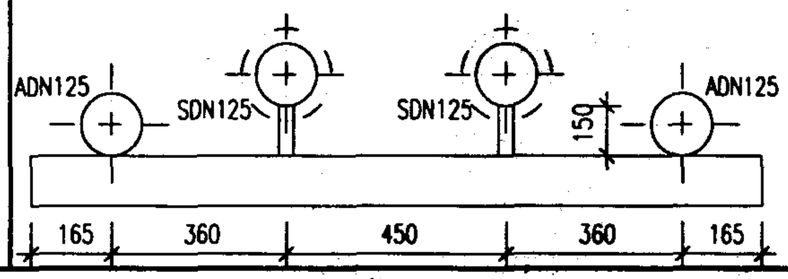	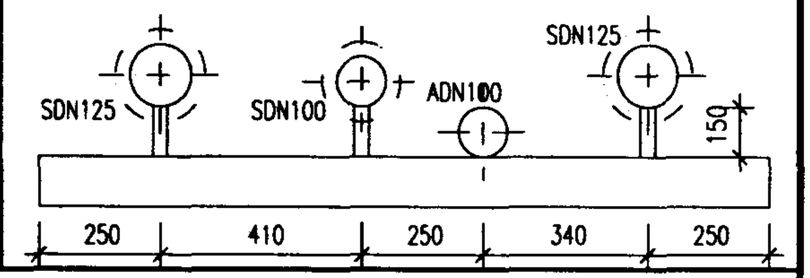

横梁长度	1800	
布管型号	21	22
简图及安装尺寸	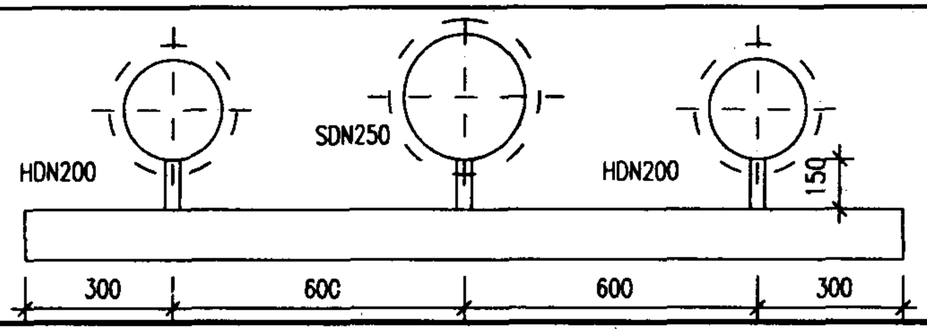	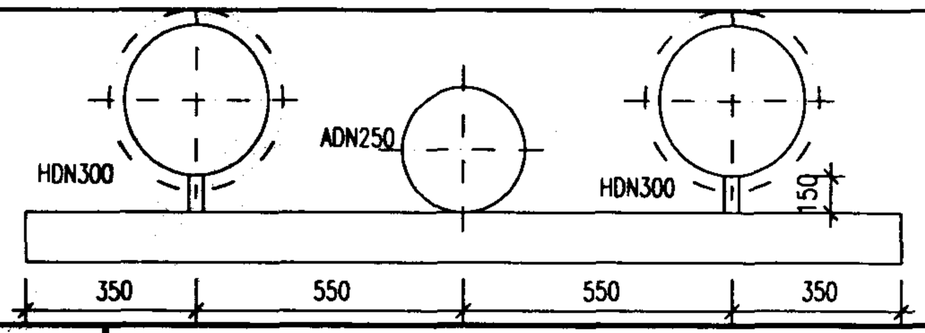

横梁长度	1800
布管型号	23
简图及安装尺寸	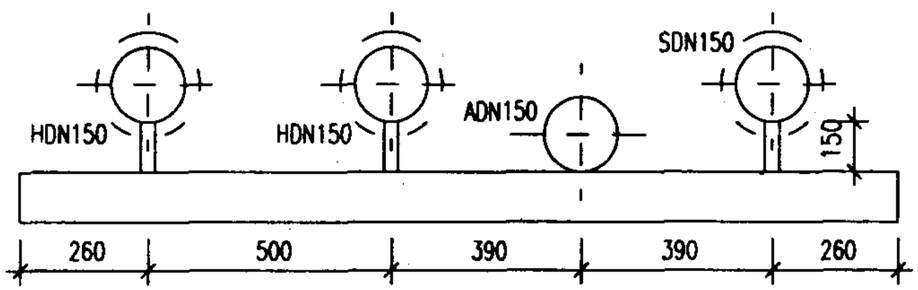

S－蒸汽管
H－采暖热水管
A－压缩空气管

活动管架布管类型一览表二	图集号	01R414
审核 [illegible] 校对 [illegible] 设计 [illegible]	页	10

横梁长度	1800	
布管型号	24	25
简图及安装尺寸	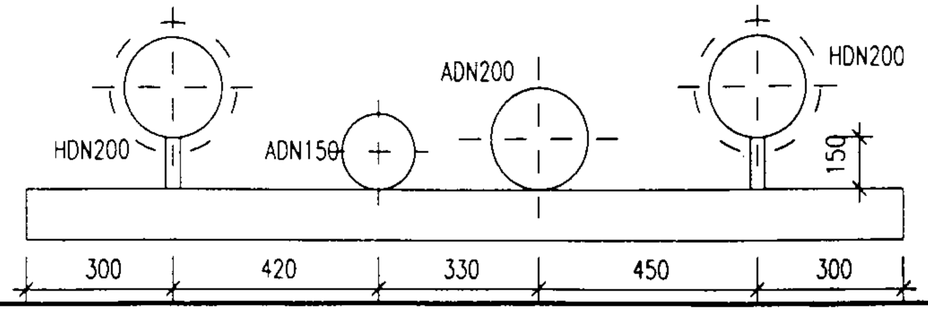	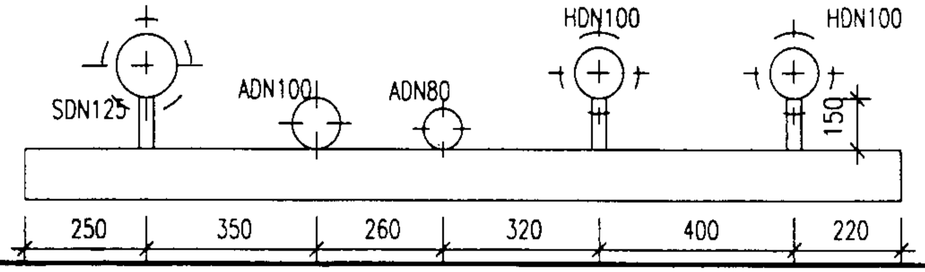

横梁长度	2100	
布管型号	26	27
简图及安装尺寸	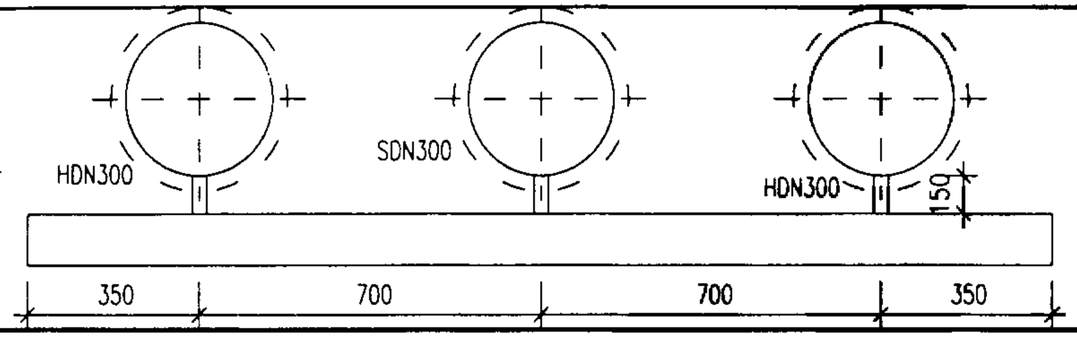	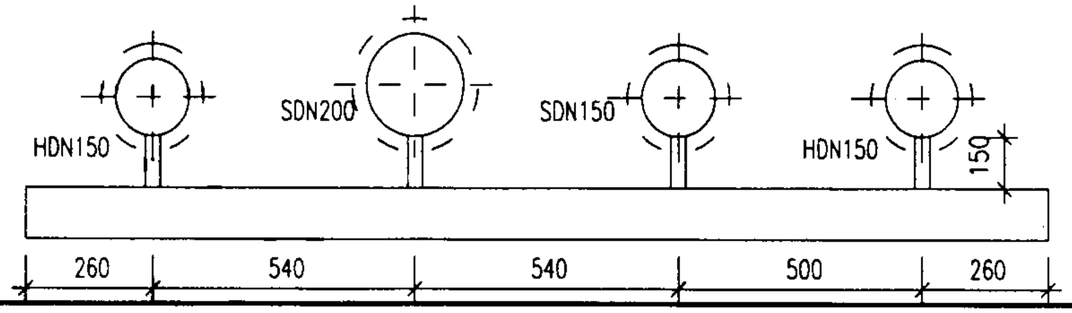

横梁长度	2100	
布管型号	28	29
简图及安装尺寸	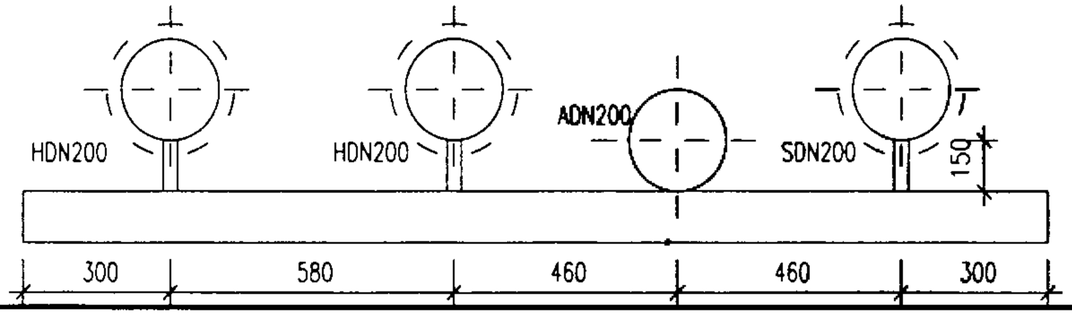	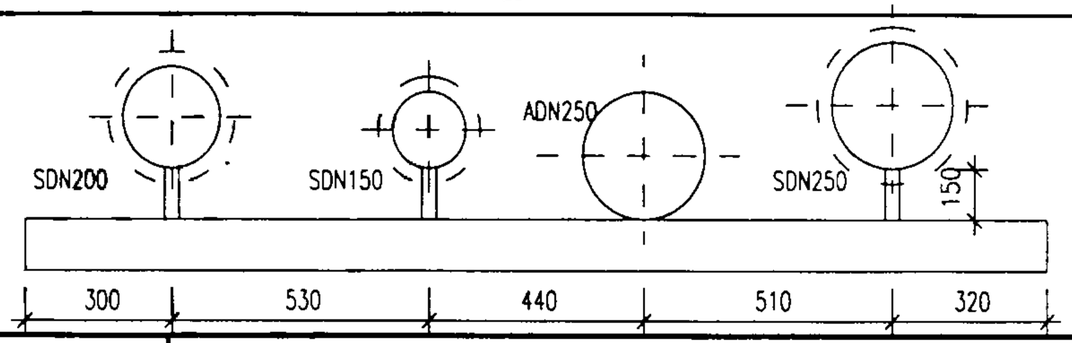

横梁长度	2100
布管型号	30
简图及安装尺寸	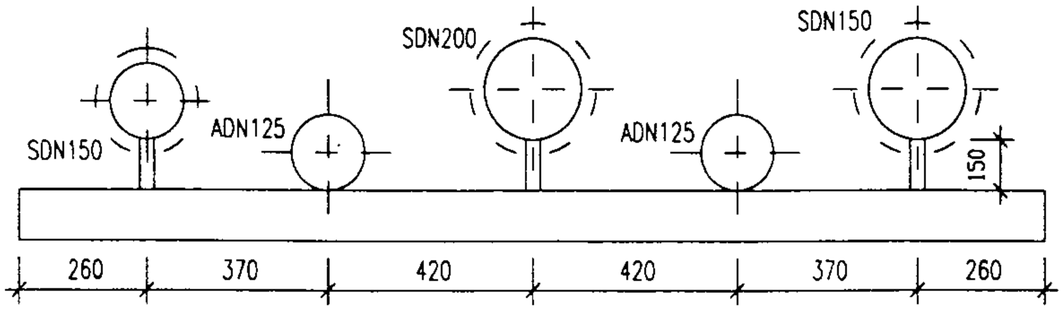

S－蒸汽管
H－采暖热水管
A－压缩空气管

活动管架布管类型一览表三					图集号	01R414
审核	徐凯成	校对	胡骥	设计	页	11

横梁长度	2400
布管型号	31
简图及安装尺寸	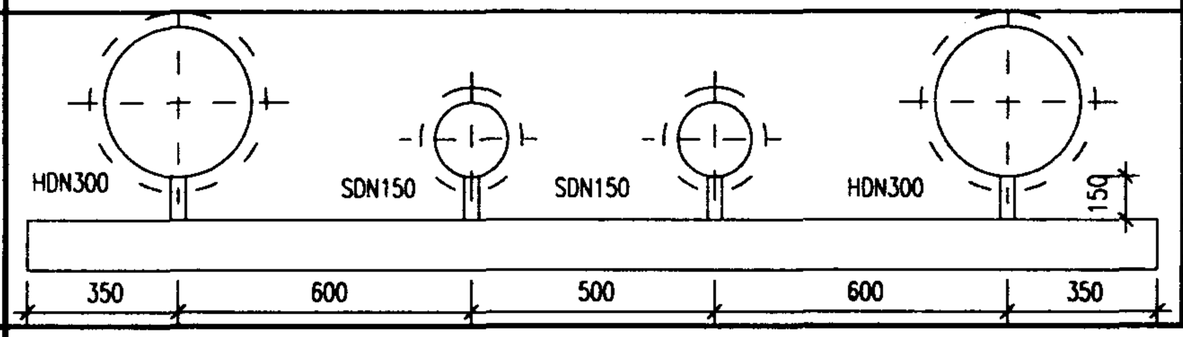

横梁长度	2400
布管型号	32
简图及安装尺寸	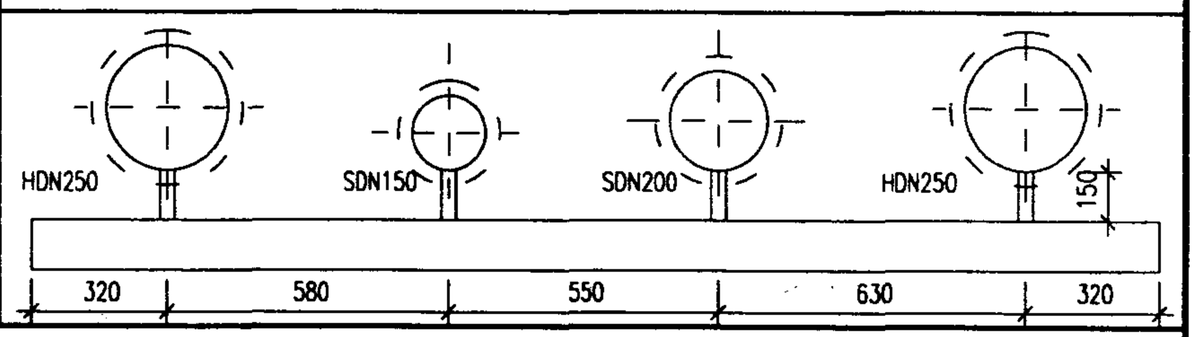

横梁长度	2400
布管型号	33
简图及安装尺寸	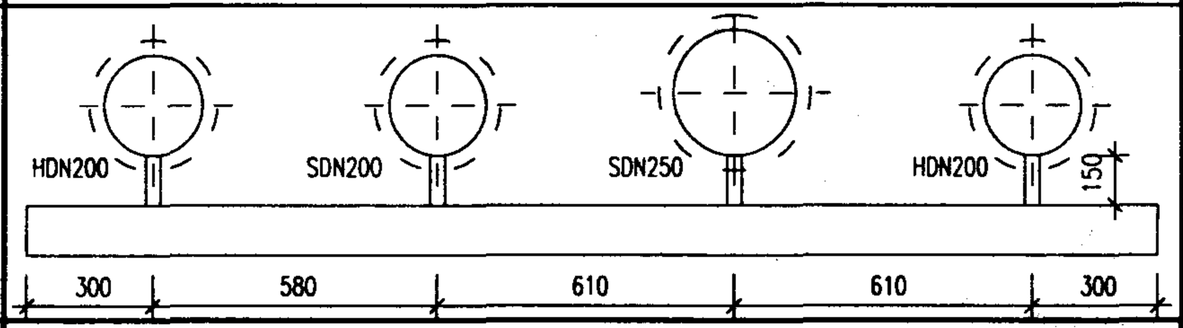

横梁长度	2400
布管型号	34
简图及安装尺寸	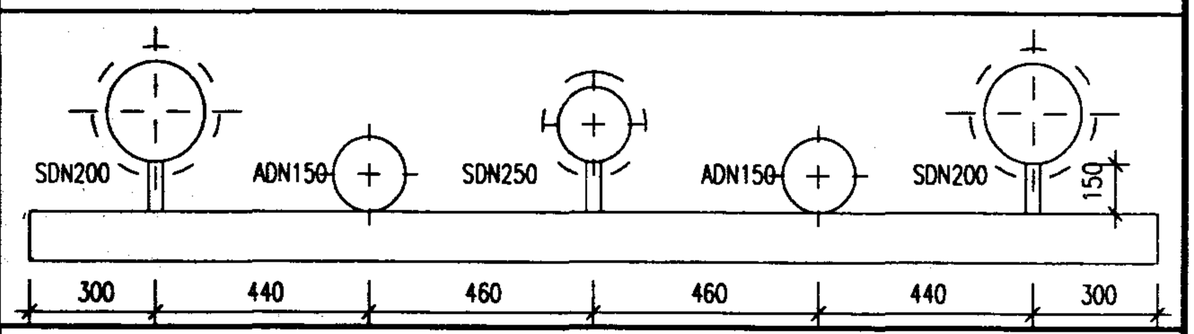

横梁长度	2400
布管型号	35
简图及安装尺寸	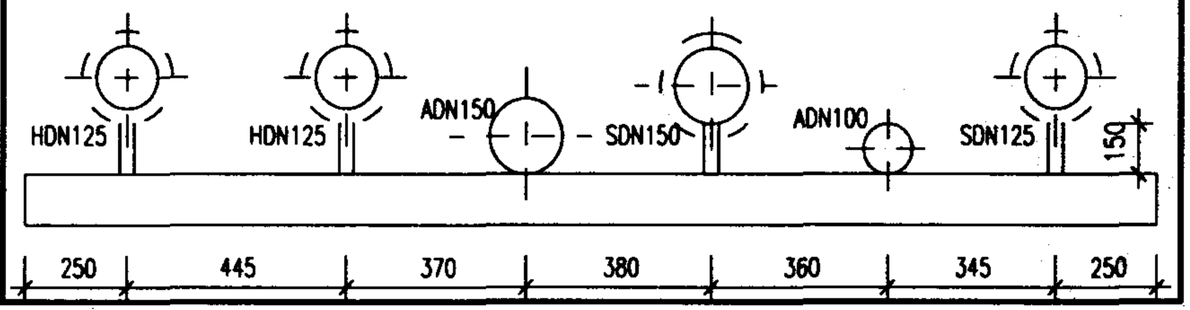

S－蒸汽管
H－采暖热水管
A－压缩空气管

活动管架布管类型一览表四	图集号	01R414
审核 [illegible] 校对 [illegible] 设计 [illegible]	页	12

横梁长度				600				900					
布管型号				1	1	2	3	4	5	6	6	7	8
管架间距(m)				12	12	8	8	8	8	10	10	8	8
管座材料				钢板	聚四氟乙烯	钢板	钢板	钢板	钢板	钢板	聚四氟乙烯	钢板	钢板
基本风压 kN/m²	0.4	标志高度(m)	0.7	HJ06-1-1	HJ06-1-1	HJ06-1-1	HJ06-1-1	HJ09-1-1	HJ09-1-1	HJ09-1-1	HJ09-1-1	HJ09-1-1	HJ09-1-1
			2.5	HJ06-2-1	HJ06-2-1	HJ06-2-1	HJ06-2-1	HJ09-2-1	HJ09-2-1	HJ09-2-1	HJ09-2-1	HJ09-2-1	HJ09-2-1
			4.0	HJ06-3-3	HJ06-3-1	HJ06-3-1	HJ06-3-1	HJ09-3-1	HJ09-3-1	HJ09-3-3	HJ09-3-1	HJ09-3-1	HJ09-3-1
			5.5	HJ06-4-4	HJ06-4-2	HJ06-4-1	HJ06-4-1	HJ09-4-2	HJ09-4-2	HJ09-4-3	HJ09-4-2	HJ09-4-1	HJ09-4-1
	0.7		0.7	HJ06-1-1	HJ06-1-1	HJ06-1-1	HJ06-1-1	HJ09-1-1	HJ09-1-1	HJ09-1-1	HJ09-1-1	HJ09-1-1	HJ09-1-1
			2.5	HJ06-2-2	HJ06-2-1	HJ06-2-1	HJ06-2-1	HJ09-2-1	HJ09-2-1	HJ09-2-2	HJ09-2-1	HJ09-2-1	HJ09-2-1
			4.0	HJ06-3-4	HJ06-3-2	HJ06-3-1	HJ06-3-1	HJ09-3-2	HJ09-3-2	HJ09-3-3	HJ09-3-2	HJ09-3-1	HJ09-3-1
			5.5	HJ06-4-5	HJ06-4-3	HJ06-4-1	HJ06-4-1	HJ09-4-3	HJ09-4-3	HJ09-4-4	HJ09-4-2	HJ09-4-1	HJ09-4-2

横梁长度				1200								1500	
布管型号				9	10	11	12	13	13	14	14	15	16
管架间距(m)				12	10	12	8	10	10	8	8	12	10
管座材料				聚四氟乙烯	聚四氟乙烯	聚四氟乙烯	钢板	钢板	聚四氟乙烯	钢板	聚四氟乙烯	聚四氟乙烯	钢板
基本风压 kN/m²	0.4	标志高度(m)	0.7	HJ12-1-2	HJ12-1-4	HJ12-1-3	HJ12-1-1	HJ12-1-1	HJ12-1-1	HJ12-1-1	HJ12-1-1	HJ15-1-3	HJ15-1-2
			2.5	HJ12-2-3	HJ12-2-4	HJ12-2-3	HJ12-2-1	HJ12-2-2	HJ12-2-1	HJ12-2-1	HJ12-2-1	HJ15-2-6	HJ15-2-4
			4.0	HJ12-3-4	HJ12-3-5	HJ12-3-4	HJ12-3-1	HJ12-3-3	HJ12-3-1	HJ12-3-2	HJ12-3-1	HJ15-3-8	HJ15-3-6
			5.5	HJ12-4-6	HJ12-4-6	HJ12-4-4	HJ12-4-1	HJ12-4-3	HJ12-4-2	HJ12-4-3	HJ12-4-1	HJ15-4-8	HJ15-4-6
	0.7		0.7	HJ12-1-2	HJ12-1-4	HJ12-1-3	HJ12-1-1	HJ12-1-1	HJ12-1-1	HJ12-1-1	HJ12-1-1	HJ15-1-3	HJ15-1-2
			2.5	HJ12-2-4	HJ12-2-5	HJ12-2-4	HJ12-2-1	HJ12-2-2	HJ12-2-1	HJ12-2-2	HJ12-2-1	HJ15-2-7	HJ15-2-5
			4.0	HJ12-3-5	HJ12-3-6	HJ12-3-5	HJ12-3-1	HJ12-3-5	HJ12-3-2	HJ12-3-3	HJ12-3-2	HJ15-3-8	HJ15-3-7
			5.5	HJ12-4-7	HJ12-4-8	HJ12-4-7	HJ12-4-2	HJ12-4-5	HJ12-4-3	HJ12-4-5	HJ12-4-2	HJ15-4-9	HJ15-4-7

附注：1.管座材料采用聚四氟乙烯者系指管架上DN≥200的所有热管管托座板的材料。
2.布管型号以工艺图为准，主要由其中的若干根主要热管介质管径所控制，次要管道不计。

活动管架选用表一

图集号	01R414
页	13

审核 [illegible] 校对 [illegible] 设计 [illegible]

横梁长度				1500					1800				
布管型号				16	17	18	19	20	21	22	23	24	24
管架间距(m)				10	12	10	8	8	10	12	8	10	10
管座材料				聚四氟乙烯	聚四氟乙烯	聚四氟乙烯	钢板	钢板	聚四氟乙烯	聚四氟乙烯	钢板	钢板	聚四氟乙烯
基本风压 kN/m²	0.4	标志高度(m)	0.7	HJ15-1-2	HJ15-1-2	HJ15-1-1	HJ15-1-1	HJ15-1-1	HJ18-1-1	HJ18-1-3	HJ18-1-1	HJ18-1-2	HJ18-1-1
			2.5	HJ15-2-2	HJ15-2-4	HJ15-2-1	HJ15-2-1	HJ15-2-1	HJ18-2-1	HJ18-2-5	HJ18-2-1	HJ18-2-3	HJ18-2-1
			4.0	HJ15-3-3	HJ15-3-5	HJ15-3-2	HJ15-3-1	HJ15-3-1	HJ18-3-2	HJ18-3-5	HJ18-3-2	HJ18-3-4	HJ18-3-2
			5.5	HJ15-4-3	HJ15-4-4	HJ15-4-2	HJ15-4-1	HJ15-4-1	HJ18-4-2	HJ18-4-6	HJ18-4-1	HJ18-4-4	HJ18-4-1
	0.7		0.7	HJ15-1-2	HJ15-1-2	HJ15-1-1	HJ15-1-1	HJ15-1-1	HJ18-1-1	HJ18-1-3	HJ18-1-1	HJ18-1-2	HJ18-1-1
			2.5	HJ15-2-2	HJ15-2-5	HJ15-2-3	HJ15-2-1	HJ15-2-1	HJ18-2-2	HJ18-2-6	HJ18-2-1	HJ18-2-4	HJ18-2-2
			4.0	HJ15-3-5	HJ15-3-6	HJ15-3-4	HJ15-3-2	HJ15-3-1	HJ18-3-3	HJ18-3-6	HJ18-3-2	HJ18-3-4	HJ18-3-3
			5.5	HJ15-4-4	HJ15-4-7	HJ15-4-5	HJ15-4-2	HJ15-4-2	HJ18-4-3	HJ18-4-7	HJ18-4-2	HJ18-4-5	HJ18-4-3

横梁长度				1800	2100								2400
布管型号				25	26	27	27	28	28	29	30	30	31
管架间距(m)				8	12	8	8	10	10	10	8	8	10
管座材料				钢板	聚四氟乙烯	钢板	聚四氟乙烯	钢板	聚四氟乙烯	聚四氟乙烯	钢板	聚四氟乙烯	聚四氟乙烯
基本风压 kN/m²	0.4	标志高度(m)	0.7	HJ18-1-1	HJ21-1-5	HJ21-1-3	HJ21-1-1	HJ21-1-4	HJ21-1-2	HJ21-1-4	HJ21-1-1	HJ21-1-1	HJ24-1-4
			2.5	HJ18-2-1	HJ21-2-8	HJ21-2-5	HJ21-2-1	HJ21-2-7	HJ21-2-2	HJ21-2-7	HJ21-2-3	HJ21-2-1	HJ24-2-6
			4.0	HJ18-3-1	HJ21-3-8	HJ21-3-6	HJ21-3-1	HJ21-3-7	HJ21-3-2	HJ21-3-7	HJ21-3-3	HJ21-3-1	HJ24-3-5
			5.5	HJ18-4-1	HJ21-4-7	HJ21-4-5	HJ21-4-1	HJ21-4-9	HJ21-4-2	HJ21-4-6	HJ21-4-1	HJ21-4-1	HJ24-4-7
	0.7		0.7	HJ18-1-1	HJ21-1-5	HJ21-1-3	HJ21-1-1	HJ21-1-4	HJ21-1-2	HJ21-1-4	HJ21-1-1	HJ21-1-1	HJ24-1-4
			2.5	HJ18-2-1	HJ21-2-8	HJ21-2-6	HJ21-2-3	HJ21-2-7	HJ21-2-4	HJ21-2-7	HJ21-2-3	HJ21-2-3	HJ24-2-6
			4.0	HJ18-3-2	HJ21-3-9	HJ21-3-6	HJ21-3-3	HJ21-3-7	HJ21-3-4	HJ21-3-7	HJ21-3-5	HJ21-3-3	HJ24-3-5
			5.5	HJ18-4-2	HJ21-4-11	HJ21-4-8	HJ21-4-3	HJ21-4-10	HJ21-4-4	HJ21-4-9	HJ21-4-3	HJ21-4-3	HJ24-4-10

附注：1.管座材料采用聚四氟乙烯者系指管架上DN≥200的所有热管管托座板的材料.
2.布管型号以工艺图为准，主要由其中的若干根主要热管介质管径所控制，次要管道不计.

活动管架选用表二

图集号	01R414
页	14

审核 [illegible] 校对 [illegible] 设计 [illegible]

横梁长度				2400									
布管型号				32	33	34	35						
管架间距(m)				10	10	10	8						
管座材料				聚四氟乙烯	聚四氟乙烯	聚四氟乙烯	钢板						
基本风压 kN/m²	0.4	标志高度(m)	0.7	HJ24-1-3	HJ24-1-3	HJ24-1-2	HJ24-1-1						
			2.5	HJ24-2-3	HJ24-2-3	HJ24-2-2	HJ24-2-1						
			4.0	HJ24-3-3	HJ24-3-3	HJ24-3-2	HJ24-3-1						
			5.5	HJ24-4-5	HJ24-4-3	HJ24-4-4	HJ24-4-1						
	0.7		0.7	HJ24-1-3	HJ24-1-3	HJ24-1-2	HJ24-1-1						
			2.5	HJ24-2-5	HJ24-2-5	HJ24-2-4	HJ24-2-1						
			4.0	HJ24-3-4	HJ24-3-3	HJ24-3-2	HJ24-3-1						
			5.5	HJ24-4-9	HJ24-4-6	HJ24-4-8	HJ24-4-2						
横梁长度													
布管型号													
管架间距(m)													
管座材料													
基本风压 kN/m²	0.4	标志高度(m)	0.7										
			2.5										
			4.0										
			5.5										
	0.7		0.7										
			2.5										
			4.0										
			5.5										

附注: 1. 管座材料采用聚四氟乙烯者系指管架上DN≥200的所有热管管托座板的材料.
2. 布管型号以工艺图为准, 主要由其中的若干根主要热管介质管径所控制, 次要管道不计.

活动管架选用表三						图集号	01R414
审核	徐[illegible]	校对	[illegible]	设计	[illegible]	页	15

布管型号				1		1		2		3		4		5		6		6		7		8	
管架间距(m)				12		12		8		8		8		8		10		10		8		8	
管座材料				钢板		聚四氟乙烯		钢板		钢板		钢板		钢板		钢板		聚四氟乙烯		钢板		钢板	
地基承载力(kPa)				120	80	120	80	120	80	120	80	120	80	120	80	120	80	120	80	120	80	120	80
基本风压 kN/m²	0.4	标志高度(m)	0.7	HJJ1-1	HJJ1-3a	HJJ1-1	HJJ1-1	HJJ1-1	HJJ1-1	HJJ1-1	HJJ1-1	HJJ1-1	HJJ1-1	HJJ1-1	HJJ1-1	HJJ1-1	HJJ1-3a	HJJ1-1	HJJ1-1	HJJ1-1	HJJ1-1	HJJ1-1	HJJ1-1
			2.5	HJJ1-5a	HJJ1-7a	HJJ1-1	HJJ1-2	HJJ1-1	HJJ1-1	HJJ1-1	HJJ1-1	HJJ1-2a	HJJ1-4a	HJJ1-2a	HJJ1-4a	HJJ1-4a	HJJ1-6a	HJJ1-1	HJJ1-3	HJJ1-1	HJJ1-1	HJJ1-1	HJJ1-2a
			4.0	HJJ3-6a	HJJ3-14a	HJJ3-1	HJJ3-3	HJJ3-1	HJJ3-1	HJJ3-1	HJJ3-1	HJJ3-2a	HJJ3-4a	HJJ3-2a	HJJ3-4a	HJJ3-5a	HJJ3-14a	HJJ3-1	HJJ3-3	HJJ3-1	HJJ3-1	HJJ3-1	HJJ3-2a
			5.5	HJJ3-14a	HJJ3-21a	HJJ3-2	HJJ3-5	HJJ3-2	HJJ3-2	HJJ3-2	HJJ3-2	HJJ3-3a	HJJ3-6a	HJJ3-3a	HJJ3-6a	HJJ3-5a	HJJ3-14a	HJJ3-2	HJJ3-5	HJJ3-2	HJJ3-2	HJJ3-2	HJJ3-4a
	0.7		0.7	HJJ1-2a	HJJ1-4a	HJJ1-1	HJJ1-1	HJJ1-1	HJJ1-1	HJJ1-1	HJJ1-1	HJJ1-1	HJJ1-1	HJJ1-1	HJJ1-1	HJJ1-1	HJJ1-2a	HJJ1-1	HJJ1-1	HJJ1-1	HJJ1-1	HJJ1-1	HJJ1-1
			2.5	HJJ1-5a	HJJ1-13a	HJJ1-3	HJJ1-5	HJJ1-1	HJJ1-1	HJJ1-1	HJJ1-1	HJJ1-3a	HJJ1-5a	HJJ1-2a	HJJ1-9a	HJJ1-4a	HJJ1-17a	HJJ1-2	HJJ1-5	HJJ1-1	HJJ1-1	HJJ1-2	HJJ1-3
			4.0	HJJ3-7a	HJJ3-20a	HJJ3-3	HJJ3-5	HJJ3-1	HJJ3-1	HJJ3-1	HJJ3-1	HJJ3-3a	HJJ3-5a	HJJ3-2a	HJJ3-11a	HJJ3-5a	HJJ3-19a	HJJ3-3	HJJ3-5	HJJ3-1	HJJ3-1	HJJ3-2	HJJ3-4
			5.5	HJJ3-19a	HJJ3-32a	HJJ3-5	HJJ3-13	HJJ3-2	HJJ3-2	HJJ3-2	HJJ3-2	HJJ3-4a	HJJ3-18a	HJJ3-22	HJJ3-29	HJJ3-22	HJJ3-34	HJJ3-5	HJJ3-13	HJJ3-2	HJJ3-8	HJJ3-4	HJJ3-7

布管型号				9		10		11		12		13		13		14		14		15		16	
管架间距(m)				12		10		12		8		10		10		8		8		12		10	
管座材料				聚四氟乙烯		聚四氟乙烯		聚四氟乙烯		钢板		钢板		聚四氟乙烯		钢板		聚四氟乙烯		聚四氟乙烯		钢板	
地基承载力(KPa)				120	80	120	80	120	80	120	80	120	80	120	80	120	80	120	80	120	80	120	80
基本风压 kN/m²	0.4	标志高度(m)	0.7	HJJ1-2a	HJJ1-5a	HJJ1-17a	HJJ1-17a	HJJ1-10	HJJ1-24	HJJ1-1	HJJ1-1	HJJ1-1	HJJ1-3a	HJJ1-1	HJJ1-1	HJJ1-1	HJJ1-3a	HJJ1-1	HJJ1-1	HJJ1-13a	HJJ1-21a	HJJ1-2a	HJJ1-5a
			2.5	HJJ1-5a	HJJ1-7a	HJJ1-10a	HJJ1-18a	HJJ1-9	HJJ1-23	HJJ1-1	HJJ1-2a	HJJ1-4a	HJJ1-6a	HJJ1-1	HJJ1-4	HJJ1-4a	HJJ1-6a	HJJ1-1	HJJ1-2	HJJ1-6a	HJJ1-21a	HJJ1-5a	HJJ1-7a
			4.0	HJJ3-5a	HJJ3-20a	HJJ3-6a	HJJ3-20a	HJJ3-15	HJJ3-29	HJJ3-1	HJJ3-2a	HJJ3-5a	HJJ3-14a	HJJ3-1	HJJ3-4	HJJ3-5a	HJJ3-14a	HJJ3-1	HJJ3-2	HJJ3-14a	HJJ3-28a	HJJ3-6a	HJJ3-20a
			5.5	HJJ3-6a	HJJ3-21a	HJJ3-18a	HJJ3-27a	HJJ3-16	HJJ3-31	HJJ3-1	HJJ3-8	HJJ3-5a	HJJ3-14a	HJJ3-2	HJJ3-5	HJJ3-5a	HJJ3-14a	HJJ3-1	HJJ3-4	HJJ3-20a	HJJ3-33a	HJJ3-7a	HJJ3-21a
	0.7		0.7	HJJ1-1	HJJ1-15	HJJ1-17a	HJJ1-17a	HJJ1-10	HJJ1-24	HJJ1-1	HJJ1-1	HJJ1-1	HJJ1-2a	HJJ1-1	HJJ1-2	HJJ1-1	HJJ1-2a	HJJ1-1	HJJ1-1	HJJ1-13a	HJJ1-21a	HJJ1-3a	HJJ1-5a
			2.5	HJJ1-10a	HJJ1-24a	HJJ1-17	HJJ1-25	HJJ1-6	HJJ1-14	HJJ1-1	HJJ1-3	HJJ1-9a	HJJ1-17a	HJJ1-3	HJJ1-5	HJJ1-3a	HJJ1-17a	HJJ1-3	HJJ1-5	HJJ1-17a	HJJ1-31a	HJJ1-6a	HJJ1-14a
			4.0	HJJ3-11a	HJJ3-25a	HJJ3-29	HJJ3-34	HJJ3-6	HJJ3-21	HJJ3-1	HJJ3-3	HJJ3-11a	HJJ3-18a	HJJ3-3	HJJ3-6	HJJ3-5a	HJJ3-19a	HJJ3-3	HJJ3-5	HJJ3-19a	HJJ3-32a	HJJ3-14a	HJJ3-21a
			5.5	HJJ3-23	HJJ3-36	HJJ4-1	HJJ4-2	HJJ3-14	HJJ3-28	HJJ3-2	HJJ3-5	HJJ3-23	HJJ3-35	HJJ3-5	HJJ3-14	HJJ3-22	HJJ3-30a	HJJ3-4	HJJ3-7	HJJ6-3	HJJ6-6	HJJ3-19a	HJJ3-32a

活动管架基础选用表一

无地下水

图集号	01R414
页	16

审核 校对 设计

布管型号				16		17		18		19		20		21		22		23		24		24	
管架间距(m)				10		12		10		8		8		10		12		8		10		10	
管座材料				聚四氟乙烯		聚四氟乙烯		聚四氟乙烯		钢板		钢板		聚四氟乙烯		聚四氟乙烯		钢板		钢板		聚四氟乙烯	
地基承载力(kPa)				120	80	120	80	120	80	120	80	120	80	120	80	120	80	120	80	120	80	120	80
基本风压 kN/m²	0.4	标志高度(m)	0.7	HJJ1-1	HJJ1-1	HJJ1-2	HJJ1-4	HJJ1-1	HJJ1-2a	HJJ1-1	HJJ1-1	HJJ1-1	HJJ1-1	HJJ1-1	HJJ1-3a	HJJ1-21	HJJ1-28	HJJ1-1	HJJ1-1	HJJ1-2a	HJJ1-5a	HJJ1-1	HJJ1-4
			2.5	HJJ1-1	HJJ1-8	HJJ1-3	HJJ1-17	HJJ1-3a	HJJ1-5a	HJJ1-1	HJJ1-1	HJJ1-1	HJJ1-3a	HJJ1-2a	HJJ1-10a	HJJ1-16	HJJ1-30	HJJ1-2a	HJJ1-4a	HJJ1-5a	HJJ1-7a	HJJ1-2	HJJ1-5
			4.0	HJJ3-1	HJJ3-15	HJJ3-3	HJJ3-12	HJJ3-3a	HJJ3-6a	HJJ3-1	HJJ3-8	HJJ3-1	HJJ3-3a	HJJ3-2a	HJJ3-12a	HJJ3-15	HJJ3-34	HJJ3-2a	HJJ3-4a	HJJ3-5a	HJJ3-20a	HJJ3-2	HJJ3-6
			5.5	HJJ3-2	HJJ3-11	HJJ3-4	HJJ3-20	HJJ3-3a	HJJ3-17a	HJJ3-1	HJJ3-3	HJJ3-1	HJJ3-9a	HJJ3-9a	HJJ3-23a	HJJ6-1	HJJ6-5	HJJ3-8	HJJ3-11a	HJJ3-6a	HJJ3-20a	HJJ3-3	HJJ3-7
	0.7		0.7	HJJ1-1	HJJ1-3	HJJ1-3	HJJ1-6	HJJ1-1	HJJ1-3	HJJ1-1	HJJ1-1	HJJ1-1	HJJ1-1	HJJ1-1	HJJ1-4	HJJ1-21	HJJ1-28	HJJ1-1	HJJ1-2	HJJ1-1	HJJ1-15	HJJ1-1	HJJ1-5
			2.5	HJJ1-4	HJJ1-6	HJJ1-5	HJJ1-14	HJJ1-3	HJJ1-11	HJJ1-2	HJJ1-5	HJJ1-1	HJJ1-3	HJJ1-4	HJJ1-12	HJJ1-13	HJJ1-27	HJJ1-2	HJJ1-10	HJJ1-15	HJJ1-23a	HJJ1-4	HJJ1-7
			4.0	HJJ3-4	HJJ3-6	HJJ3-6	HJJ3-21	HJJ3-4	HJJ3-12	HJJ3-2	HJJ3-5	HJJ3-2	HJJ3-4	HJJ3-4	HJJ3-13	HJJ3-12	HJJ3-27	HJJ3-3	HJJ3-11	HJJ3-17a	HJJ3-25a	HJJ3-4	HJJ3-14
			5.5	HJJ3-5	HJJ3-20	HJJ3-14	HJJ3-28	HJJ3-6	HJJ3-20	HJJ3-3	HJJ3-6	HJJ3-3	HJJ3-6	HJJ3-6	HJJ3-21	HJJ7-2	HJJ7-6	HJJ3-4	HJJ3-13	HJJ6-1	HJJ6-4	HJJ3-6	HJJ3-20

布管型号				25		26		27		27		28		28		29		30		30		31	
管架间距(m)				8		12		8		8		10		10		10		8		8		10	
管座材料				钢板		聚四氟乙烯		钢板		聚四氟乙烯		钢板		聚四氟乙烯		聚四氟乙烯		钢板		聚四氟乙烯		聚四氟乙烯	
地基承载力(KPa)				120	80	120	80	120	80	120	80	120	80	120	80	120	80	120	80	120	80	120	80
基本风压 kN/m²	0.4	标志高度(m)	0.7	HJJ1-1	HJJ1-1	HJJ1-28	HJJ1-33	HJJ1-1	HJJ1-4a	HJJ1-1	HJJ1-1	HJJ1-3a	HJJ1-6a	HJJ1-1	HJJ1-4	HJJ1-4	HJJ1-7	HJJ1-1	HJJ1-4a	HJJ1-1	HJJ1-2a	HJJ2-7	HJJ2-7
			2.5	HJJ1-1	HJJ1-2	HJJ2-2	HJJ2-8	HJJ1-5a	HJJ1-7a	HJJ1-2a	HJJ1-9a	HJJ1-6a	HJJ1-14a	HJJ1-2	HJJ1-10	HJJ1-5	HJJ1-14	HJJ1-4a	HJJ1-6a	HJJ1-2a	HJJ1-4a	HJJ2-1	HJJ2-4
			4.0	HJJ3-1	HJJ3-3	HJJ3-7a	HJJ3-21a	HJJ3-5a	HJJ3-20a	HJJ3-2a	HJJ3-11a	HJJ3-6a	HJJ3-21a	HJJ3-2	HJJ3-11	HJJ3-5	HJJ3-25	HJJ3-5a	HJJ3-14a	HJJ3-2a	HJJ3-5a	HJJ3-6a	HJJ3-25a
			5.5	HJJ3-2	HJJ3-5	HJJ5-2a	HJJ5-5a	HJJ3-6a	HJJ3-20a	HJJ3-8	HJJ3-22	HJJ3-7a	HJJ3-28a	HJJ3-3	HJJ3-13	HJJ3-12	HJJ3-27	HJJ3-5a	HJJ3-20a	HJJ3-8	HJJ3-22	HJJ5-1a	HJJ5-6a
	0.7		0.7	HJJ1-1	HJJ1-2	HJJ1-28	HJJ1-33	HJJ1-1	HJJ1-9a	HJJ1-1	HJJ1-4	HJJ1-2a	HJJ1-16a	HJJ1-2	HJJ1-5	HJJ1-4	HJJ1-7	HJJ1-1	HJJ1-2a	HJJ1-1	HJJ1-3	HJJ2-7	HJJ2-7
			2.5	HJJ1-3	HJJ1-5	HJJ2-5	HJJ2-9	HJJ1-10a	HJJ1-24a	HJJ1-4	HJJ1-12	HJJ1-11a	HJJ1-25a	HJJ1-5	HJJ1-7	HJJ1-6	HJJ1-21	HJJ1-9a	HJJ1-17a	HJJ1-3	HJJ1-11	HJJ2-3	HJJ2-6
			4.0	HJJ3-4	HJJ3-6	HJJ3-23	HJJ3-35	HJJ3-12a	HJJ3-25a	HJJ3-4	HJJ3-13	HJJ3-13a	HJJ3-27a	HJJ3-5	HJJ3-14	HJJ3-13	HJJ3-20	HJJ3-11a	HJJ3-19a	HJJ3-3	HJJ3-12	HJJ3-11	HJJ3-26
			5.5	HJJ3-5	HJJ3-14	HJJ7-3	HJJ7-5	HJJ3-29	HJJ3-37	HJJ3-6	HJJ3-20	HJJ6-2a	HJJ6-5a	HJJ3-6	HJJ3-20	HJJ3-14	HJJ3-28	HJJ3-22	HJJ3-34	HJJ3-5	HJJ3-20	HJJ7-1	HJJ7-4

活动管架基础选用表二 无地下水	图集号	01R414
审核 [illegible] 校对 [illegible] 设计 [illegible]	页	17

布管型号				32		33		34		35							
管架间距(m)				10		10		10		8							
管座材料				聚四氟乙烯		聚四氟乙烯		聚四氟乙烯		钢板							
地基承载力(kPa)				120	80	120	80	120	80	120	80						
基本风压 $\frac{kN}{m^2}$	0.4	标志高度(m)	0.7	HJJ1-1	HJJ1-15	HJJ1-2	HJJ1-10	HJJ1-1	HJJ1-9	HJJ1-1	HJJ1-1						
			2.5	HJJ1-3a	HJJ1-23a	HJJ1-8	HJJ1-22	HJJ1-2	HJJ1-22	HJJ1-2a	HJJ1-3a						
			4.0	HJJ3-4a	HJJ3-19a	HJJ3-3a	HJJ3-25a	HJJ3-15	HJJ3-29	HJJ3-2a	HJJ3-5a						
			5.5	HJJ3-16a	HJJ3-34	HJJ3-10	HJJ3-30	HJJ3-11	HJJ3-25	HJJ3-8	HJJ3-22						
	0.7		0.7	HJJ1-3	HJJ1-6	HJJ1-3	HJJ1-6	HJJ1-3	HJJ1-6	HJJ1-1	HJJ1-3						
			2.5	HJJ1-5	HJJ1-19	HJJ1-5	HJJ1-14	HJJ1-5	HJJ1-14	HJJ1-3	HJJ1-5						
			4.0	HJJ3-6	HJJ3-20	HJJ3-5	HJJ3-20	HJJ3-6	HJJ3-20	HJJ3-3	HJJ3-6						
			5.5	HJJ5-3	HJJ5-4	HJJ5-2	HJJ5-4	HJJ3-14	HJJ3-28	HJJ3-5	HJJ3-20						
布管型号																	
管架间距(m)																	
管座材料																	
地基承载力(KPa)																	
基本风压 $\frac{kN}{m^2}$	0.4	标志高度(m)	0.7														
			2.5														
			4.0														
			5.5														
	0.7		0.7														
			2.5														
			4.0														
			5.5														

活动管架基础选用表三

无地下水

图集号	01R414
页	18

审核 [illegible] 校对 [illegible] 设计 [illegible]

布管型号				1		1		2		3		4		5		6		6		7		8	
管架间距(m)				12		12		8		8		8		8		10		10		8		8	
管座材料				钢板		聚四氟乙烯		钢板		钢板		钢板		钢板		钢板		聚四氟乙烯		钢板		钢板	
地基承载力(kPa)				120	80	120	80	120	80	120	80	120	80	120	80	120	80	120	80	120	80	120	80
基本风压 kN/m²	0.4	标志高度(m)	0.7	HJJ1-2a	HJJ1-3a	HJJ1-1	HJJ1-1	HJJ1-1	HJJ1-1	HJJ1-1	HJJ1-1	HJJ1-1	HJJ1-1	HJJ1-1	HJJ1-1	HJJ1-1	HJJ1-3a	HJJ1-1	HJJ1-1	HJJ1-1	HJJ1-1	HJJ1-1	HJJ1-1
			2.5	HJJ1-5a	HJJ1-7a	HJJ1-1	HJJ1-2	HJJ1-1	HJJ1-1	HJJ1-1	HJJ1-1	HJJ1-3a	HJJ1-4a	HJJ1-3a	HJJ1-4a	HJJ1-4a	HJJ1-6a	HJJ1-1	HJJ1-3	HJJ1-1	HJJ1-1	HJJ1-1	HJJ1-2a
			4.0	HJJ3-6a	HJJ3-14a	HJJ3-1	HJJ3-3	HJJ3-1	HJJ3-1	HJJ3-1	HJJ3-1	HJJ3-3a	HJJ3-4a	HJJ3-3a	HJJ3-5a	HJJ3-5a	HJJ3-14a	HJJ3-1	HJJ3-3	HJJ3-1	HJJ3-1	HJJ3-1	HJJ3-3a
			5.5	HJJ3-14a	HJJ3-21a	HJJ3-2	HJJ3-5	HJJ3-2	HJJ3-2	HJJ3-2	HJJ3-2	HJJ3-4a	HJJ3-6a	HJJ3-4a	HJJ3-6a	HJJ3-6a	HJJ3-14a	HJJ3-2	HJJ3-5	HJJ3-2	HJJ3-2	HJJ3-2	HJJ3-4a
	0.7		0.7	HJJ1-2a	HJJ1-4a	HJJ1-1	HJJ1-1	HJJ1-1	HJJ1-1	HJJ1-1	HJJ1-1	HJJ1-1	HJJ1-1	HJJ1-1	HJJ1-1	HJJ1-1	HJJ1-2a	HJJ1-1	HJJ1-1	HJJ1-1	HJJ1-1	HJJ1-1	HJJ1-1
			2.5	HJJ1-6a	HJJ1-13a	HJJ1-3	HJJ1-5	HJJ1-1	HJJ1-1	HJJ1-1	HJJ1-1	HJJ1-3a	HJJ1-5a	HJJ1-2a	HJJ1-9a	HJJ1-4a	HJJ1-17a	HJJ1-2	HJJ1-5	HJJ1-1	HJJ1-1	HJJ1-2	HJJ1-3
			4.0	HJJ3-14a	HJJ3-20a	HJJ3-3	HJJ3-5	HJJ3-1	HJJ3-1	HJJ3-1	HJJ3-1	HJJ3-4a	HJJ3-5a	HJJ3-4a	HJJ3-11a	HJJ3-5a	HJJ3-19a	HJJ3-3	HJJ3-5	HJJ3-1	HJJ3-1	HJJ3-3	HJJ3-4
			5.5	HJJ3-25a	HJJ3-32a	HJJ3-6	HJJ3-13	HJJ3-2	HJJ3-2	HJJ3-2	HJJ3-2	HJJ3-5a	HJJ3-18a	HJJ3-22	HJJ3-29	HJJ3-23a	HJJ3-34	HJJ3-6	HJJ3-13	HJJ3-2	HJJ3-8	HJJ3-5	HJJ3-7

布管型号				9		10		11		12		13		13		14		14		15		16	
管架间距(m)				12		10		12		8		10		10		8		8		12		10	
管座材料				聚四氟乙烯		聚四氟乙烯		聚四氟乙烯		钢板		钢板		聚四氟乙烯		钢板		聚四氟乙烯		聚四氟乙烯		钢板	
地基承载力(KPa)				120	80	120	80	120	80	120	80	120	80	120	80	120	80	120	80	120	80	120	80
基本风压 kN/m²	0.4	标志高度(m)	0.7	HJJ1-1	HJJ1-5a	HJJ1-24a	HJJ1-24a	HJJ1-17	HJJ1-24	HJJ1-1	HJJ1-1	HJJ1-1	HJJ1-3a	HJJ1-1	HJJ1-1	HJJ1-1	HJJ1-3a	HJJ1-1	HJJ1-1	HJJ1-21a	HJJ1-21a	HJJ1-2a	HJJ1-5a
			2.5	HJJ1-5a	HJJ1-7a	HJJ1-11a	HJJ1-18a	HJJ1-9	HJJ1-17	HJJ1-1	HJJ1-2a	HJJ1-4a	HJJ1-6a	HJJ1-1	HJJ1-4	HJJ1-5a	HJJ1-6a	HJJ1-1	HJJ1-2	HJJ1-6a	HJJ1-21a	HJJ1-6a	HJJ1-7a
			4.0	HJJ3-5a	HJJ3-20a	HJJ3-7a	HJJ3-20a	HJJ3-15	HJJ3-29	HJJ3-1	HJJ3-2a	HJJ3-5a	HJJ3-14a	HJJ3-1	HJJ3-4	HJJ3-5a	HJJ3-14a	HJJ3-1	HJJ3-2	HJJ3-14a	HJJ3-28a	HJJ3-6a	HJJ3-20a
			5.5	HJJ3-6a	HJJ3-21a	HJJ3-19a	HJJ3-27a	HJJ3-16	HJJ3-31	HJJ3-1	HJJ3-8	HJJ3-6a	HJJ3-14a	HJJ3-2	HJJ3-5	HJJ3-5a	HJJ3-14a	HJJ3-1	HJJ3-4	HJJ3-20a	HJJ3-33a	HJJ3-14a	HJJ3-21a
	0.7		0.7	HJJ1-1	HJJ1-9a	HJJ1-24a	HJJ1-24a	HJJ1-17	HJJ1-24	HJJ1-1	HJJ1-1	HJJ1-1	HJJ1-2a	HJJ1-1	HJJ1-2	HJJ1-1	HJJ1-2a	HJJ1-1	HJJ1-1	HJJ1-21a	HJJ1-21a	HJJ1-3a	HJJ1-5a
			2.5	HJJ1-10a	HJJ1-24a	HJJ1-17	HJJ1-25	HJJ1-6	HJJ1-14	HJJ1-1	HJJ1-3	HJJ1-9a	HJJ1-17a	HJJ1-3	HJJ1-5	HJJ1-10a	HJJ1-17a	HJJ1-3	HJJ1-5	HJJ1-17a	HJJ1-31a	HJJ1-6a	HJJ1-14a
			4.0	HJJ3-11a	HJJ3-25a	HJJ3-24	HJJ3-34	HJJ3-6	HJJ3-21	HJJ3-2	HJJ3-3	HJJ3-11a	HJJ3-18a	HJJ3-3	HJJ3-6	HJJ3-11a	HJJ3-19a	HJJ3-3	HJJ3-5	HJJ3-19a	HJJ3-32a	HJJ3-14a	HJJ3-21a
			5.5	HJJ3-24	HJJ3-36	HJJ4-1	HJJ4-2	HJJ3-14	HJJ3-28	HJJ3-3	HJJ3-5	HJJ3-23	HJJ3-35	HJJ3-5	HJJ3-14	HJJ3-23a	HJJ3-34	HJJ3-4	HJJ3-7	HJJ6-3	HJJ6-6	HJJ3-25a	HJJ3-32a

活动管架基础选用表四

有地下水

图集号	01R414
页	19

审核 徐兰斌 校对 王清义 设计 黄高强

布管型号				16		17		18		19		20		21		22		23		24		24	
管架间距(m)				10		12		10		8		8		10		12		8		10		10	
管座材料				聚四氟乙烯		聚四氟乙烯		聚四氟乙烯		钢板		钢板		聚四氟乙烯		聚四氟乙烯		钢板		钢板		聚四氟乙烯	
地基承载力(kPa)				120	80	120	80	120	80	120	80	120	80	120	80	120	80	120	80	120	80	120	80
基本风压 kN/m²	0.4	标志高度(m)	0.7	HJJ1-1	HJJ1-1	HJJ1-1	HJJ1-4	HJJ1-1	HJJ1-2a	HJJ1-1	HJJ1-1	HJJ1-1	HJJ1-1	HJJ1-1	HJJ1-2a	HJJ1-29	HJJ1-29	HJJ1-1	HJJ1-1	HJJ1-1	HJJ1-5a	HJJ1-1	HJJ1-3
			2.5	HJJ1-1	HJJ1-8	HJJ1-3	HJJ1-17	HJJ1-3a	HJJ1-5a	HJJ1-1	HJJ1-1	HJJ1-1	HJJ1-3a	HJJ1-2a	HJJ1-10a	HJJ1-16	HJJ1-30	HJJ1-2a	HJJ1-4a	HJJ1-5a	HJJ1-7a	HJJ1-2	HJJ1-5
			4.0	HJJ3-1	HJJ3-15	HJJ3-3	HJJ3-12	HJJ3-3a	HJJ3-6a	HJJ3-1	HJJ3-8	HJJ3-1	HJJ3-3a	HJJ3-2a	HJJ3-12a	HJJ3-15	HJJ3-34	HJJ3-2a	HJJ3-4a	HJJ3-5a	HJJ3-20a	HJJ3-2	HJJ3-6
			5.5	HJJ3-2	HJJ3-11	HJJ3-4	HJJ3-20	HJJ3-3a	HJJ3-17a	HJJ3-1	HJJ3-3	HJJ3-1	HJJ3-9a	HJJ3-9a	HJJ3-23a	HJJ6-1	HJJ6-5	HJJ3-8	HJJ3-11a	HJJ3-6a	HJJ3-20a	HJJ3-3	HJJ3-7
	0.7		0.7	HJJ1-1	HJJ1-3	HJJ1-3	HJJ1-6	HJJ1-1	HJJ1-3	HJJ1-1	HJJ1-1	HJJ1-1	HJJ1-1	HJJ1-1	HJJ1-4	HJJ1-29	HJJ1-29	HJJ1-1	HJJ1-2	HJJ1-1	HJJ1-15	HJJ1-1	HJJ1-4
			2.5	HJJ1-4	HJJ1-6	HJJ1-5	HJJ1-14	HJJ1-3	HJJ1-11	HJJ1-2	HJJ1-5	HJJ1-2	HJJ1-3	HJJ1-4	HJJ1-12	HJJ1-13	HJJ1-27	HJJ1-2	HJJ1-10	HJJ1-15	HJJ1-23a	HJJ1-4	HJJ1-7
			4.0	HJJ3-4	HJJ3-6	HJJ3-6	HJJ3-21	HJJ3-4	HJJ3-12	HJJ3-2	HJJ3-5	HJJ3-2	HJJ3-4	HJJ3-4	HJJ3-13	HJJ3-12	HJJ3-27	HJJ3-3	HJJ3-11	HJJ3-17a	HJJ3-25a	HJJ3-4	HJJ3-14
			5.5	HJJ3-5	HJJ3-20	HJJ3-14	HJJ3-28	HJJ3-6	HJJ3-20	HJJ3-4	HJJ3-6	HJJ3-3	HJJ3-6	HJJ3-6	HJJ3-21	HJJ7-2	HJJ7-6	HJJ3-4	HJJ3-13	HJJ6-1	HJJ6-4	HJJ3-6	HJJ3-20

布管型号				25		26		27		27		28		28		29		30		30		31	
管架间距(m)				8		12		8		8		10		10		10		8		8		10	
管座材料				钢板		聚四氟乙烯		钢板		聚四氟乙烯		钢板		聚四氟乙烯		聚四氟乙烯		钢板		聚四氟乙烯		聚四氟乙烯	
地基承载力(KPa)				120	80	120	80	120	80	120	80	120	80	120	80	120	80	120	80	120	80	120	80
基本风压 kN/m²	0.4	标志高度(m)	0.7	HJJ1-1	HJJ1-1	HJJ1-32	HJJ1-33	HJJ1-1	HJJ1-4a	HJJ1-1	HJJ1-1	HJJ1-2a	HJJ1-6a	HJJ1-1	HJJ1-3	HJJ1-4	HJJ1-7	HJJ1-1	HJJ1-3a	HJJ1-1	HJJ1-1	HJJ2-10	HJJ2-10
			2.5	HJJ1-1	HJJ1-2	HJJ2-2	HJJ2-8	HJJ1-5a	HJJ1-7a	HJJ1-2a	HJJ1-9a	HJJ1-6a	HJJ1-14a	HJJ1-2	HJJ1-10	HJJ1-5	HJJ1-14	HJJ1-4a	HJJ1-6a	HJJ1-2a	HJJ1-4a	HJJ2-1	HJJ2-4
			4.0	HJJ3-1	HJJ3-3	HJJ3-7a	HJJ3-21a	HJJ3-6a	HJJ3-20a	HJJ3-2a	HJJ3-11a	HJJ3-6a	HJJ3-21a	HJJ3-2	HJJ3-11	HJJ3-5	HJJ3-25	HJJ3-5a	HJJ3-14a	HJJ3-2a	HJJ3-5a	HJJ3-6a	HJJ3-25a
			5.5	HJJ3-2	HJJ3-5	HJJ5-2a	HJJ5-5a	HJJ3-7a	HJJ3-20a	HJJ3-8	HJJ3-22	HJJ3-7a	HJJ3-28a	HJJ3-3	HJJ3-13	HJJ3-12	HJJ3-27	HJJ3-5a	HJJ3-20a	HJJ3-8	HJJ3-22	HJJ5-1a	HJJ5-6a
	0.7		0.7	HJJ1-1	HJJ1-2	HJJ1-32	HJJ1-33	HJJ1-1	HJJ1-8	HJJ1-1	HJJ1-4	HJJ1-2a	HJJ1-10a	HJJ1-1	HJJ1-5	HJJ1-4	HJJ1-7	HJJ1-1	HJJ1-3	HJJ1-1	HJJ1-2a	HJJ2-10	HJJ2-10
			2.5	HJJ1-3	HJJ1-5	HJJ2-5	HJJ2-9	HJJ1-10a	HJJ1-24a	HJJ1-4	HJJ1-12	HJJ1-11a	HJJ1-25a	HJJ1-5	HJJ1-7	HJJ1-6	HJJ1-21	HJJ1-9a	HJJ1-17a	HJJ1-3	HJJ1-11	HJJ2-3	HJJ2-6
			4.0	HJJ3-4	HJJ3-6	HJJ3-23	HJJ3-35	HJJ3-12a	HJJ3-25a	HJJ3-5	HJJ3-13	HJJ3-13a	HJJ3-27a	HJJ3-5	HJJ3-14	HJJ3-13	HJJ3-20	HJJ3-11a	HJJ3-19a	HJJ3-3	HJJ3-12	HJJ3-11	HJJ3-26
			5.5	HJJ3-5	HJJ3-14	HJJ7-3	HJJ7-5	HJJ3-29	HJJ3-37	HJJ3-6	HJJ3-20	HJJ6-2a	HJJ6-5a	HJJ3-6	HJJ3-20	HJJ3-14	HJJ3-28	HJJ3-23	HJJ3-34	HJJ3-6	HJJ3-20	HJJ7-1	HJJ7-4

活动管架基础选用表五

有地下水

图集号	01R414
页	20

审核 [illegible] 校对 [illegible] 设计 [illegible]

布管型号				32		33		34		35							
管架间距(m)				10		10		10		8							
管座材料				聚四氟乙烯		聚四氟乙烯		聚四氟乙烯		钢板							
地基承载力(kPa)				120	80	120	80	120	80	120	80						
基本风压 $\frac{kN}{m^2}$	0.4	标志高度(m)	0.7	HJJ1-1	HJJ1-15	HJJ1-1	HJJ1-4	HJJ1-1	HJJ1-9	HJJ1-1	HJJ1-1						
			2.5	HJJ1-3a	HJJ1-23a	HJJ1-8	HJJ1-22	HJJ1-2	HJJ1-22	HJJ1-2a	HJJ1-3a						
			4.0	HJJ3-4a	HJJ3-19a	HJJ3-3a	HJJ3-25a	HJJ3-15	HJJ3-29	HJJ3-2a	HJJ3-5a						
			5.5	HJJ3-16a	HJJ3-34	HJJ3-10	HJJ3-30	HJJ3-11	HJJ3-25	HJJ3-8	HJJ3-22						
	0.7		0.7	HJJ1-3	HJJ1-6	HJJ1-3	HJJ1-6	HJJ1-2	HJJ1-6	HJJ1-1	HJJ1-3						
			2.5	HJJ1-5	HJJ1-19	HJJ1-5	HJJ1-14	HJJ1-5	HJJ1-14	HJJ1-3	HJJ1-5						
			4.0	HJJ3-6	HJJ3-20	HJJ3-5	HJJ3-20	HJJ3-6	HJJ3-20	HJJ3-3	HJJ3-6						
			5.5	HJJ5-3	HJJ5-4	HJJ5-2	HJJ5-4	HJJ3-14	HJJ3-28	HJJ3-5	HJJ3-20						
布管型号																	
管架间距(m)																	
管座材料																	
地基承载力(KPa)																	
基本风压 $\frac{kN}{m^2}$	0.4	标志高度(m)	0.7														
			2.5														
			4.0														
			5.5														
	0.7		0.7														
			2.5														
			4.0														
			5.5														

活动管架基础选用表六 有地下水	图集号	01R414
审核 [illegible] 校对 王[illegible] 设计 [illegible]	页	21

固定管架选用说明

1. 固定管架及基础的选型必须根据管架横梁长度,管道水平推力,管架标志高度等由工艺决定的参数以及所处地区的地基承载力标准值,地下水埋深等由选用表选取.
2. 影响固定管架推力的因素很多，管架按组合内力设计比较困难。因此按分档推力设计。选用者需根据管架所处位置、伸缩器类型等诸多因素进行预组合后按适当推力档次进行选用。
3. 管架横梁长度比照活动管架进行了合并。梁长600管架除了最小推力档次(5t)仍按梁长600T型管架设计外，其余梁长600、900管架合并为梁长1000。梁长1200、1500、1800合并设计为梁长1800。梁长2100，2400合并设计为梁长2400。固定管架梁长选用按上述原则。
4. 管架标志高度为设定±0.000至管架顶面的高度,考虑到地形起伏及管道敷设的坡度,从实际地面至管架顶的高度将有所调整。高度的调整一般由基础埋深来调整.
5. 固定管架基础设计考虑了地基承载力和地下水埋深两种情况,当地下水位在基底以下时,按无地下水情况选取,当地下水位在基底以上时,按有地下水考虑。设计时，实际地面到管架顶高度、基础埋深及最高地下水埋深之间存在一定的相关关系，也可根据高度、埋深、地下水埋深按以下关系图调整。

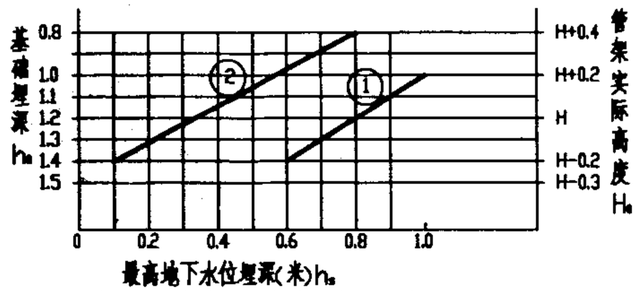

基础埋深与允许最高地下水埋深关系

①无地下水
②有地下水

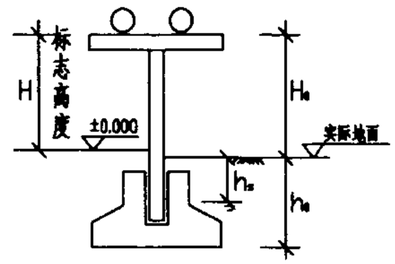

固定管架选用说明						图集号	01R414
审核	[illegible]	校对	张永良	设计	[illegible]	页	22

固定管道支架选用表

管道水平推力(kN)				5	10	20	30	50	80	130	190	250	340	430
横梁长度(mm)	600	标志高度(m)	0.7	GJ1-1-1										
			2.5	GJ1-2-1										
			4.0	GJ1-3-1										
			5.5	GJ1-4-1										
	1000	标志高度(m)	0.7		GJ1-1-2	GJ1-1-3	GJ1-1-4	GJ1-1-5	GJ1-1-6					
			2.5		GJ1-2-2	GJ1-2-3	GJ1-2-4	GJ1-2-5	GJ1-2-6					
			4.0		GJ1-3-2	GJ1-3-3	GJ1-3-4	GJ1-3-5	GJ1-3-6					
			5.5		GJ1-4-2	GJ1-4-3	GJ1-4-4	GJ1-4-5	GJ1-4-6					
	1800	标志高度(m)	0.7			GJ2-1-1	GJ2-1-2	GJ2-1-3	GJ2-1-4	GJ2-1-5	GJ2-1-6	GJ2-1-7	GJ2-1-8	
			2.5			GJ2-2-1	GJ2-2-2	GJ2-2-3	GJ2-2-4	GJ2-2-5	GJ2-2-6	GJ2-2-7	GJ2-2-8	
			4.0			GJ2-3-1	GJ2-3-2	GJ2-3-3	GJ2-3-4	GJ2-3-5	GJ2-3-6	GJ2-3-7	GJ2-3-8	
			5.5			GJ2-4-1	GJ2-4-2	GJ2-4-3	GJ2-4-4	GJ2-4-5	GJ2-4-6	GJ2-4-7	GJ2-4-8	
	2400	标志高度(m)	0.7				GJ3-1-1	GJ3-1-2	GJ3-1-3	GJ3-1-4	GJ3-1-5	GJ3-1-6	GJ3-1-7	GJ3-1-8
			2.5				GJ3-2-1	GJ3-2-2	GJ3-2-3	GJ3-2-4	GJ3-2-5	GJ3-2-6	GJ3-2-7	GJ3-2-8
			4.0				GJ3-3-1	GJ3-3-2	GJ3-3-3	GJ3-3-4	GJ3-3-5	GJ3-3-6	GJ3-3-7	GJ3-3-8
			5.5				GJ3-4-1	GJ3-4-2	GJ3-4-3	GJ3-4-4	GJ3-4-5	GJ3-4-6	GJ3-4-7	GJ3-4-8

固 定 管 道 支 架 基 础 选 用 表

固定支架编号				GJ1-1-1	GJ1-1-2	GJ1-1-3	GJ1-1-4	GJ1-1-5	GJ1-1-6	GJ1-2-1	GJ1-2-2	GJ1-2-3	GJ1-2-4	GJ1-2-5
地基承载力(kpa)	80	地下水	无	GJJ1-1-2	GJJ1-1-11	GJJ1-1-16	GJJ1-2-20	GJJ1-1-29	GJJ1-1-34	GJJ1-1-4	GJJ1-1-15	GJJ1-1-23	GJJ1-1-29	GJJ1-1-36
			有	GJJ1-1-3	GJJ1-1-13	GJJ1-1-19	GJJ1-1-23	GJJ1-1-31	GJJ1-1-37	GJJ1-1-5	GJJ1-1-17	GJJ1-1-25	GJJ1-2-32	GJJ1-1-38
	120		无	GJJ1-1-1	GJJ1-1-10	GJJ1-1-16	GJJ1-2-20	GJJ1-1-27	GJJ1-1-34	GJJ1-1-3	GJJ1-1-14	GJJ1-1-22	GJJ1-1-29	GJJ1-1-35
			有	GJJ1-1-3	GJJ1-1-12	GJJ1-1-19	GJJ1-1-23	GJJ1-1-31	GJJ1-1-37	GJJ1-1-5	GJJ1-1-17	GJJ1-1-25	GJJ1-2-32	GJJ1-1-38

固定支架编号				GJ1-2-6	GJ1-3-1	GJ1-3-2	GJ1-3-3	GJ1-3-4	GJ1-3-5	GJ1-3-6	GJ1-4-1	GJ1-4-2	GJ1-4-3	GJ1-4-4
地基承载力(kpa)	80	地下水	无	GJJ1-1-45	GJJ1-1-7	GJJ1-2-17	GJJ1-1-26	GJJ1-1-33	GJJ1-1-43	GJJ1-1-47	GJJ1-2-8	GJJ1-1-20	GJJ1-2-30	GJJ1-1-40
			有	GJJ1-1-46	GJJ1-1-8	GJJ1-1-19	GJJ1-1-30	GJJ1-1-36	GJJ1-1-45	GJJ1-1-50	GJJ1-1-9	GJJ1-1-21	GJJ1-1-32	GJJ1-1-41
	120		无	GJJ1-1-45	GJJ1-1-6	GJJ1-1-16	GJJ1-1-24	GJJ1-1-32	GJJ1-1-42	GJJ1-2-46	GJJ1-2-7	GJJ1-1-18	GJJ1-1-28	GJJ1-1-39
			有	GJJ1-1-46	GJJ1-1-8	GJJ1-1-19	GJJ1-1-30	GJJ1-1-36	GJJ1-1-45	GJJ1-1-50	GJJ1-1-9	GJJ1-1-20	GJJ1-1-32	GJJ1-1-41

固定支架编号				GJ1-4-5	GJ1-4-6	GJ2-1-1	GJ2-1-2	GJ2-1-3	GJ2-1-4	GJ2-1-5	GJ2-1-6	GJ2-1-7	GJ2-1-8	GJ2-2-1
地基承载力(kpa)	80	地下水	无	GJJ1-2-45	GJJ1-1-49	GJJ2-1-2	GJJ2-1-4	GJJ2-1-10	GJJ2-1-22	GJJ2-2-26	GJJ2A-1-1	GJJ2A-2-2	GJJ2A-1-4	GJJ2-1-6
			有	GJJ1-2-46	GJJ1-1-51	GJJ2-1-3	GJJ2-1-7	GJJ2-1-14	GJJ2-1-23	GJJ2-1-29	GJJ2A-1-2	GJJ2A-1-3	GJJ2A-1-5	GJJ2-1-8
	120		无	GJJ1-1-44	GJJ1-1-48	GJJ2-1-1	GJJ2-1-4	GJJ2-1-10	GJJ2-1-21	GJJ2-2-26	GJJ2A-1-1	GJJ2A-2-2	GJJ2A-1-4	GJJ2-1-5
			有	GJJ1-2-46	GJJ1-1-51	GJJ2-1-3	GJJ2-1-7	GJJ2-1-14	GJJ2-1-23	GJJ2-1-29	GJJ2A-1-2	GJJ2A-1-3	GJJ2A-1-5	GJJ2-1-8

固定支架编号				GJ2-2-2	GJ2-2-3	GJ2-2-4	GJ2-2-5	GJ2-2-6	GJ2-2-7	GJ2-2-8	GJ2-3-1	GJ2-3-2	GJ2-3-3	GJ2-3-4
地基承载力(kpa)	80	地下水	无	GJJ2-1-12	GJJ2-2-19	GJJ2-1-27	GJJ2-1-33	GJJ2B-1-4	GJJ2B-1-6	GJJ2B-1-9	GJJ2-1-9	GJJ2-1-16	GJJ2-1-25	GJJ2-1-31
			有	GJJ2-1-15	GJJ2-2-20	GJJ2-2-30	GJJ2-1-37	GJJ2B-1-3	GJJ2B-1-6	GJJ2B-1-9	GJJ2-1-12	GJJ2-1-18	GJJ2-1-27	GJJ2-1-35
	120		无	GJJ2-2-11	GJJ2-1-18	GJJ2-1-27	GJJ2-1-33	GJJ2B-1-1	GJJ2B-1-2	GJJ2B-1-4	GJJ2-2-8	GJJ2-2-14	GJJ2-1-24	GJJ2-1-30
			有	GJJ2-1-15	GJJ2-2-20	GJJ2-2-30	GJJ2-1-37	GJJ2B-1-1	GJJ2B-1-2	GJJ2B-1-4	GJJ2-1-12	GJJ2-1-18	GJJ2-1-27	GJJ2-1-35

附注：

1. 表中地基承载力为标准值

固定管架基础选用表一	图集号	01R414
审核 [illegible] 校对 张永良 设计 [illegible]	页	24

固 定 管 道 支 架 基 础 选 用 表

固定支架编号				GJ2-3-5	GJ2-3-6	GJ2-3-7	GJ2-3-8	GJ2-4-1	GJ2-4-2	GJ2-4-3	GJ2-4-4	GJ2-4-5	GJ2-4-6	GJ2-4-7
地基承载力(kpa)	80	地下水	无	GJJ2-1-38	GJJ2B-1-5	GJJ2B-1-7	GJJ2B-1-10	GJJ2-1-13	GJJ2-1-19	GJJ2-1-28	GJJ2-1-34	GJJ2B-3-3	GJJ2B-2-6	GJJ2B-1-8
			有	GJJ2-1-39	GJJ2B-1-5	GJJ2B-1-7	GJJ2B-1-10	GJJ2-1-16	GJJ2-1-20	GJJ2-1-30	GJJ2-1-36	GJJ2B-3-3	GJJ2B-2-6	GJJ2B-1-8
	120		无	GJJ2-2-37	GJJ2B-2-2	GJJ2B-2-3	GJJ2B-1-5	GJJ2-1-11	GJJ2-1-17	GJJ2-1-26	GJJ2-1-32	GJJ2B-2-1	GJJ2B-3-2	GJJ2B-3-3
			有	GJJ2-1-39	GJJ2B-2-2	GJJ2B-2-3	GJJ2B-1-5	GJJ2-1-16	GJJ2-1-20	GJJ2-1-30	GJJ2-1-36	GJJ2B-2-1	GJJ2B-3-2	GJJ2B-3-3

固定支架编号				GJ2-4-8	GJ3-1-1	GJ3-1-2	GJ3-1-3	GJ3-1-4	GJ3-1-5	GJ3-1-6	GJ3-1-7	GJ3-1-8	GJ3-2-1	GJ3-2-2
地基承载力(kpa)	80	地下水	无	GJJ2B-1-11	GJJ3-1-1	GJJ3-1-3	GJJ3-2-7	GJJ3-1-12	GJJ3A-1-1	GJJ3A-2-2	GJJ3A-1-4	GJJ3A-1-5	GJJ3-1-4	GJJ3-1-8
			有	GJJ2B-2-10	GJJ3-1-2	GJJ3-1-5	GJJ3-2-10	GJJ3-1-14	GJJ3A-1-2	GJJ3A-1-3	GJJ3A-1-5	GJJ3A-1-6	GJJ3-1-5	GJJ3-1-11
	120		无	GJJ2B-2-6	GJJ3-1-1	GJJ3-1-3	GJJ3-2-7	GJJ3-1-12	GJJ3A-1-1	GJJ3A-2-2	GJJ3A-1-4	GJJ3A-1-5	GJJ3-1-4	GJJ3-1-8
			有	GJJ2B-2-6	GJJ3-1-2	GJJ3-1-5	GJJ3-2-10	GJJ3-1-14	GJJ3A-1-2	GJJ3A-1-3	GJJ3A-1-5	GJJ3A-1-6	GJJ3-1-5	GJJ3-1-11

固定支架编号				GJ3-2-3	GJ3-2-4	GJ3-2-5	GJ3-2-6	GJ3-2-7	GJ3-2-8	GJ3-3-1	GJ3-3-2	GJ3-3-3	GJ3-3-4	GJ3-3-5
地基承载力(kpa)	80	地下水	无	GJJ3-1-13	GJJ3-1-19	GJJ3B-1-4	GJJ3B-1-6	GJJ3B-1-9	GJJ3B-1-12	GJJ3-1-6	GJJ3-2-11	GJJ3-1-16	GJJ3-1-22	GJJ3B-1-5
			有	GJJ3-1-15	GJJ3-1-20	GJJ3B-1-3	GJJ3B-1-6	GJJ3B-1-9	GJJ3B-2-11	GJJ3-1-8	GJJ3-1-13	GJJ3-1-17	GJJ3-1-23	GJJ3B-1-5
	120		无	GJJ3-1-13	GJJ3-1-18	GJJ3B-1-1	GJJ3B-1-2	GJJ3B-1-4	GJJ3B-3-6	GJJ3-2-5	GJJ3-2-11	GJJ3-2-15	GJJ3-1-21	GJJ3B-2-2
			有	GJJ3-1-15	GJJ3-1-20	GJJ3B-1-1	GJJ3B-1-2	GJJ3B-1-4	GJJ3B-3-6	GJJ3-1-8	GJJ3-1-13	GJJ3-1-17	GJJ3-1-23	GJJ3B-2-2

固定支架编号				GJ3-3-6	GJ3-3-7	GJ3-3-8	GJ3-4-1	GJ3-4-2	GJ3-4-3	GJ3-4-4	GJ3-4-5	GJ3-4-6	GJ3-4-7	GJ3-4-8
地基承载力(kpa)	80	地下水	无	GJJ3B-1-7	GJJ3B-1-10	GJJ3B-1-13	GJJ3-1-9	GJJ3-2-13	GJJ3-2-19	GJJ3B-3-3	GJJ3B-2-6	GJJ3B-1-8	GJJ3B-1-11	GJJ3B-1-14
			有	GJJ3B-1-7	GJJ3B-1-10	GJJ3B-1-13	GJJ3-1-10	GJJ3-2-15	GJJ3-2-20	GJJ3B-3-3	GJJ3B-2-6	GJJ3B-1-8	GJJ3B-2-10	GJJ3B-1-14
	120		无	GJJ3B-2-3	GJJ3B-1-5	GJJ3B-4-6	GJJ3-1-7	GJJ3-2-12	GJJ3-2-18	GJJ3B-2-1	GJJ3B-3-2	GJJ3B-3-3	GJJ3B-2-6	GJJ3B-2-8
			有	GJJ3B-2-3	GJJ3B-1-5	GJJ3B-4-6	GJJ3-1-10	GJJ3-2-15	GJJ3-2-20	GJJ3B-2-1	GJJ3B-3-2	GJJ3B-3-3	GJJ3B-2-6	GJJ3B-2-8

附注：

1. 表中地基承载力为标准值

固定管架基础选用表二	图集号	01R414
审核 [illegible] 校对 [illegible] 设计 [illegible]	页	25

钢管管架选用说明

1.钢管管架及基础的选型必须根据管架所布管径,管架高度以及所处地区的基本风压值,地基承载力标准值,地下水埋深等由选用表选取.

2.当管架上布置有DN=200蒸汽管时,管座材料应用聚四氟乙烯板，在个体设计中应予说明.

3.管架高度为所在地面至管架顶面的高度,考虑到地形起伏及管道坡度等的高度调整宜由管架本身调整，个体设计中应注明各管架高度.

4.钢管管架基础设计考虑了两种地基承载力和地下水埋深情况,基础埋深按1.0m考虑,当地下水位在基底以下时,按无地下水情况选取,当地下水位在基底以上,但不小于0.5米时，按有地下水情况选取；当地下水埋深小于0.5米时，可增加埋深解决.此时选用者应修改基础图（增加基础短柱长度），并且基础选型时的管架高度应取基底到管顶的高度减1.0取用.

5.受双向推力的钢管管架基础应按下述原则修改：

5.1 当所选管架基础沿管道方向基底尺寸较小时，可直接使用，无须修改.

5.2 当所选管架基础沿管道方向基底尺寸较大时，则将横向基底尺寸加大至与管道方向相同，基底钢筋相应改动.

支架受力表及安装尺寸表

布管类型			(1)	(2)	(3)	(4)	(5)	(6)	(7)	(8)	(9)	(10)	(11)	(12)
DN (mm)			<80	100~125	150~200	32	40	50	65	80	100	125	150	200
输送介质			Z	Z	Z	R	R	R	R	R	R	R	R	R
保温层外径 (mm)			230	300	400	120	150	160	175	190	230	255	280	360
支架受力表(kN)	垂直荷载		1.3	2.6	7.2	0.46	0.6	0.8	1.3	1.7	2.5	3.4	5	12.8
	轴向力	活动支架	0.4	0.78	1.0	0.14	0.18	0.2	0.4	0.5	0.7	1.0	1.5	1.3
		中间固定支架	0.8	1.6	4.0	0.3	0.4	0.5	0.8	1.0	1.4	1.8	2.5	4.4
		尽端固定支架	2.7	5.5	13.3	1.1	1.4	1.8	2.6	3.2	4.7	6.0	8.3	14.5
	横向力	尽端固定支架	0.24	0.5	2.0	0.1	0.11	0.15	0.2	0.26	0.37	0.51	0.8	1.2
安装尺寸表	B (mm)		300	500			700					900		
	单双管		单管			双管								
	a (mm)		--	--	--	320	330	350	370	390	420	450	510	580
	b (mm)		--	--	--	90	185	175	165	155	140	225	180	160
	支架间距(m)		8	10	12	5	5	8	7.6	7.7	8.5	9	10	12

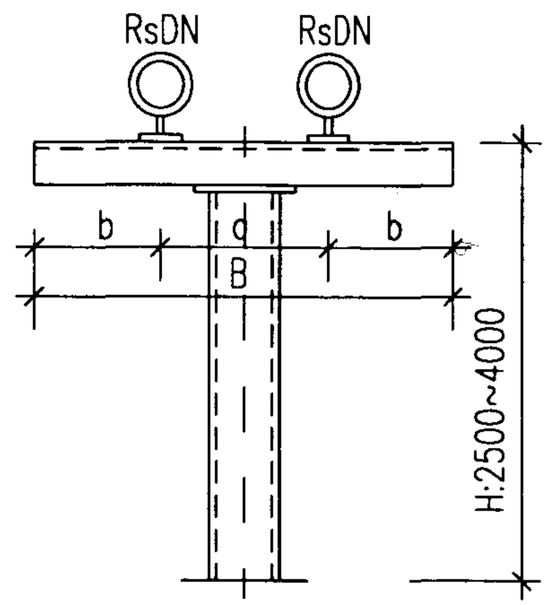

双管

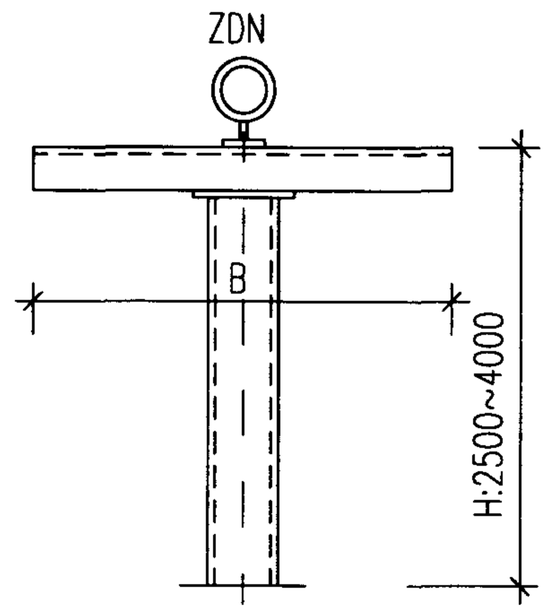

单管

钢管管架选用说明	图集号	01R414
审核 [illegible] 校对 郭惠琴 设计 [illegible]	页	26

管架种类	风荷载 (kN/m²)	管架高度 H	钢管管架布管类型											
			(1)	(2)	(3)	(4)	(5)	(6)	(7)	(8)	(9)	(10)	(11)	(12)
滑动管架	0.4	H≤2500	GGJ 1-1	GGJ 2-1	GGJ 2-3	GGJ 2-1	GGJ 3-1	GGJ 3-1	GGJ 3-1	GGJ 3-2	GGJ 3-5	GGJ 4-1	GGJ 4-9	GGJ 4-21
		2500 <H≤3000	GGJ 1-2	GGJ 2-2	GGJ 2-4	GGJ 2-2	GGJ 3-3	GGJ 3-3	GGJ 3-3	GGJ 3-3	GGJ 3-6	GGJ 4-2	GGJ 4-11	GGJ 4-22
		3000 <H≤3500	GGJ 1-3	GGJ 2-4	GGJ 2-5	GGJ 2-4	GGJ 3-5	GGJ 3-5	GGJ 3-5	GGJ 3-5	GGJ 3-7	GGJ 4-3	GGJ 4-12	GGJ 4-23
		3500 <H≤4000	GGJ 1-4	GGJ 2-7	GGJ 2-7	GGJ 2-7	GGJ 3-8	GGJ 3-8	GGJ 3-8	GGJ 3-8	GGJ 3-8	GGJ 4-4	GGJ 4-13	GGJ 4-25
	0.7	H≤2500	GGJ 1-1	GGJ 2-3	GGJ 2-6	GGJ 2-1	GGJ 3-1	GGJ 3-1	GGJ 3-2	GGJ 3-3	GGJ 3-5	GGJ 4-1	GGJ 4-10	GGJ 4-21
		2500 <H≤3000	GGJ 1-2	GGJ 2-4	GGJ 2-8	GGJ 2-2	GGJ 3-3	GGJ 3-3	GGJ 3-3	GGJ 3-4	GGJ 3-6	GGJ 4-3	GGJ 4-11	GGJ 4-23
		3000 <H≤3500	GGJ 1-3	GGJ 2-5	GGJ 2-8	GGJ 2-4	GGJ 3-5	GGJ 3-5	GGJ 3-5	GGJ 3-5	GGJ 3-8	GGJ 4-4	GGJ 4-12	GGJ 4-24
		3500 <H≤4000	GGJ 1-4	GGJ 2-7	GGJ 2-9	GGJ 2-7	GGJ 3-8	GGJ 3-8	GGJ 3-8	GGJ 3-8	GGJ 3-9	GGJ 4-5	GGJ 4-14	GGJ 4-26
中间固定管架	0.4	H≤2500	GGJ 1-1	GGJ 2-4	GGJ 2-10	GGJ 2-1	GGJ 3-1	GGJ 3-2	GGJ 3-5	GGJ 3-7	GGJ 3-9	GGJ 4-5	GGJ 4-13	GGJ 4-27
		2500 <H≤3000	GGJ 1-2	GGJ 2-5	GGJ 2-11	GGJ 2-2	GGJ 3-3	GGJ 3-3	GGJ 3-6	GGJ 3-8	GGJ 3-10	GGJ 4-6	GGJ 4-15	GGJ 4-28
		3000 <H≤3500	GGJ 1-3	GGJ 2-7	GGJ 2-12	GGJ 2-4	GGJ 3-5	GGJ 3-5	GGJ 3-8	GGJ 3-9	GGJ 3-12	GGJ 4-7	GGJ 4-16	GGJ 4-29
		3500 <H≤4000	GGJ 1-4	GGJ 2-8	GGJ 2-13	GGJ 2-7	GGJ 3-8	GGJ 3-8	GGJ 3-9	GGJ 3-10	GGJ 3-13	GGJ 4-8	GGJ 4-17	GGJ 4-30
	0.7	H≤2500	GGJ 1-1	GGJ 2-4	GGJ 2-10	GGJ 2-1	GGJ 3-1	GGJ 3-2	GGJ 3-5	GGJ 3-7	GGJ 3-9	GGJ 4-5	GGJ 4-14	GGJ 4-27
		2500 <H≤3000	GGJ 1-2	GGJ 2-6	GGJ 2-11	GGJ 2-2	GGJ 3-3	GGJ 3-3	GGJ 3-7	GGJ 3-8	GGJ 3-10	GGJ 4-6	GGJ 4-15	GGJ 4-28
		3000 <H≤3500	GGJ 1-3	GGJ 2-7	GGJ 2-12	GGJ 2-4	GGJ 3-5	GGJ 3-5	GGJ 3-8	GGJ 3-9	GGJ 3-12	GGJ 4-7	GGJ 4-16	GGJ 4-29
		3500 <H≤4000	GGJ 1-4	GGJ 2-8	GGJ 2-13	GGJ 2-7	GGJ 3-8	GGJ 3-8	GGJ 3-9	GGJ 3-10	GGJ 3-13	GGJ 4-8	GGJ 4-17	GGJ 4-30
尽端固定管架	0.4	H≤2500	GGJ 1-5	GGJ 2-12	GGJ 2-16	GGJ 2-6	GGJ 3-9	GGJ 3-11	GGJ 3-14	GGJ 3-16	GGJ 3-19	GGJ 4-18	GGJ 4-20	GGJ 4-33
		2500 <H≤3000	GGJ 1-6	GGJ 2-13	GGJ 2-17	GGJ 2-8	GGJ 3-10	GGJ 3-13	GGJ 3-16	GGJ 3-17	GGJ 3-21	GGJ 4-19	GGJ 4-20	GGJ 4-34
		3000 <H≤3500	GGJ 1-7	GGJ 2-14	GGJ 2-18	GGJ 2-9	GGJ 3-12	GGJ 3-14	GGJ 3-17	GGJ 3-18	GGJ 3-22	GGJ 4-20	GGJ 4-31	GGJ 4-35
		3500 <H≤4000	GGJ 1-8	GGJ 2-15	GGJ 2-19	GGJ 2-10	GGJ 3-13	GGJ 3-15	GGJ 3-17	GGJ 3-20	GGJ 3-23	GGJ 4-20	GGJ 4-32	GGJ 4-36
	0.7	H≤2500	GGJ 1-5	GGJ 2-12	GGJ 2-16	GGJ 2-6	GGJ 3-9	GGJ 3-11	GGJ 3-14	GGJ 3-16	GGJ 3-19	GGJ 4-18	GGJ 4-20	GGJ 4-33
		2500 <H≤3000	GGJ 1-6	GGJ 2-13	GGJ 2-17	GGJ 2-8	GGJ 3-10	GGJ 3-13	GGJ 3-16	GGJ 3-17	GGJ 3-21	GGJ 4-19	GGJ 4-20	GGJ 4-34
		3000 <H≤3500	GGJ 1-7	GGJ 2-14	GGJ 2-18	GGJ 2-9	GGJ 3-12	GGJ 3-14	GGJ 3-17	GGJ 3-18	GGJ 3-22	GGJ 4-20	GGJ 4-31	GGJ 4-35
		3500 <H≤4000	GGJ 1-8	GGJ 2-15	GGJ 2-19	GGJ 2-10	GGJ 3-13	GGJ 3-15	GGJ 3-17	GGJ 3-20	GGJ 3-23	GGJ 4-20	GGJ 4-32	GGJ 4-36

管架种类	风荷载 (kN/m²)	管架高度 H	钢管管架基础类型											
			(1)	(2)	(3)	(4)	(5)	(6)	(7)	(8)	(9)	(10)	(11)	(12)
滑动管架	0.4	H≤2500	GGJJ1-10	GGJJ1-36	GGJJ1-31	GGJJ1-1	GGJJ1-8	GGJJ1-15	GGJJ1-42	GGJJ1-62	GGJJ1-69	GGJJ2-36	GGJJ2-51	GGJJ2-42
		2500<H≤3000	GGJJ1-14	GGJJ1-45	GGJJ1-39	GGJJ1-13	GGJJ1-13	GGJJ1-16	GGJJ1-48	GGJJ1-62	GGJJ2-32	GGJJ2-43	GGJJ3-10	GGJJ2-47
		3000<H≤3500	GGJJ1-22	GGJJ1-50	GGJJ2-12	GGJJ1-22	GGJJ1-22	GGJJ1-24	GGJJ1-49	GGJJ1-63	GGJJ2-36	GGJJ2-48	GGJJ3-12	GGJJ3-5
		3500<H≤4000	GGJJ2-3	GGJJ2-15	GGJJ2-16	GGJJ2-3	GGJJ2-3	GGJJ2-3	GGJJ2-14	GGJJ2-24	GGJJ2-37	GGJJ2-54	GGJJ3-15	GGJJ3-9
	0.7	H≤2500	GGJJ1-6	GGJJ1-21	GGJJ2-1	GGJJ1-4	GGJJ1-3	GGJJ1-7	GGJJ1-30	GGJJ1-45	GGJJ1-67	GGJJ2-33	GGJJ2-52	GGJJ2-29
		2500<H≤3000	GGJJ1-18	GGJJ1-28	GGJJ2-8	GGJJ1-15	GGJJ1-14	GGJJ1-19	GGJJ1-38	GGJJ1-51	GGJJ2-30	GGJJ2-44	GGJJ3-12	GGJJ3-1
		3000<H≤3500	GGJJ1-26	GGJJ2-1	GGJJ2-9	GGJJ1-23	GGJJ1-22	GGJJ1-26	GGJJ1-46	GGJJ1-61	GGJJ2-33	GGJJ2-49	GGJJ3-14	GGJJ3-2
		3500<H≤4000	GGJJ2-5	GGJJ2-7	GGJJ2-13	GGJJ2-3	GGJJ2-3	GGJJ2-6	GGJJ2-11	GGJJ2-25	GGJJ2-39	GGJJ3-7	GGJJ4-1	GGJJ3-3
中间固定管架	0.4	H≤2500	GGJJ1-55	GGJJ1-72	GGJJ3-15	GGJJ1-33	GGJJ1-54	GGJJ1-62	GGJJ1-72	GGJJ2-42	GGJJ2-52	GGJJ3-13	GGJJ3-19	GGJJ4-10
		2500<H≤3000	GGJJ1-56	GGJJ2-42	GGJJ3-18	GGJJ1-34	GGJJ1-48	GGJJ1-65	GGJJ2-36	GGJJ2-47	GGJJ2-58	GGJJ3-15	GGJJ4-5	GGJJ5-1
		3000<H≤3500	GGJJ1-57	GGJJ2-47	GGJJ4-5	GGJJ1-35	GGJJ1-57	GGJJ1-70	GGJJ2-43	GGJJ2-52	GGJJ3-14	GGJJ4-2	GGJJ4-8	GGJJ5-3
		3500<H≤4000	GGJJ2-20	GGJJ2-51	GGJJ4-7	GGJJ2-3	GGJJ2-20	GGJJ2-26	GGJJ2-48	GGJJ2-54	GGJJ3-15	GGJJ4-5	GGJJ4-10	GGJJ5-6
	0.7	H≤2500	GGJJ1-37	GGJJ1-71	GGJJ3-15	GGJJ1-34	GGJJ1-55	GGJJ1-58	GGJJ1-75	GGJJ2-43	GGJJ2-54	GGJJ3-14	GGJJ4-3	GGJJ4-10
		2500<H≤3000	GGJJ1-51	GGJJ2-34	GGJJ3-19	GGJJ1-43	GGJJ1-56	GGJJ1-63	GGJJ2-42	GGJJ2-47	GGJJ2-58	GGJJ3-18	GGJJ4-6	GGJJ5-2
		3000<H≤3500	GGJJ1-51	GGJJ2-40	GGJJ4-5	GGJJ1-44	GGJJ1-57	GGJJ1-67	GGJJ2-47	GGJJ2-54	GGJJ3-14	GGJJ4-4	GGJJ4-8	GGJJ5-4
		3500<H≤4000	GGJJ2-21	GGJJ2-46	GGJJ4-8	GGJJ2-10	GGJJ2-20	GGJJ2-27	GGJJ2-52	GGJJ2-58	GGJJ3-18	GGJJ4-5	GGJJ4-11	GGJJ5-7
尽端固定管架	0.4	H≤2500	GGJJ2-55	GGJJ4-8	GGJJ5-16	GGJJ2-51	GGJJ2-58	GGJJ3-15	GGJJ4-7	GGJJ4-11	GGJJ4-21	GGJJ5-12	GGJJ6-3	GGJJ6-18
		2500<H≤3000	GGJJ2-59	GGJJ4-11	GGJJ5-20	GGJJ2-54	GGJJ2-60	GGJJ3-19	GGJJ4-10	GGJJ4-14	GGJJ5-10	GGJJ5-16	GGJJ6-7	GGJJ7-1
		3000<H≤3500	GGJJ3-15	GGJJ4-13	GGJJ6-6	GGJJ2-58	GGJJ3-15	GGJJ4-5	GGJJ4-12	GGJJ4-17	GGJJ5-13	GGJJ6-1	GGJJ6-12	GGJJ7-5
		3500<H≤4000	GGJJ3-18	GGJJ4-17	GGJJ6-9	GGJJ3-14	GGJJ3-19	GGJJ4-7	GGJJ4-16	GGJJ5-6	GGJJ5-16	GGJJ6-5	GGJJ6-15	GGJJ7-8
	0.7	H≤2500	GGJJ2-58	GGJJ4-9	GGJJ5-17	GGJJ2-53	GGJJ2-58	GGJJ3-18	GGJJ4-7	GGJJ4-11	GGJJ4-21	GGJJ5-12	GGJJ6-3	GGJJ6-18
		2500<H≤3000	GGJJ2-60	GGJJ4-12	GGJJ5-20	GGJJ2-54	GGJJ2-60	GGJJ3-19	GGJJ4-10	GGJJ4-15	GGJJ5-10	GGJJ5-17	GGJJ6-7	GGJJ7-2
		3000<H≤3500	GGJJ3-15	GGJJ4-15	GGJJ6-6	GGJJ2-58	GGJJ3-15	GGJJ4-5	GGJJ4-13	GGJJ4-18	GGJJ5-13	GGJJ6-2	GGJJ6-12	GGJJ7-5
		3500<H≤4000	GGJJ3-19	GGJJ4-17	GGJJ6-10	GGJJ3-14	GGJJ3-19	GGJJ4-8	GGJJ4-16	GGJJ5-7	GGJJ5-16	GGJJ6-5	GGJJ6-15	GGJJ7-8

钢管管架基础选用表一

$f_k=120kPa$ 无地下水

图集号	01R414
页	28

审核 [illegible] 校对 郭惠琴 设计 [illegible]

管架种类	风荷载 (kN/m²)	管架高度 H	钢管管架基础类型											
			(1)	(2)	(3)	(4)	(5)	(6)	(7)	(8)	(9)	(10)	(11)	(12)
滑动管架	0.4	H≤2500	GGJJ1-14	GGJJ1-45	GGJJ1-47	GGJJ1-2	GGJJ1-9	GGJJ1-16	GGJJ1-49	GGJJ1-65	GGJJ1-73	GGJJ2-47	GGJJ2-58	GGJJ2-58
		2500<H≤3000	GGJJ1-15	GGJJ1-51	GGJJ1-53	GGJJ1-13	GGJJ1-13	GGJJ1-25	GGJJ1-57	GGJJ1-70	GGJJ2-36	GGJJ2-52	GGJJ3-14	GGJJ2-59
		3000<H≤3500	GGJJ1-23	GGJJ1-60	GGJJ2-22	GGJJ1-22	GGJJ1-22	GGJJ1-25	GGJJ1-63	GGJJ1-72	GGJJ2-43	GGJJ2-54	GGJJ3-15	GGJJ3-15
		3500<H≤4000	GGJJ2-3	GGJJ2-21	GGJJ2-22	GGJJ2-3	GGJJ2-3	GGJJ2-4	GGJJ2-24	GGJJ2-30	GGJJ2-48	GGJJ2-58	GGJJ3-19	GGJJ3-18
	0.7	H≤2500	GGJJ1-12	GGJJ1-28	GGJJ2-9	GGJJ1-5	GGJJ1-11	GGJJ1-20	GGJJ1-38	GGJJ1-60	GGJJ1-74	GGJJ2-45	GGJJ2-60	GGJJ2-41
		2500<H≤3000	GGJJ1-19	GGJJ1-32	GGJJ2-13	GGJJ1-15	GGJJ1-15	GGJJ1-20	GGJJ1-46	GGJJ1-61	GGJJ2-38	GGJJ2-50	GGJJ3-17	GGJJ3-8
		3000<H≤3500	GGJJ1-26	GGJJ2-2	GGJJ2-19	GGJJ1-23	GGJJ1-23	GGJJ1-27	GGJJ1-47	GGJJ1-64	GGJJ2-44	GGJJ2-56	GGJJ3-19	GGJJ3-11
		3500<H≤4000	GGJJ2-6	GGJJ2-9	GGJJ2-19	GGJJ2-3	GGJJ2-3	GGJJ2-6	GGJJ2-16	GGJJ2-28	GGJJ2-49	GGJJ3-18	GGJJ4-5	GGJJ3-11
中间固定管架	0.4	H≤2500	GGJJ1-55	GGJJ1-75	GGJJ3-18	GGJJ1-41	GGJJ1-55	GGJJ1-65	GGJJ1-75	GGJJ2-47	GGJJ2-54	GGJJ3-15	GGJJ3-21	GGJJ4-16
		2500<H≤3000	GGJJ1-62	GGJJ2-47	GGJJ3-20	GGJJ1-42	GGJJ1-56	GGJJ1-70	GGJJ2-43	GGJJ2-52	GGJJ2-59	GGJJ3-18	GGJJ4-7	GGJJ5-5
		3000<H≤3500	GGJJ1-63	GGJJ2-51	GGJJ4-7	GGJJ1-43	GGJJ1-63	GGJJ1-73	GGJJ2-47	GGJJ2-54	GGJJ3-15	GGJJ4-5	GGJJ4-10	GGJJ5-8
		3500<H≤4000	GGJJ2-24	GGJJ2-54	GGJJ4-9	GGJJ2-10	GGJJ2-20	GGJJ2-30	GGJJ2-52	GGJJ2-58	GGJJ3-18	GGJJ4-7	GGJJ4-12	GGJJ5-10
	0.7	H≤2500	GGJJ1-45	GGJJ1-74	GGJJ3-20	GGJJ1-35	GGJJ1-62	GGJJ1-59	GGJJ1-76	GGJJ2-47	GGJJ2-58	GGJJ3-18	GGJJ4-7	GGJJ4-17
		2500<H≤3000	GGJJ1-51	GGJJ2-40	GGJJ3-21	GGJJ1-43	GGJJ1-62	GGJJ1-67	GGJJ2-47	GGJJ2-54	GGJJ2-60	GGJJ3-20	GGJJ4-9	GGJJ5-7
		3000<H≤3500	GGJJ1-61	GGJJ2-46	GGJJ4-9	GGJJ1-50	GGJJ1-63	GGJJ1-68	GGJJ2-52	GGJJ2-58	GGJJ3-18	GGJJ4-6	GGJJ4-11	GGJJ5-10
		3500<H≤4000	GGJJ2-25	GGJJ2-50	GGJJ4-11	GGJJ2-14	GGJJ2-24	GGJJ2-31	GGJJ2-54	GGJJ2-59	GGJJ3-19	GGJJ4-8	GGJJ4-13	GGJJ5-12
尽端固定管架	0.4	H≤2500	GGJJ2-58	GGJJ4-10	GGJJ5-18	GGJJ2-52	GGJJ2-58	GGJJ3-18	GGJJ4-8	GGJJ4-12	GGJJ4-21	GGJJ5-13	GGJJ6-4	GGJJ6-19
		2500<H≤3000	GGJJ2-60	GGJJ4-12	GGJJ5-21	GGJJ2-54	GGJJ2-60	GGJJ3-20	GGJJ4-10	GGJJ4-16	GGJJ5-10	GGJJ5-17	GGJJ6-9	GGJJ7-3
		3000<H≤3500	GGJJ3-17	GGJJ4-16	GGJJ6-7	GGJJ2-58	GGJJ3-18	GGJJ4-6	GGJJ4-13	GGJJ4-18	GGJJ5-13	GGJJ6-3	GGJJ6-13	GGJJ7-6
		3500<H≤4000	GGJJ3-19	GGJJ4-18	GGJJ6-11	GGJJ3-14	GGJJ3-19	GGJJ4-8	GGJJ4-16	GGJJ5-7	GGJJ5-17	GGJJ6-6	GGJJ6-17	GGJJ7-9
	0.7	H≤2500	GGJJ2-58	GGJJ4-10	GGJJ5-19	GGJJ2-52	GGJJ2-58	GGJJ3-18	GGJJ4-8	GGJJ4-12	GGJJ4-21	GGJJ5-14	GGJJ6-5	GGJJ6-19
		2500<H≤3000	GGJJ2-62	GGJJ4-13	GGJJ5-21	GGJJ2-58	GGJJ2-62	GGJJ3-20	GGJJ4-11	GGJJ4-16	GGJJ5-11	GGJJ5-18	GGJJ6-10	GGJJ7-4
		3000<H≤3500	GGJJ3-18	GGJJ4-16	GGJJ6-8	GGJJ2-59	GGJJ3-18	GGJJ4-7	GGJJ4-13	GGJJ4-19	GGJJ5-15	GGJJ6-3	GGJJ6-14	GGJJ7-7
		3500<H≤4000	GGJJ3-20	GGJJ4-19	GGJJ6-12	GGJJ3-15	GGJJ3-19	GGJJ4-8	GGJJ4-17	GGJJ5-7	GGJJ5-17	GGJJ6-6	GGJJ6-17	GGJJ7-9

钢管管架基础选用表二

f_k=80kPa　无地下水

图集号	01R414
页	29

审核　校对　设计

管架种类	风荷载 (kN/m²)	管架高度 H	钢管管架基础类型											
			(1)	(2)	(3)	(4)	(5)	(6)	(7)	(8)	(9)	(10)	(11)	(12)
滑动管架	0.4	H≤2500	GGJJ1-15	GGJJ1-50	GGJJ1-39	GGJJ1-3	GGJJ1-13	GGJJ1-24	GGJJ1-57	GGJJ1-69	GGJJ1-75	GGJJ2-52	GGJJ2-60	GGJJ2-42
		2500<H≤3000	GGJJ1-24	GGJJ1-60	GGJJ1-47	GGJJ1-14	GGJJ1-22	GGJJ1-25	GGJJ1-63	GGJJ1-72	GGJJ2-47	GGJJ2-54	GGJJ3-18	GGJJ2-47
		3000<H≤3500	GGJJ1-30	GGJJ1-61	GGJJ2-17	GGJJ1-22	GGJJ1-29	GGJJ1-31	GGJJ1-66	GGJJ1-75	GGJJ2-52	GGJJ2-59	GGJJ3-20	GGJJ3-6
		3500<H≤4000	GGJJ2-3	GGJJ2-25	GGJJ2-22	GGJJ2-3	GGJJ2-3	GGJJ2-6	GGJJ2-26	GGJJ2-33	GGJJ2-54	GGJJ2-62	GGJJ3-21	GGJJ3-10
	0.7	H≤2500	GGJJ1-20	GGJJ1-32	GGJJ2-13	GGJJ1-6	GGJJ1-12	GGJJ1-21	GGJJ1-39	GGJJ1-61	GGJJ1-74	GGJJ2-45	GGJJ2-60	GGJJ2-35
		2500<H≤3000	GGJJ1-21	GGJJ1-40	GGJJ2-18	GGJJ1-17	GGJJ1-16	GGJJ1-21	GGJJ1-47	GGJJ1-64	GGJJ2-39	GGJJ2-56	GGJJ3-18	GGJJ3-2
		3000<H≤3500	GGJJ1-28	GGJJ2-9	GGJJ2-19	GGJJ1-25	GGJJ1-25	GGJJ1-28	GGJJ1-53	GGJJ1-74	GGJJ2-49	GGJJ2-56	GGJJ3-20	GGJJ3-3
		3500<H≤4000	GGJJ2-7	GGJJ2-13	GGJJ2-23	GGJJ2-4	GGJJ2-4	GGJJ2-7	GGJJ2-22	GGJJ2-35	GGJJ2-56	GGJJ3-16	GGJJ4-7	GGJJ3-4
中间固定管架	0.4	H≤2500	GGJJ1-65	GGJJ1-78	GGJJ3-21	GGJJ1-55	GGJJ1-65	GGJJ1-72	GGJJ1-78	GGJJ2-54	GGJJ2-62	GGJJ3-21	GGJJ3-22	GGJJ4-19
		2500<H≤3000	GGJJ1-69	GGJJ2-54	GGJJ3-22	GGJJ1-56	GGJJ1-70	GGJJ1-75	GGJJ2-54	GGJJ2-59	GGJJ2-63	GGJJ3-22	GGJJ4-13	GGJJ5-9
		3000<H≤3500	GGJJ1-70	GGJJ2-58	GGJJ4-12	GGJJ1-57	GGJJ1-70	GGJJ1-76	GGJJ2-58	GGJJ2-62	GGJJ3-21	GGJJ4-10	GGJJ4-17	GGJJ5-13
		3500<H≤4000	GGJJ2-30	GGJJ2-60	GGJJ4-16	GGJJ2-20	GGJJ2-30	GGJJ2-43	GGJJ2-60	GGJJ2-63	GGJJ3-22	GGJJ4-13	GGJJ4-20	GGJJ5-17
	0.7	H≤2500	GGJJ1-52	GGJJ1-77	GGJJ3-21	GGJJ1-44	GGJJ1-65	GGJJ1-68	GGJJ1-78	GGJJ2-54	GGJJ2-62	GGJJ3-21	GGJJ4-10	GGJJ4-19
		2500<H≤3000	GGJJ1-61	GGJJ2-50	GGJJ3-22	GGJJ1-58	GGJJ1-70	GGJJ1-71	GGJJ2-54	GGJJ2-59	GGJJ2-63	GGJJ3-22	GGJJ4-13	GGJJ5-9
		3000<H≤3500	GGJJ1-64	GGJJ2-56	GGJJ4-12	GGJJ1-59	GGJJ1-70	GGJJ1-74	GGJJ2-58	GGJJ2-62	GGJJ3-21	GGJJ4-10	GGJJ4-17	GGJJ5-13
		3500<H≤4000	GGJJ2-29	GGJJ2-57	GGJJ4-16	GGJJ2-24	GGJJ2-30	GGJJ2-40	GGJJ2-60	GGJJ2-63	GGJJ3-22	GGJJ4-13	GGJJ4-20	GGJJ5-17
尽端固定管架	0.4	H≤2500	GGJJ2-63	GGJJ4-17	GGJJ5-23	GGJJ2-60	GGJJ2-63	GGJJ3-22	GGJJ4-16	GGJJ4-21	GGJJ4-24	GGJJ5-22	GGJJ6-16	GGJJ6-22
		2500<H≤3000	GGJJ2-64	GGJJ4-21	GGJJ5-24	GGJJ2-63	GGJJ2-64	GGJJ3-22	GGJJ4-19	GGJJ4-22	GGJJ5-20	GGJJ5-23	GGJJ6-18	GGJJ7-10
		3000<H≤3500	GGJJ3-22	GGJJ4-22	GGJJ6-18	GGJJ2-63	GGJJ3-22	GGJJ4-13	GGJJ4-22	GGJJ4-23	GGJJ5-22	GGJJ6-15	GGJJ6-20	GGJJ7-11
		3500<H≤4000	GGJJ3-22	GGJJ4-23	GGJJ6-19	GGJJ3-21	GGJJ3-22	GGJJ4-16	GGJJ4-22	GGJJ5-17	GGJJ5-23	GGJJ6-18	GGJJ6-21	GGJJ7-12
	0.7	H≤2500	GGJJ2-63	GGJJ4-17	GGJJ5-23	GGJJ2-60	GGJJ2-63	GGJJ3-22	GGJJ4-16	GGJJ4-21	GGJJ4-24	GGJJ5-22	GGJJ6-16	GGJJ6-22
		2500<H≤3000	GGJJ2-64	GGJJ4-21	GGJJ5-24	GGJJ2-63	GGJJ2-64	GGJJ3-22	GGJJ4-19	GGJJ4-22	GGJJ5-20	GGJJ5-23	GGJJ6-18	GGJJ7-10
		3000<H≤3500	GGJJ3-22	GGJJ4-22	GGJJ6-18	GGJJ2-63	GGJJ3-22	GGJJ4-13	GGJJ4-22	GGJJ4-23	GGJJ5-22	GGJJ6-15	GGJJ6-20	GGJJ7-11
		3500<H≤4000	GGJJ3-22	GGJJ4-23	GGJJ6-19	GGJJ3-21	GGJJ3-22	GGJJ4-16	GGJJ4-22	GGJJ5-17	GGJJ5-23	GGJJ6-18	GGJJ6-21	GGJJ7-12

钢管管架基础选用表三

$f_k=120kPa$ 有地下水

图集号 01R414

审核 [illegible] 校对 [illegible] 设计 [illegible] 页 30

管架种类	风荷载 (kN/m²)	管架高度 H	钢管管架基础类型											
			(1)	(2)	(3)	(4)	(5)	(6)	(7)	(8)	(9)	(10)	(11)	(12)
滑动管架	0.4	H≤2500	GGJJ1-15	GGJJ1-50	GGJJ1-47	GGJJ1-3	GGJJ1-13	GGJJ1-24	GGJJ1-57	GGJJ1-69	GGJJ1-75	GGJJ2-52	GGJJ2-60	GGJJ2-55
		2500 <H≤3000	GGJJ1-24	GGJJ1-60	GGJJ1-53	GGJJ1-14	GGJJ1-22	GGJJ1-25	GGJJ1-63	GGJJ1-72	GGJJ2-47	GGJJ2-54	GGJJ3-18	GGJJ2-59
		3000 <H≤3500	GGJJ1-30	GGJJ1-61	GGJJ2-22	GGJJ2-22	GGJJ1-29	GGJJ1-31	GGJJ1-66	GGJJ1-75	GGJJ2-52	GGJJ2-59	GGJJ3-20	GGJJ3-15
		3500 <H≤4000	GGJJ2-3	GGJJ2-25	GGJJ2-29	GGJJ2-3	GGJJ2-3	GGJJ2-6	GGJJ2-26	GGJJ2-33	GGJJ2-54	GGJJ2-62	GGJJ3-21	GGJJ3-18
	0.7	H≤2500	GGJJ1-20	GGJJ1-32	GGJJ2-13	GGJJ1-6	GGJJ1-12	GGJJ1-21	GGJJ1-39	GGJJ1-61	GGJJ1-74	GGJJ2-49	GGJJ2-62	GGJJ2-41
		2500 <H≤3000	GGJJ1-21	GGJJ1-40	GGJJ2-18	GGJJ1-17	GGJJ1-16	GGJJ1-21	GGJJ1-47	GGJJ1-64	GGJJ2-44	GGJJ2-56	GGJJ3-18	GGJJ3-8
		3000 <H≤3500	GGJJ1-28	GGJJ2-9	GGJJ2-19	GGJJ1-25	GGJJ1-25	GGJJ1-28	GGJJ1-53	GGJJ1-74	GGJJ2-49	GGJJ2-61	GGJJ3-21	GGJJ3-11
		3500 <H≤4000	GGJJ2-7	GGJJ2-13	GGJJ2-23	GGJJ2-4	GGJJ2-4	GGJJ2-7	GGJJ2-22	GGJJ2-35	GGJJ2-56	GGJJ3-16	GGJJ4-7	GGJJ3-11
中间固定管架	0.4	H≤2500	GGJJ1-65	GGJJ1-78	GGJJ3-21	GGJJ1-55	GGJJ1-65	GGJJ1-72	GGJJ1-78	GGJJ2-54	GGJJ2-62	GGJJ3-21	GGJJ3-22	GGJJ4-19
		2500 <H≤3000	GGJJ1-69	GGJJ2-54	GGJJ3-22	GGJJ1-56	GGJJ1-70	GGJJ1-75	GGJJ2-54	GGJJ2-59	GGJJ2-63	GGJJ3-22	GGJJ4-13	GGJJ5-9
		3000 <H≤3500	GGJJ1-70	GGJJ2-58	GGJJ4-12	GGJJ1-57	GGJJ1-70	GGJJ1-76	GGJJ2-58	GGJJ2-62	GGJJ3-21	GGJJ4-10	GGJJ4-17	GGJJ5-13
		3500 <H≤4000	GGJJ2-30	GGJJ2-60	GGJJ4-16	GGJJ2-20	GGJJ2-30	GGJJ2-43	GGJJ2-60	GGJJ2-63	GGJJ3-22	GGJJ4-13	GGJJ4-20	GGJJ5-17
	0.7	H≤2500	GGJJ1-52	GGJJ1-77	GGJJ3-21	GGJJ1-44	GGJJ1-65	GGJJ1-68	GGJJ1-78	GGJJ2-54	GGJJ2-62	GGJJ3-21	GGJJ4-10	GGJJ4-19
		2500 <H≤3000	GGJJ1-61	GGJJ2-50	GGJJ3-22	GGJJ1-58	GGJJ1-70	GGJJ1-71	GGJJ2-54	GGJJ2-59	GGJJ2-63	GGJJ3-22	GGJJ4-13	GGJJ5-9
		3000 <H≤3500	GGJJ1-64	GGJJ2-56	GGJJ4-12	GGJJ1-59	GGJJ1-70	GGJJ1-74	GGJJ2-58	GGJJ2-62	GGJJ3-21	GGJJ4-10	GGJJ4-17	GGJJ5-13
		3500 <H≤4000	GGJJ2-29	GGJJ2-57	GGJJ4-16	GGJJ2-24	GGJJ2-30	GGJJ2-40	GGJJ2-60	GGJJ2-63	GGJJ3-22	GGJJ4-13	GGJJ4-20	GGJJ5-17
尽端固定管架	0.4	H≤2500	GGJJ2-63	GGJJ4-17	GGJJ5-23	GGJJ2-60	GGJJ2-63	GGJJ3-22	GGJJ4-16	GGJJ4-21	GGJJ4-24	GGJJ5-22	GGJJ6-16	GGJJ6-22
		2500 <H≤3000	GGJJ2-64	GGJJ4-21	GGJJ5-24	GGJJ2-63	GGJJ2-64	GGJJ3-22	GGJJ4-19	GGJJ4-22	GGJJ5-20	GGJJ5-23	GGJJ6-18	GGJJ7-10
		3000 <H≤3500	GGJJ3-22	GGJJ4-22	GGJJ6-18	GGJJ2-63	GGJJ3-22	GGJJ4-13	GGJJ4-22	GGJJ4-23	GGJJ5-22	GGJJ6-15	GGJJ6-20	GGJJ7-11
		3500 <H≤4000	GGJJ3-22	GGJJ4-23	GGJJ6-19	GGJJ3-21	GGJJ3-22	GGJJ4-16	GGJJ4-22	GGJJ5-17	GGJJ5-23	GGJJ6-18	GGJJ6-21	GGJJ7-12
	0.7	H≤2500	GGJJ2-63	GGJJ4-17	GGJJ5-23	GGJJ2-60	GGJJ2-63	GGJJ3-22	GGJJ4-16	GGJJ4-21	GGJJ4-24	GGJJ5-22	GGJJ6-16	GGJJ6-22
		2500 <H≤3000	GGJJ2-64	GGJJ4-21	GGJJ5-24	GGJJ2-63	GGJJ2-64	GGJJ3-22	GGJJ4-19	GGJJ4-22	GGJJ5-20	GGJJ5-23	GGJJ6-18	GGJJ7-10
		3000 <H≤3500	GGJJ3-22	GGJJ4-22	GGJJ6-18	GGJJ2-63	GGJJ3-22	GGJJ4-13	GGJJ4-22	GGJJ4-23	GGJJ5-22	GGJJ6-15	GGJJ6-20	GGJJ7-11
		3500 <H≤4000	GGJJ3-22	GGJJ4-23	GGJJ6-19	GGJJ3-21	GGJJ3-22	GGJJ4-16	GGJJ4-22	GGJJ5-17	GGJJ5-23	GGJJ6-18	GGJJ6-21	GGJJ7-12

钢管管架基础选用表四

$f_k=80kPa$ 有地下水

图集号	01R414
页	31

审核 [illegible] 校对 郭惠琴 设计 [illegible]

尺 寸 配 筋 表

管架代号	H/h	截面尺寸 b_1	h_1	b_2	h_2	① 简图	① 直径数量	② 简图	② 直径数量	③ 简图	③ 直径数量	④ 简图	④ 直径数量	⑤ 简图	⑤ 直径数量
HJ06-1-1	1700/500	200	200	250	250	530 130 300 300 130 L=1520	2Φ10	180 130 L=680	Φ6 @100	100 1640 100 L=1840	4Φ12	180 180 L=880	Φ6 @150		
HJ06-2-1	3500/500	200	200	250	250	530 130 300 300 130 L=1520	2Φ10	130 130 L=680	Φ6 @100	100 3440 100 L=3640	4Φ12	180 180 L=880	Φ6 @150		
HJ06-2-2	3500/500	200	200	250	250	530 130 300 300 130 L=1520	2Φ10	130 130 L=680	Φ6 @100	100 3440 100 L=3640	4Φ14	180 180 L=880	Φ6 @150		
HJ06-3-1	5000/500	200	200	300	300	530 130 300 300 130 L=1520	2Φ10	130 130 L=680	Φ6 @100	100 4940 100 L=5140	4Φ12	230 230 L=1080	Φ6 @150		
HJ06-3-2	5000/500	200	200	300	300	530 130 300 300 130 L=1520	2Φ10	130 130 L=680	Φ6 @100	100 4940 100 L=5140	4Φ14	230 230 L=1080	Φ6 @150		
HJ06-3-3	5000/500	200	200	300	300	530 130 300 300 130 L=1520	2Φ10	130 130 L=680	Φ6 @100	100 4940 100 L=5140	4Φ16	230 230 L=1080	Φ6 @150		
HJ06-3-4	5000/500	200	200	300	300	530 130 300 300 130 L=1520	2Φ10	130 130 L=680	Φ6 @100	100 4940 100 L=5140	4Φ18	230 230 L=1080	Φ6 @150		
HJ06-4-1	6500/500	200	200	300	300	530 130 300 300 130 L=1520	2Φ10	130 130 L=680	Φ6 @100	100 6440 100 L=6640	4Φ12	230 230 L=1080	Φ6 @150		
HJ06-4-2	6500/500	200	200	300	300	530 130 300 300 130 L=1520	2Φ10	180 130 L=680	Φ6 @100	100 6440 100 L=6640	4Φ14	230 230 L=1080	Φ6 @150		
HJ06-4-3	6500/500	200	200	300	300	530 130 300 300 130 L=1520	2Φ10	130 130 L=680	Φ6 @100	100 6440 100 L=6640	4Φ16	230 230 L=1080	Φ6 @150		
HJ06-4-4	6500/500	200	200	300	300	530 130 300 300 130 L=1520	2Φ10	130 130 L=680	Φ6 @100	100 6440 100 L=6640	4Φ18	230 230 L=1080	Φ6 @150		
HJ06-4-5	6500/500	200	200	300	300	530 130 300 300 130 L=1520	2Φ10	130 130 L=680	Φ6 @100	100 6440 100 L=6640	4Φ20	230 230 L=1080	Φ6 @150		

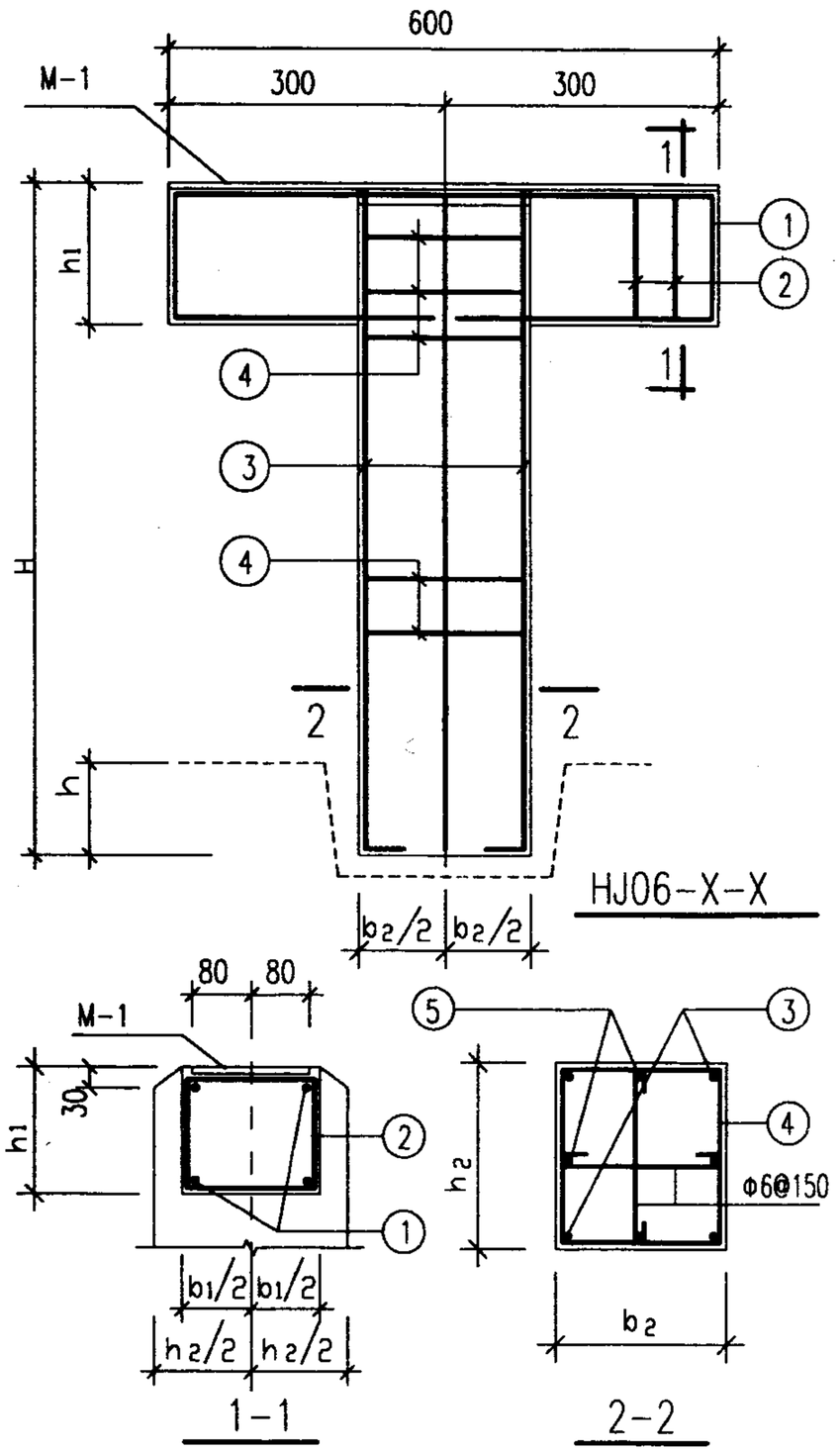

HJ06-X-X 详图及尺寸配筋表

图集号	01R414
页	32

审核 [illegible] 校对 [illegible] 设计 [illegible]

尺 寸 配 筋 表

管架代号	H/h	截面尺寸				①		②		③		④		⑤	
		b_1	h_1	b_2	h_2	简图	直径数量	简图	直径数量	简图	直径数量	简图	直径数量	简图	直径数量
HJ09-1-1	1700/500	200	200	250	250	830; 130 450 450 130; L=2120	2Φ10	130 130; L=680	Φ6@100	1640 100 100; L=1840	4Φ12	180 180; L=880	Φ6@150		
HJ09-2-1	3500/500	200	200	250	250	830; 130 450 450 130; L=2120	2Φ10	130 130; L=680	Φ6@100	3440 100 100; L=3640	4Φ12	180 180; L=880	Φ6@150		
HJ09-2-2	3500/500	200	200	250	250	830; 130 450 450 130; L=2120	2Φ10	130 130; L=680	Φ6@100	3440 100 100; L=3640	4Φ14	180 180; L=880	Φ6@150		
HJ09-3-1	5000/500	200	200	300	300	830; 130 450 450 130; L=2120	2Φ10	130 130; L=680	Φ6@100	4940 100 100; L=5140	4Φ12	230 230; L=1080	Φ6@150		
HJ09-3-2	5000/500	200	200	300	300	830; 130 450 450 130; L=2120	2Φ10	130 130; L=680	Φ6@100	4940 100 100; L=5140	4Φ14	230 230; L=1080	Φ6@150		
HJ09-3-3	5000/500	200	200	300	300	830; 130 450 450 130; L=2120	2Φ10	130 130; L=680	Φ6@100	4940 100 100; L=5140	4Φ16	230 230; L=1080	Φ6@150		
HJ09-4-1	6500/500	200	200	300	300	830; 130 450 450 130; L=2120	2Φ10	130 130; L=680	Φ6@100	6440 100 100; L=6640	4Φ12	230 230; L=1080	Φ6@150		
HJ09-4-2	6500/500	200	200	300	300	830; 130 450 450 130; L=2120	2Φ10	130 130; L=680	Φ6@100	6440 100 100; L=6640	4Φ14	230 230; L=1080	Φ6@150		
HJ09-4-3	6500/500	200	200	300	300	830; 130 450 450 130; L=2120	2Φ10	130 130; L=680	Φ6@100	6440 100 100; L=6640	4Φ16	230 230; L=1080	Φ6@150		
HJ09-4-4	6500/500	200	200	300	300	830; 130 450 450 130; L=2120	2Φ10	130 130; L=680	Φ6@100	6440 100 100; L=6640	4Φ18	230 230; L=1080	Φ6@150		

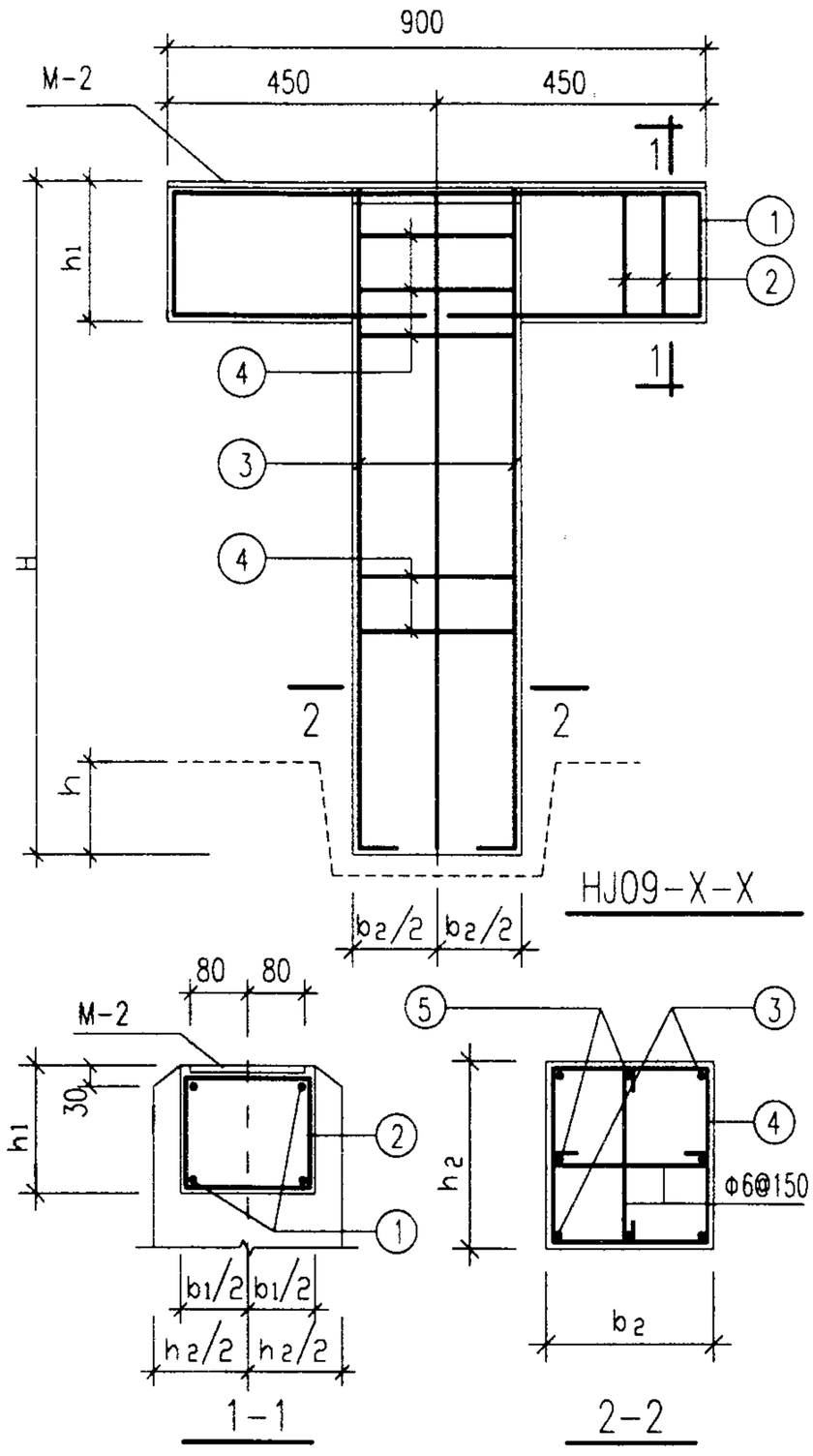

HJ09-X-X 详图及尺寸配筋表	图集号	01R414
审核 [illegible] 校对 [illegible] 设计 [illegible]	页	33

尺 寸 配 筋 表

管架代号	H/h	截面尺寸 b_1	h_1	b_2	h_2	① 简图	① 直径数量	② 简图	② 直径数量	③ 简图	③ 直径数量	④ 简图	④ 直径数量	⑤ 简图	⑤ 直径数量
HJ12-1-1	1700/500	200	200	250	250	1130 130 600 600 130 L=2590	2Φ10	130 130 L=680	Φ6 @100	100 1640 100 L=1840	4Φ12	180 180 L=880	Φ6 @150		
HJ12-1-2	1700/500	200	200	250	250	1130 130 600 600 130 L=2590	2Φ12	130 130 L=680	Φ6 @100	100 1640 100 L=1840	4Φ12	130 180 L=880	Φ6 @150		
HJ12-1-3	1700/500	200	250	250	250	1130 180 600 600 180 L=2690	2Φ14	130 180 L=780	Φ6 @100	100 1640 100 L=1840	4Φ12	180 180 L=880	Φ6 @150		
HJ12-1-4	1700/500	200	250	250	250	1130 180 600 600 180 L=2690	2Φ14	130 180 L=780	Φ6 @100	100 1640 100 L=1840	4Φ14	180 180 L=880	Φ6 @150		
HJ12-2-1	3500/500	200	200	250	250	1130 130 600 600 130 L=2590	2Φ10	130 130 L=680	Φ6 @100	100 3440 100 L=3640	4Φ12	180 180 L=880	Φ6 @150		
HJ12-2-2	3500/500	200	200	250	250	1130 130 600 600 130 L=2590	2Φ10	130 130 L=680	Φ6 @100	100 3440 100 L=3640	4Φ14	180 180 L=880	Φ6 @150		
HJ12-2-3	3500/500	200	200	250	250	1130 130 600 600 130 L=2590	2Φ12	130 130 L=680	Φ6 @100	100 3440 100 L=3640	4Φ14	180 180 L=880	Φ6 @150		
HJ12-2-4	3500/500	200	200	250	250	1130 130 600 600 130 L=2590	2Φ12	130 130 L=680	Φ6 @100	100 3440 100 L=3640	4Φ16	180 180 L=880	Φ6 @150		
HJ12-2-5	3500/500	200	200	250	250	1130 130 600 600 130 L=2590	2Φ12	130 130 L=680	Φ6 @100	100 3440 100 L=3640	4Φ18	180 180 L=880	Φ6 @150		
HJ12-3-1	5000/500	200	200	300	300	1130 180 600 600 130 L=2590	2Φ10	130 130 L=680	Φ6 @100	100 4940 100 L=5140	4Φ12	230 230 L=1080	Φ6 @150		
HJ12-3-2	5000/500	200	200	300	300	1130 130 600 600 130 L=2590	2Φ10	130 130 L=680	Φ6 @100	100 4940 100 L=5140	4Φ14	230 230 L=1080	Φ6 @150		
HJ12-3-3	5000/500	200	200	300	300	1130 130 600 600 130 L=2590	2Φ10	130 130 L=680	Φ6 @100	100 4940 100 L=5140	4Φ16	230 230 L=1080	Φ6 @150		
HJ12-3-4	5000/500	200	200	300	300	1130 180 600 600 130 L=2590	2Φ12	130 130 L=680	Φ6 @100	100 4940 100 L=5140	4Φ16	230 230 L=1080	Φ6 @150		
HJ12-3-5	5000/500	200	200	300	300	1130 180 600 600 130 L=2590	2Φ12	130 130 L=680	Φ6 @100	100 4940 100 L=5140	4Φ18	230 230 L=1080	Φ6 @150		

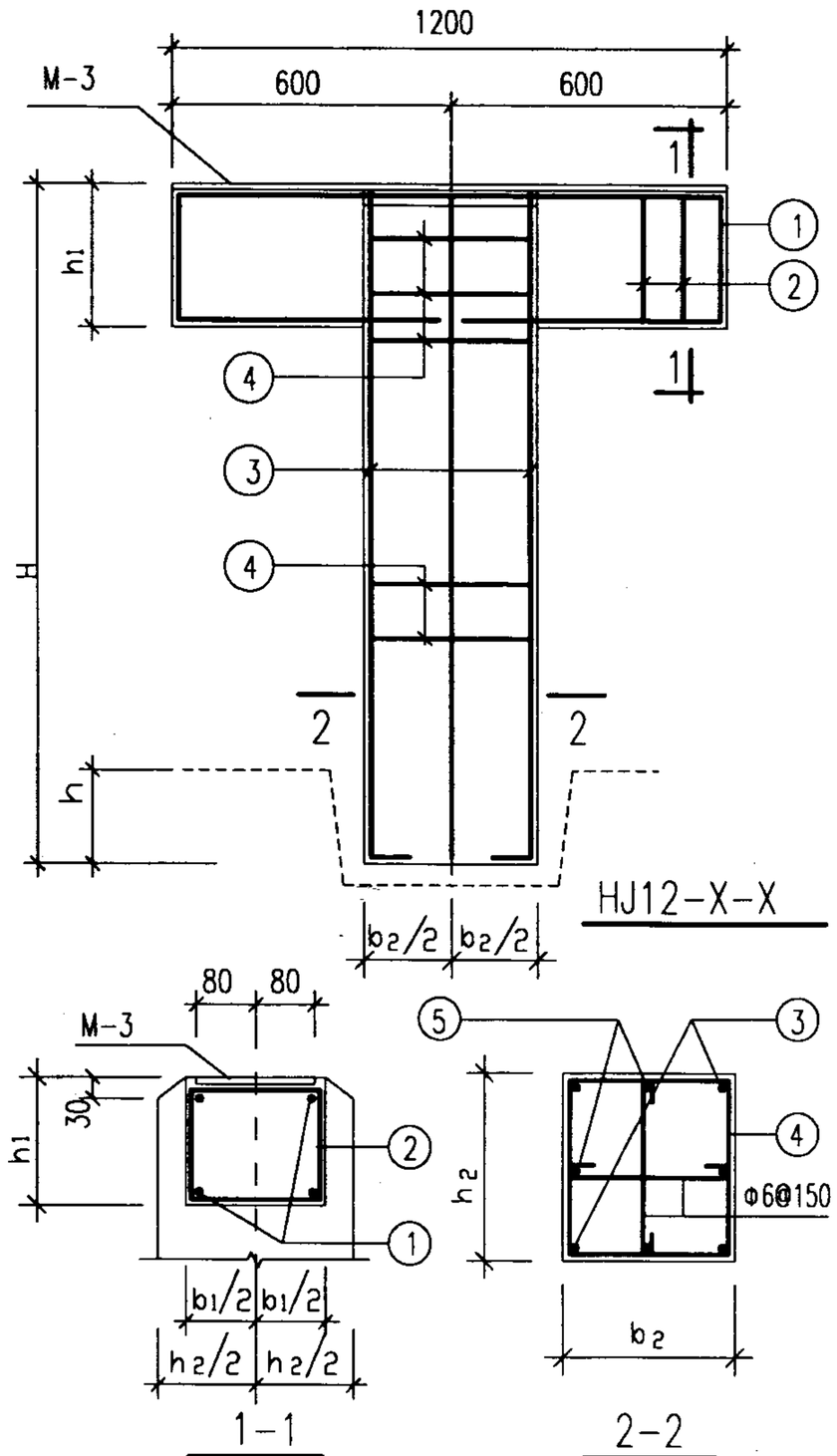

HJ12-X-X 详图及尺寸配筋表一	图集号	01R414
审核 [illegible] 校对 [illegible] 设计 [illegible]	页	34

尺 寸 配 筋 表

管架代号	H/h	截面尺寸 b1	h1	b2	h2	① 简图	直径数量	② 简图	直径数量	③ 简图	直径数量	④ 简图	直径数量	⑤ 简图	直径数量
HJ12-3-6	5000/500	200	200	300	300	1130 130 600 600 130 L=2590	2Φ12	130 130 L=680	Φ6 @100	4940 100 L=5140 100	4Φ20	230 230 L=1080	Φ6 @150		
HJ12-4-1	6500/500	200	200	300	300	1130 130 600 600 130 L=2590	2Φ10	130 130 L=680	Φ6 @100	6440 100 L=6640 100	4Φ12	230 230 L=1080	Φ6 @150		
HJ12-4-2	6500/500	200	200	300	300	1130 130 600 600 130 L=2590	2Φ10	130 130 L=680	Φ6 @100	6440 100 L=6640 100	4Φ14	230 230 L=1080	Φ6 @150		
HJ12-4-3	6500/500	200	200	300	300	1130 130 600 600 130 L=2590	2Φ10	130 130 L=680	Φ6 @100	6440 100 L=6640 100	4Φ16	230 230 L=1080	Φ6 @150		
HJ12-4-4	6500/500	200	200	300	300	1130 130 600 600 130 L=2590	2Φ12	130 130 L=680	Φ6 @100	6440 100 L=6640 100	4Φ16	230 230 L=1080	Φ6 @150		
HJ12-4-5	6500/500	200	200	300	300	1130 130 600 600 130 L=2590	2Φ10	130 130 L=680	Φ6 @100	6440 100 L=6640 100	4Φ18	230 230 L=1080	Φ6 @150		
HJ12-4-6	6500/500	200	200	300	300	1130 130 600 600 130 L=2590	2Φ12	130 130 L=680	Φ6 @100	6440 100 L=6640 100	4Φ18	230 230 L=1080	Φ6 @150		
HJ12-4-7	6500/500	200	200	300	300	1130 130 600 600 130 L=2590	2Φ12	130 130 L=680	Φ6 @100	6440 100 L=6640 100	4Φ20	230 230 L=1080	Φ6 @150		
HJ12-4-8	6500/500	200	200	300	350	1130 130 600 600 130 L=2590	2Φ12	130 130 L=680	Φ6 @100	6440 100 L=6640 100	4Φ20	230 280 L=1180	Φ6 @150		

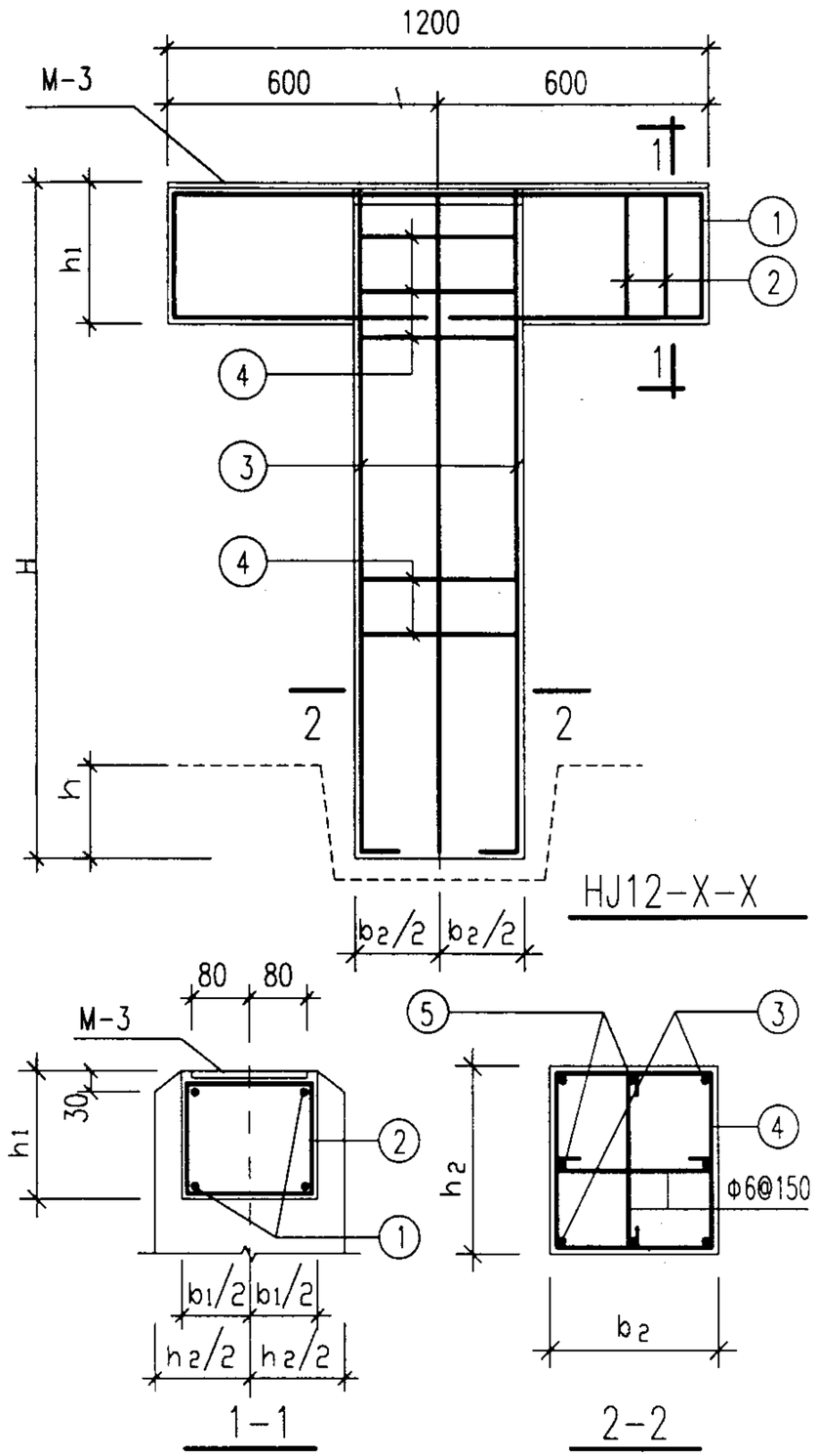

HJ12-X-X 详图及尺寸配筋表二	图集号	01R414
审核 徐世球 校对 [illegible] 设计 [illegible]	页	35

尺 寸 配 筋 表

管架代号	H/h	截面尺寸 b1	h1	b2	h2	① 简图	① 直径数量	② 简图	② 直径数量	③ 简图	③ 直径数量	④ 简图	④ 直径数量	⑤ 简图	⑤ 直径数量
HJ15-1-1	1700/500	200	200	250	250	1430 130 750 750 130 L=3190	2Φ10	130 130 L=680	Φ6 @100	100 1640 100 L=1840	4Φ12	130 180 L=880	Φ6 @150		
HJ15-1-2	1700/500	200	200	250	250	1430 130 750 750 130 L=3190	2Φ12	130 130 L=680	Φ6 @100	100 1640 100 L=1840	4Φ12	180 180 L=880	Φ6 @150		
HJ15-1-3	1700/500	200	250	250	250	1430 180 750 750 180 L=3290	2Φ16	130 180 L=780	Φ6 @100	100 1640 100 L=1840	4Φ16	130 180 L=880	Φ6 @150		
HJ15-2-1	3500/500	200	200	250	250	1430 130 750 750 130 L=3190	2Φ10	130 130 L=680	Φ6 @100	100 3440 100 L=3640	4Φ12	130 180 L=880	Φ6 @150		
HJ15-2-2	3500/500	200	200	250	250	1430 130 750 750 130 L=3190	2Φ12	130 130 L=680	Φ6 @100	100 3440 100 L=3640	4Φ12	180 180 L=880	Φ6 @150		
HJ15-2-3	3500/500	200	200	250	250	1430 130 750 750 130 L=3190	2Φ10	130 130 L=680	Φ6 @100	100 3440 100 L=3640	4Φ14	180 180 L=880	Φ6 @150		
HJ15-2-4	3500/500	200	200	250	250	1430 180 750 750 130 L=3190	2Φ12	130 130 L=680	Φ6 @100	100 3440 100 L=3640	4Φ14	130 180 L=880	Φ6 @150		
HJ15-2-5	3500/500	200	200	250	250	1430 130 750 750 130 L=3190	2Φ12	130 130 L=680	Φ6 @100	100 3440 100 L=3640	4Φ16	130 180 L=880	Φ6 @150		
HJ15-2-6	3500/500	200	250	250	250	1430 180 750 750 180 L=3290	2Φ12	130 180 L=780	Φ6 @100	100 3440 100 L=3640	4Φ16	180 180 L=880	Φ6 @150		
HJ15-2-7	3500/500	200	250	250	250	1430 180 750 750 180 L=3290	2Φ12	130 180 L=780	Φ6 @100	100 3440 100 L=3640	4Φ18	130 180 L=880	Φ6 @150		
HJ15-3-1	5000/500	200	200	300	300	1430 180 750 750 130 L=3190	2Φ10	130 130 L=680	Φ6 @100	100 4940 100 L=5140	4Φ12	230 230 L=1080	Φ6 @150		
HJ15-3-2	5000/500	200	200	300	300	1430 130 750 750 130 L=3190	2Φ10	130 130 L=680	Φ6 @100	100 4940 100 L=5140	4Φ14	230 230 L=1080	Φ6 @150		
HJ15-3-3	5000/500	200	200	300	300	1430 130 750 750 130 L=3190	2Φ12	180 130 L=680	Φ6 @100	100 4940 100 L=5140	4Φ14	230 230 L=1080	Φ6 @150		
HJ15-3-4	5000/500	200	200	300	300	1430 130 750 750 130 L=3190	2Φ10	130 130 L=680	Φ6 @100	100 4940 100 L=5140	4Φ16	230 230 L=1080	Φ6 @150		

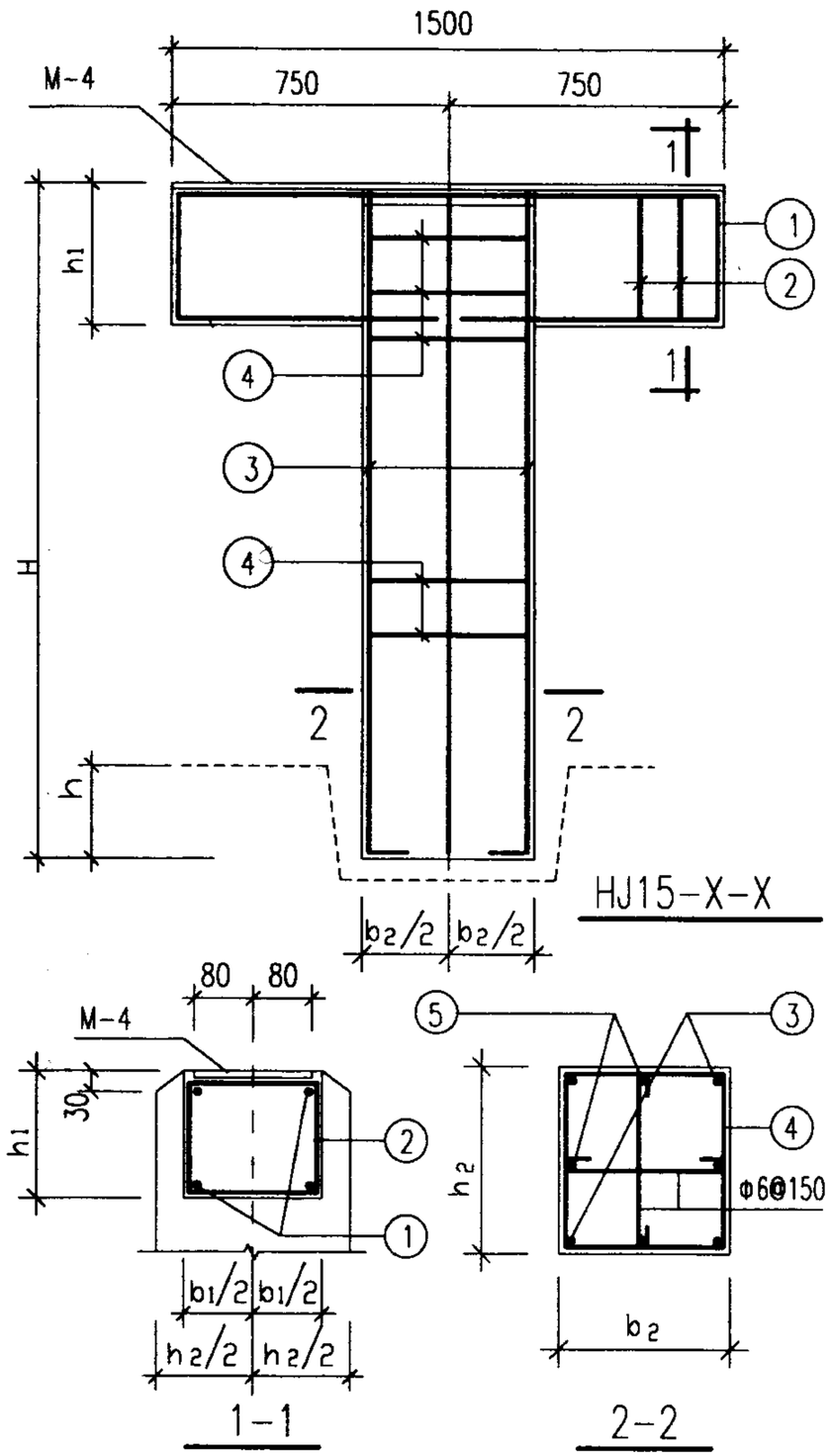

HJ15-X-X详图及尺寸配筋表一	图集号	01R414
审核 [illegible] 校对 [illegible] 设计 [illegible]	页	36

尺 寸 配 筋 表

管架代号	H/h	截面尺寸 b_1	h_1	b_2	h_2	① 简图	① 直径数量	② 简图	② 直径数量	③ 简图	③ 直径数量	④ 简图	④ 直径数量	⑤ 简图	⑤ 直径数量
HJ15-3-5	5000/500	200	200	300	300	1430 130 750 750 130 L=3190	2Φ12	130 130 L=680	Φ6 @100	4940 100 L=5140 100	4Φ16	230 230 L=1080	Φ6 @150		
HJ15-3-6	5000/500	200	200	300	300	1430 130 750 750 130 L=3190	2Φ12	130 130 L=680	Φ6 @100	4940 100 L=5140 100	4Φ18	230 230 L=1080	Φ6 @150		
HJ15-3-7	5000/500	200	200	300	300	1430 130 750 750 130 L=3190	2Φ12	130 130 L=680	Φ6 @100	4940 100 L=5140 100	4Φ20	230 230 L=1080	Φ6 @150		
HJ15-3-8	5000/500	200	250	300	300	1430 180 750 750 180 L=3290	2Φ12	130 180 L=780	Φ6 @100	4940 100 L=5140 100	4Φ20	230 230 L=1080	Φ6 @150		
HJ15-4-1	6500/500	200	200	300	300	1430 130 750 750 130 L=3190	2Φ10	130 130 L=780	Φ6 @100	6440 100 L=6640 100	4Φ12	230 230 L=1080	Φ6 @150		
HJ15-4-2	6500/500	200	200	300	300	1430 130 750 750 130 L=3190	2Φ10	130 130 L=780	Φ6 @100	6440 100 L=6640 100	4Φ14	230 230 L=1080	Φ6 @150		
HJ15-4-3	6500/500	200	200	300	300	1430 130 750 750 130 L=3190	2Φ12	130 130 L=780	Φ6 @100	6440 100 L=6640 100	4Φ14	230 230 L=1080	Φ6 @150		
HJ15-4-4	6500/500	200	200	300	300	1430 130 750 750 130 L=3190	2Φ12	130 130 L=780	Φ6 @100	6440 100 L=6640 100	4Φ16	230 230 L=1080	Φ6 @150		
HJ15-4-5	6500/500	200	200	300	300	1430 130 750 750 130 L=3190	2Φ10	130 130 L=780	Φ6 @100	6440 100 L=6640 100	4Φ18	230 230 L=1080	Φ6 @150		
HJ15-4-6	6500/500	200	200	300	300	1430 130 750 750 130 L=3190	2Φ12	130 130 L=780	Φ6 @100	6440 100 L=6640 100	4Φ18	230 230 L=1080	Φ6 @150		
HJ15-4-7	6500/500	200	200	300	300	1430 130 750 750 130 L=3190	2Φ12	130 130 L=780	Φ6 @100	6440 100 L=6640 100	4Φ20	230 230 L=1080	Φ6 @150		
HJ15-4-8	6500/500	200	250	300	300	1430 180 750 750 180 L=3290	2Φ12	130 180 L=880	Φ6 @100	6440 100 L=6640 100	4Φ20	230 230 L=1080	Φ6 @150		
HJ15-4-9	6500/500	200	250	350	350	1430 180 750 750 180 L=3290	2Φ12	130 180 L=880	Φ6 @100	6440 100 L=6640 100	4Φ20	280 280 L=1280	Φ6 @150		

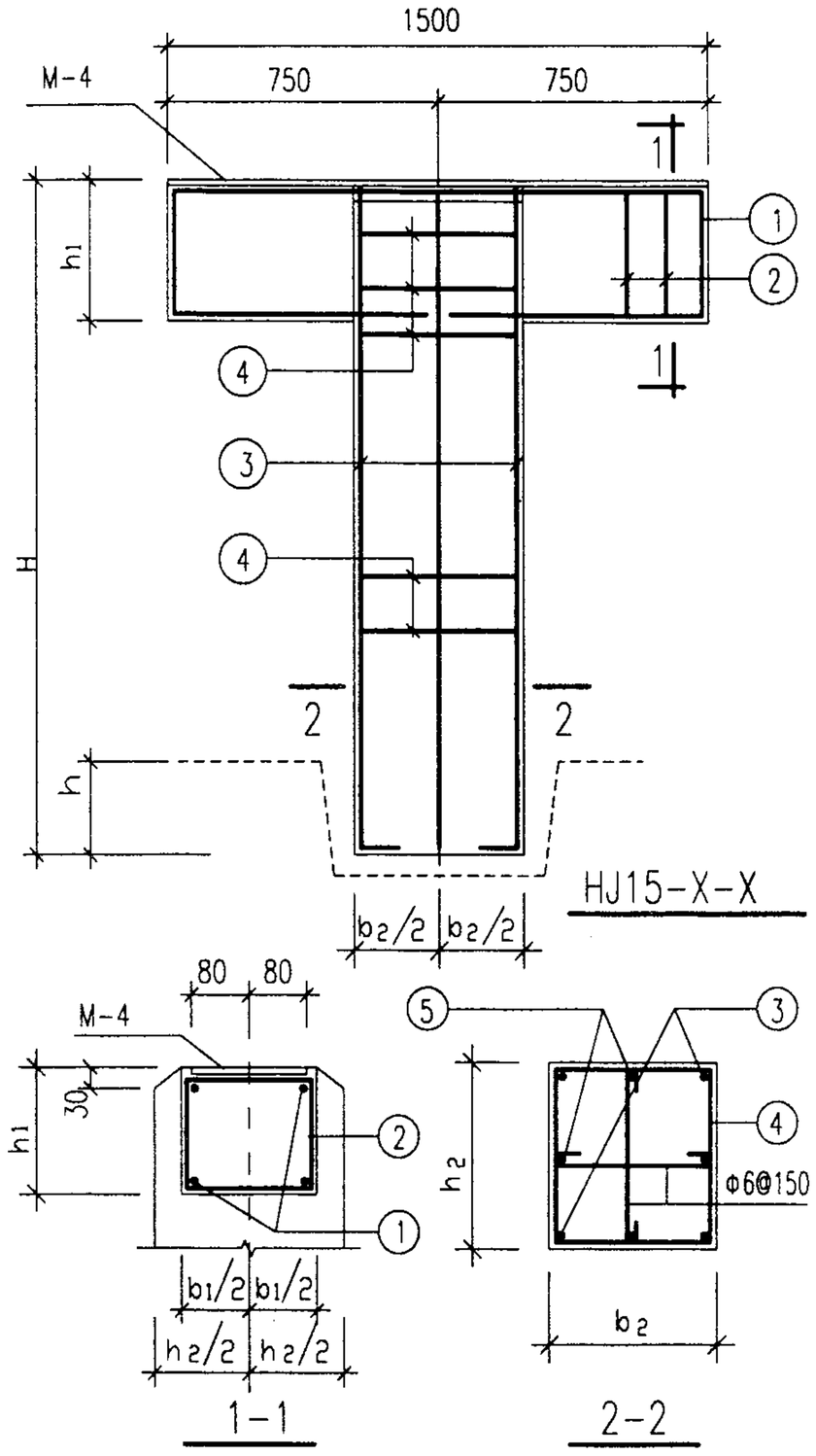

HJ15-X-X详图及尺寸配筋表二

图集号	01R414
页	37

审核 校对 设计

尺 寸 配 筋 表

管架代号	H/h	截面尺寸 b_1	h_1	b_2	h_2	① 简图	① 直径数量	② 简图	② 直径数量	③ 简图	③ 直径数量	④ 简图	④ 直径数量	⑤ 简图	⑤ 直径数量
HJ18-1-1	1700/500	200	200	250	250	1730 130 900 900 130 L=3790	2Φ12	130 130 L=680	Φ6@100	100 1640 100 L=1840	4Φ12	180 180 L=880	Φ6@150		
HJ18-1-2	1700/500	200	200	250	250	1730 130 900 900 130 L=3790	2Φ14	130 130 L=680	Φ6@100	100 1640 100 L=1840	4Φ12	180 180 L=880	Φ6@150		
HJ18-1-3	1700/500	200	250	250	250	1730 180 900 900 180 L=3890	2Φ20	130 180 L=780	Φ6@100	100 1640 100 L=1840	4Φ16	130 180 L=880	Φ6@150		
HJ18-2-1	3500/500	200	200	250	250	1730 130 900 900 130 L=3790	2Φ12	130 130 L=680	Φ6@100	100 3440 100 L=3640	4Φ12	180 180 L=880	Φ6@150		
HJ18-2-2	3500/500	200	200	250	250	1730 130 900 900 130 L=3790	2Φ12	130 130 L=680	Φ6@100	100 3440 100 L=3640	4Φ14	130 180 L=880	Φ6@150		
HJ18-2-3	3500/500	200	200	250	250	1730 130 900 900 130 L=3790	2Φ14	130 130 L=680	Φ6@100	100 3440 100 L=3640	4Φ14	180 180 L=880	Φ6@150		
HJ18-2-4	3500/500	200	200	250	250	1730 130 900 900 130 L=3790	2Φ14	130 130 L=680	Φ6@100	100 3440 100 L=3640	4Φ16	180 180 L=880	Φ6@150		
HJ18-2-5	3500/500	200	250	250	250	1730 180 900 900 180 L=3890	2Φ16	130 180 L=780	Φ6@100	100 3440 100 L=3640	4Φ16	180 180 L=880	Φ6@150		
HJ18-2-6	3500/500	200	250	250	250	1730 180 900 900 180 L=3890	2Φ16	130 180 L=780	Φ6@100	100 3440 100 L=3640	4Φ18	130 180 L=880	Φ6@150		
HJ18-3-1	5000/500	200	200	300	300	1730 130 900 900 130 L=3790	2Φ12	130 130 L=680	Φ6@100	100 4940 100 L=5140	4Φ12	230 230 L=1080	Φ6@150		
HJ18-3-2	5000/500	200	200	300	300	1730 130 900 900 130 L=3790	2Φ12	130 130 L=680	Φ6@100	100 4940 100 L=5140	4Φ14	230 230 L=1080	Φ6@150		
HJ18-3-3	5000/500	200	200	300	300	1730 130 900 900 130 L=3790	2Φ12	130 130 L=680	Φ6@100	100 4940 100 L=5140	4Φ16	230 230 L=1080	Φ6@150		
HJ18-3-4	5000/500	200	200	300	300	1730 130 900 900 130 L=3790	2Φ14	130 130 L=680	Φ6@100	100 4940 100 L=5140	4Φ18	230 230 L=1080	Φ6@150		
HJ18-3-5	5000/500	200	250	300	300	1730 180 900 900 180 L=3890	2Φ16	130 180 L=780	Φ6@100	100 4940 100 L=5140	4Φ18	230 230 L=1080	Φ6@150		

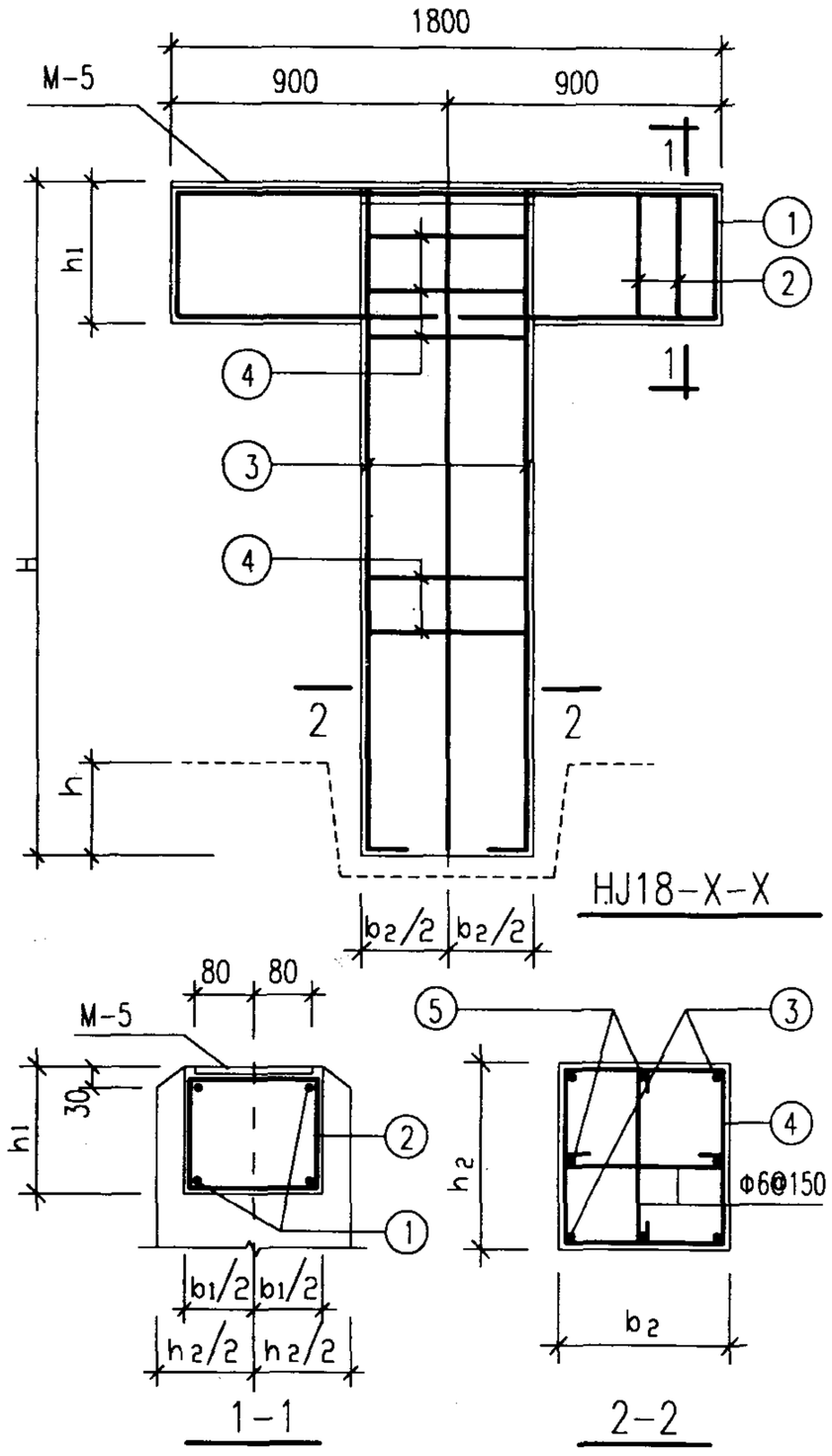

HJ18-X-X详图及尺寸配筋表一	图集号	01R414
审核 [illegible] 校对 [illegible] 设计 [illegible]	页	38

尺 寸 配 筋 表

管架代号	H/h	截面尺寸 b1	h1	b2	h2	① 简图	① 直径数量	② 简图	② 直径数量	③ 简图	③ 直径数量	④ 简图	④ 直径数量	⑤ 简图	⑤ 直径数量
HJ18-3-6	5000/500	200	250	300	300	1730; 180 900 900 180; L=3890	2Φ16	130 180; L=780	Φ6 @100	100 4940 100 L=5140	4Φ20	230 230; L=1080	Φ6 @150		
HJ18-4-1	6500/500	200	200	300	300	1730; 130 900 900 130; L=3790	2Φ12	130 130; L=680	Φ6 @100	100 6440 100 L=6640	4Φ14	230 230; L=1080	Φ6 @150		
HJ18-4-2	6500/500	200	200	300	300	1730; 130 900 900 130; L=3790	2Φ12	130 130; L=680	Φ6 @100	100 6440 100 L=6640	4Φ16	230 230; L=1080	Φ6 @150		
HJ18-4-3	6500/500	200	200	300	300	1730; 130 900 900 130; L=3790	2Φ12	130 130; L=680	Φ6 @100	100 6440 100 L=6640	4Φ18	230 230; L=1080	Φ6 @150		
HJ18-4-4	6500/500	200	200	300	300	1730; 130 900 900 130; L=3790	2Φ14	130 130; L=680	Φ6 @100	100 6440 100 L=6640	4Φ18	230 230; L=1080	Φ6 @150		
HJ18-4-5	6500/500	200	200	350	350	1730; 130 900 900 130; L=3790	2Φ14	130 130; L=680	Φ6 @100	100 6440 100 L=6640	4Φ18	230 280; L=1280	Φ6 @150		
HJ18-4-6	6500/500	200	250	350	350	1730; 130 900 900 180; L=3890	2Φ16	130 180; L=780	Φ6 @100	100 6440 100 L=6640	4Φ18	280 280; L=1280	Φ6 @150		
HJ18-4-7	6500/500	200	250	400	400	1730; 180 900 900 180; L=3890	2Φ16	130 180; L=780	Φ6 @100	100 6440 100 L=6640	4Φ20	230 330; L=1480	Φ6 @150	100 6440 100 L=6640	4Φ14

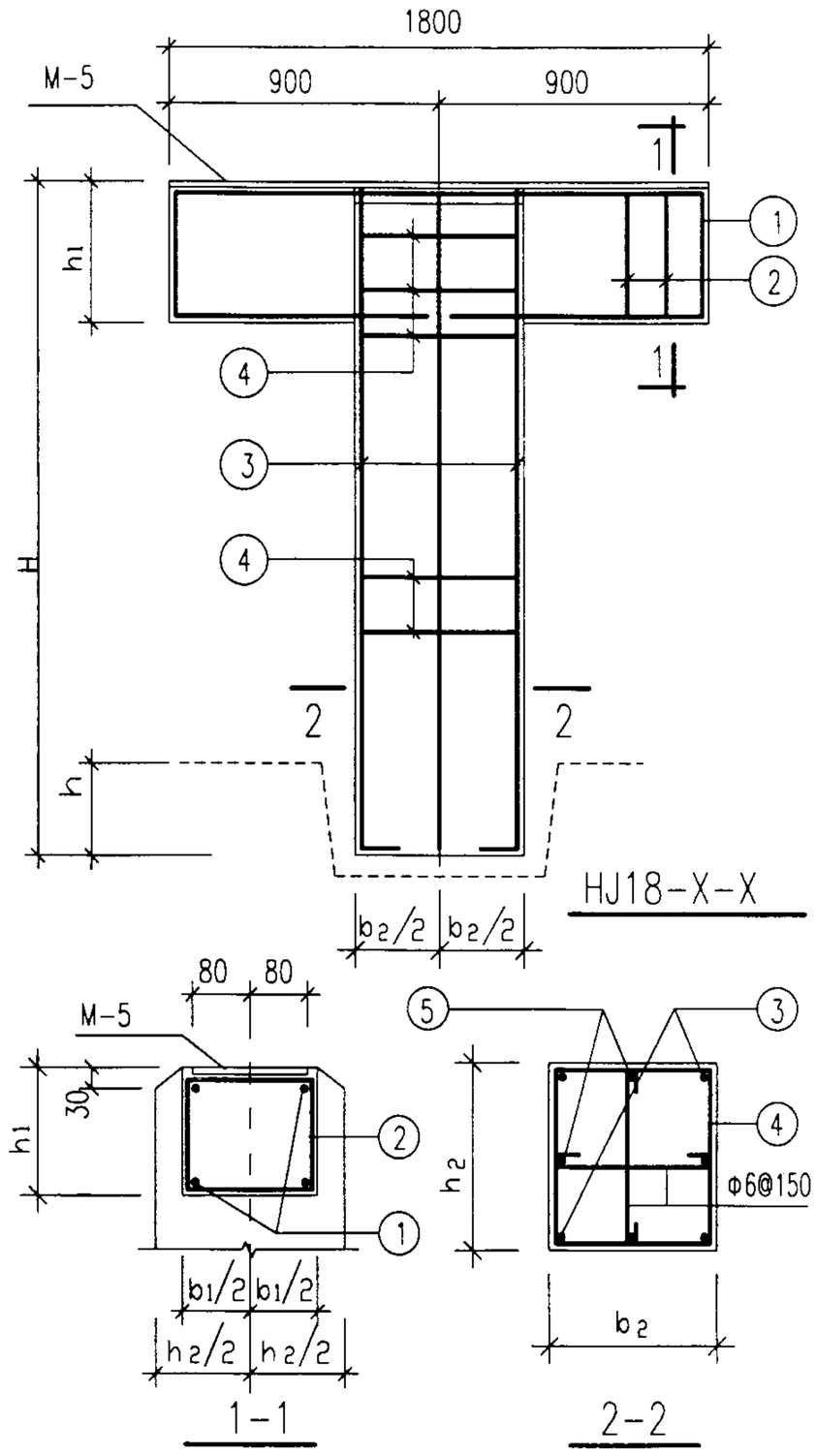

HJ18-X-X详图及尺寸配筋表二	图集号	01R414
审核 [illegible] 校对 [illegible] 设计 [illegible]	页	39

尺 寸 配 筋 表

管架代号	H/h	截面尺寸 b_1	h_1	b_2	h_2	① 简图	① 直径数量	② 简图	② 直径数量	③ 简图	③ 直径数量	④ 简图	④ 直径数量	⑤ 简图	⑤ 直径数量
HJ21-1-1	1700/500	200	200	250	250	2030 130 100 100 130 L=4390	2Φ12	130 130 L=680	Φ6 @100	1640 100 100 L=1840	4Φ12	180 180 L=880	Φ6 @150		
HJ21-1-2	1700/500	200	250	250	250	2030 180 100 100 180 L=4490	2Φ12	180 180 L=780	Φ6 @100	1640 100 100 L=1840	4Φ12	180 180 L=880	Φ6 @150		
HJ21-1-3	1700/500	200	200	250	250	2030 130 100 100 130 L=4390	2Φ14	180 130 L=680	Φ6 @100	1640 100 100 L=1840	4Φ12	180 180 L=880	Φ6 @150		
HJ21-1-4	1700/500	200	250	250	250	2030 180 100 100 180 L=4490	2Φ16	130 180 L=780	Φ6 @100	1640 100 100 L=1840	4Φ12	180 180 L=880	Φ6 @150		
HJ21-1-5	1700/500	200	300	250	250	2030 230 100 100 230 L=4590	2Φ20	130 230 L=880	Φ6 @100	1640 100 100 L=1840	4Φ18	180 180 L=880	Φ6 @150		
HJ21-2-1	3500/500	200	200	250	250	2030 130 100 100 130 L=4390	2Φ12	180 130 L=680	Φ6 @100	3440 100 100 L=3640	4Φ12	180 180 L=880	Φ6 @150		
HJ21-2-2	3500/500	200	250	250	250	2030 180 100 100 180 L=4490	2Φ12	130 180 L=780	Φ6 @100	3440 100 100 L=3640	4Φ12	130 180 L=880	Φ6 @150		
HJ21-2-3	3500/500	200	200	250	250	2030 130 100 100 130 L=4390	2Φ12	130 130 L=680	Φ6 @100	3440 100 100 L=3640	4Φ14	180 180 L=880	Φ6 @150		
HJ21-2-4	3500/500	200	250	250	250	2030 130 100 100 180 L=4490	2Φ12	130 180 L=780	Φ6 @100	3440 100 100 L=3640	4Φ14	180 180 L=880	Φ6 @150		
HJ21-2-5	3500/500	200	200	250	250	2030 130 100 100 130 L=4390	2Φ14	130 130 L=680	Φ6 @100	3440 100 100 L=3640	4Φ14	130 180 L=880	Φ6 @150		
HJ21-2-6	3500/500	200	200	250	250	2030 130 100 100 130 L=4390	2Φ14	130 130 L=680	Φ6 @100	3440 100 100 L=3640	4Φ16	130 180 L=880	Φ6 @150		
HJ21-2-7	3500/500	200	250	250	250	2030 180 100 100 180 L=4490	2Φ16	130 180 L=780	Φ6 @100	3440 100 100 L=3640	4Φ16	130 180 L=880	Φ6 @150		
HJ21-2-8	3500/500	200	300	300	250	2030 230 100 100 230 L=4590	2Φ16	130 230 L=880	Φ6 @100	3440 100 100 L=3640	4Φ16	230 180 L=980	Φ6 @150		
HJ21-3-1	5000/500	200	200	300	300	2030 130 100 100 130 L=4390	2Φ12	130 130 L=680	Φ6 @100	4940 100 100 L=5140	4Φ14	230 230 L=1080	Φ6 @150		

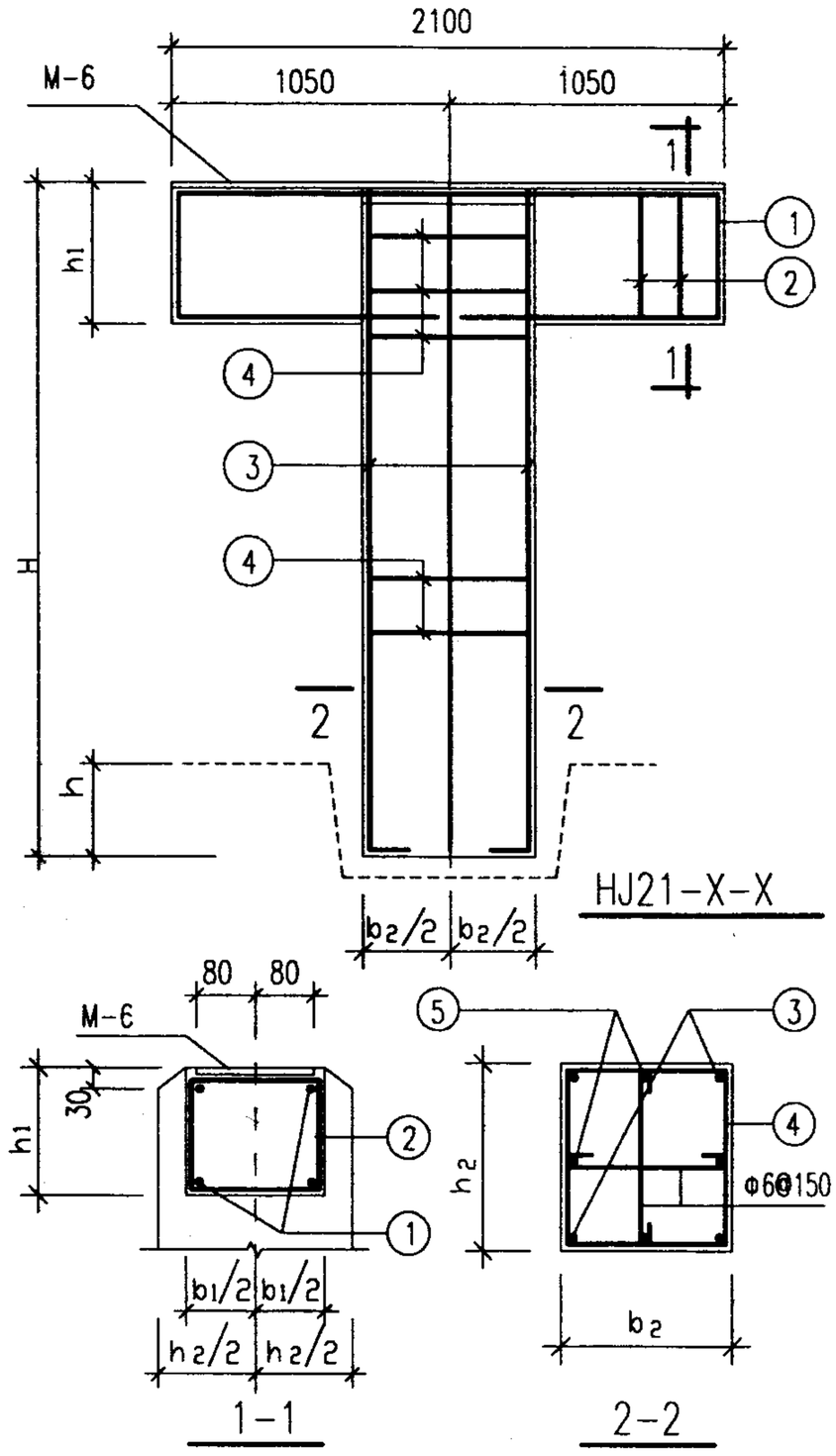

HJ21-X-X详图及尺寸配筋表一	图集号	01R414
审核	校对	设计
	页	40

尺 寸 配 筋 表

管架代号	H/h	截面尺寸 b1	h1	b2	h2	① 简图	① 直径数量	② 简图	② 直径数量	③ 简图	③ 直径数量	④ 简图	④ 直径数量	⑤ 简图	⑤ 直径数量
HJ21-3-2	5000/500	200	250	300	300	2030 180 1050 1050 180 L=4490	2Φ12	130 180 L=780	Φ6 @100	4940 100 100 L=5140	4Φ14	230 230 L=1080	Φ @150		
HJ21-3-3	5000/500	200	200	300	300	2030 130 1050 1050 130 L=4390	2Φ12	130 130 L=680	Φ6 @100	4940 100 100 L=5140	4Φ16	230 230 L=1080	Φ6 @150		
HJ21-3-4	5000/500	200	250	300	300	2030 180 1050 1050 180 L=4490	2Φ12	130 180 L=780	Φ6 @100	4940 100 100 L=5140	4Φ16	230 230 L=1080	Φ6 @150		
HJ21-3-5	5000/500	200	200	300	300	2030 130 1050 1050 130 L=4390	2Φ12	130 130 L=680	Φ6 @100	4940 100 100 L=5140	4Φ18	230 230 L=1080	Φ6 @150		
HJ21-3-6	5000/500	200	200	300	300	2030 130 1050 1050 130 L=4390	2Φ14	130 130 L=680	Φ6 @100	4940 100 100 L=5140	4Φ18	230 230 L=1080	Φ6 @150		
HJ21-3-7	5000/500	200	250	300	300	2030 180 1050 1050 180 L=4490	2Φ16	130 180 L=780	Φ6 @100	4940 100 100 L=5140	4Φ18	230 230 L=1080	Φ6 @150		
HJ21-3-8	5000/500	200	300	300	300	2030 230 1050 1050 230 L=4590	2Φ16	130 230 L=880	Φ6 @100	4940 100 100 L=5140	4Φ18	230 230 L=1080	Φ6 @150		
HJ21-3-9	5000/500	200	300	300	300	2030 230 1050 1050 230 L=4590	2Φ16	130 230 L=880	Φ6 @100	4940 100 100 L=5140	4Φ20	230 230 L=1080	Φ6 @150		
HJ21-4-1	6500/500	200	200	300	300	2030 130 1050 1050 130 L=4390	2Φ12	130 130 L=680	Φ6 @100	6440 100 100 L=6640	4Φ16	230 230 L=1080	Φ6 @150		
HJ21-4-2	6500/500	200	250	300	300	2030 180 1050 1050 180 L=4490	2Φ12	130 180 L=780	Φ6 @100	6440 100 100 L=6640	4Φ16	230 230 L=1080	Φ6 @150		
HJ21-4-3	6500/500	200	200	300	300	2030 130 1050 1050 130 L=4390	2Φ12	130 130 L=680	Φ6 @100	6440 100 100 L=6640	4Φ18	230 230 L=1080	Φ6 @150		
HJ21-4-4	6500/500	200	250	300	300	2030 180 1050 1050 180 L=4490	2Φ12	130 180 L=780	Φ6 @100	6440 100 100 L=6640	4Φ18	230 230 L=1080	Φ6 @150		
HJ21-4-5	6500/500	200	200	300	300	2030 130 1050 1050 130 L=4390	2Φ14	130 130 L=680	Φ6 @100	6440 100 100 L=6640	4Φ18	230 230 L=1080	Φ6 @150		
HJ21-4-6	6500/500	200	250	300	300	2030 180 1050 1050 180 L=4490	2Φ16	130 180 L=780	Φ6 @100	6440 100 100 L=6640	4Φ18	230 230 L=1080	Φ6 @150		

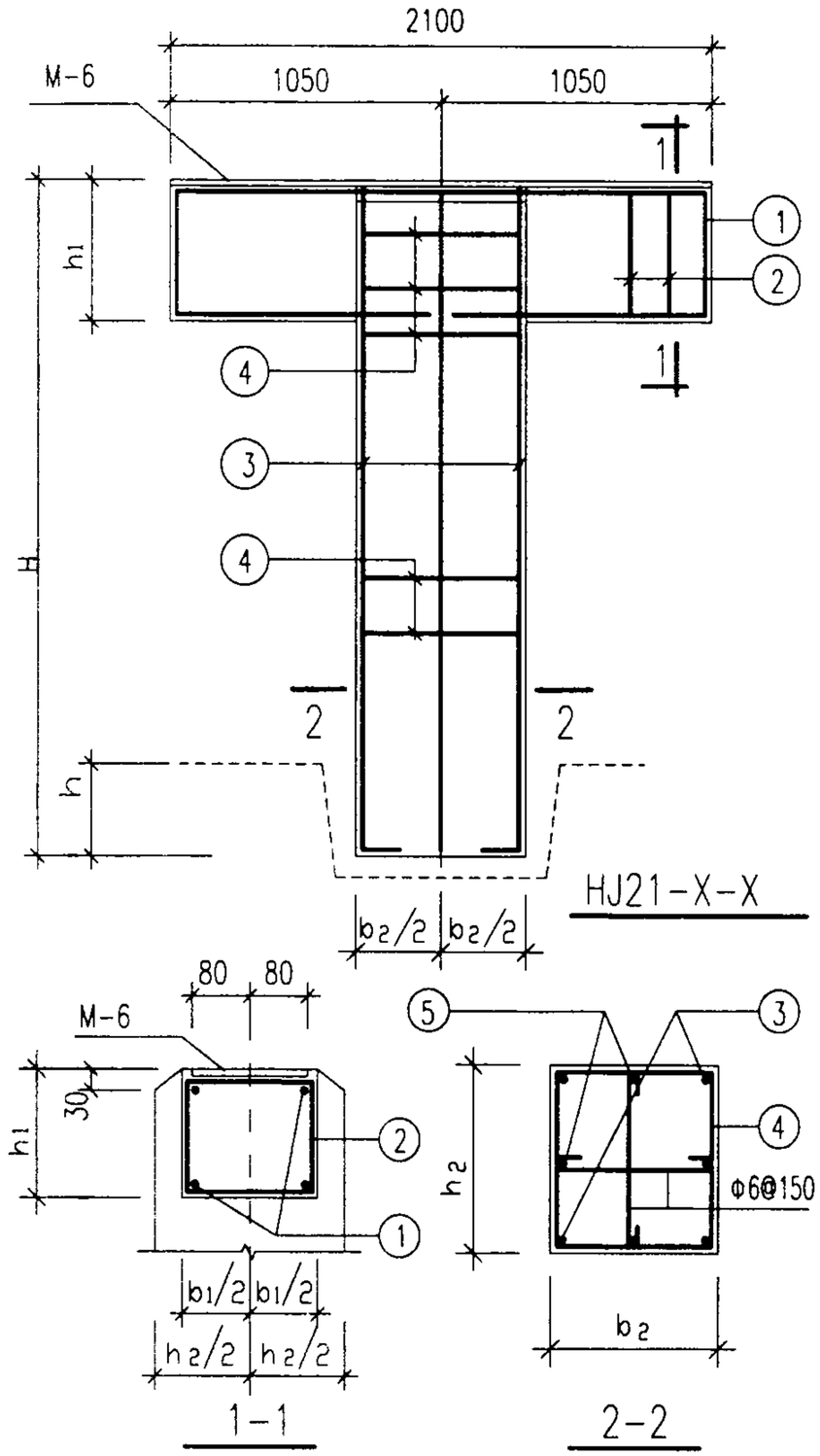

HJ21-X-X详图及尺寸配筋表二	图集号	01R414
审核 [illegible] 校对 [illegible] 设计 [illegible]	页	41

尺 寸 配 筋 表

管架代号	H/h	截面尺寸 b_1	h_1	b_2	h_2	① 简图	① 直径数量	② 简图	② 直径数量	③ 简图	③ 直径数量	④ 简图	④ 直径数量	⑤ 简图	⑤ 直径数量
HJ21-4-7	6500/500	200	300	350	300	2030 230 50 50 230 L=4590	2Φ16	130 230 L=880	Φ6 @100	100 6440 100 L=6640	4Φ18	280 230 L=1180	Φ6 @150		
HJ21-4-8	6500/500	200	200	300	300	2030 130 50 50 130 L=4390	2Φ14	130 130 L=680	Φ6 @100	100 6440 100 L=6640	4Φ20	230 230 L=1080	Φ6 @150		
HJ21-4-9	6500/500	200	250	300	300	2030 130 50 50 180 L=4490	2Φ16	130 180 L=780	Φ6 @100	100 6440 100 L=6640	4Φ20	280 230 L=1080	Φ6 @150		
HJ21-4-10	6500/500	200	250	350	350	2030 130 50 50 180 L=4490	2Φ16	130 180 L=780	Φ6 @100	100 6440 100 L=6640	4Φ20	280 280 L=1280	Φ6 @150		
HJ21-4-11	6500/500	200	300	400	400	2030 230 50 50 230 L=4590	2Φ16	130 230 L=880	Φ6 @100	100 6440 100 L=6640	4Φ20	280 330 L=1480	Φ6 @150	100 6440 100 L=6640	4Φ14

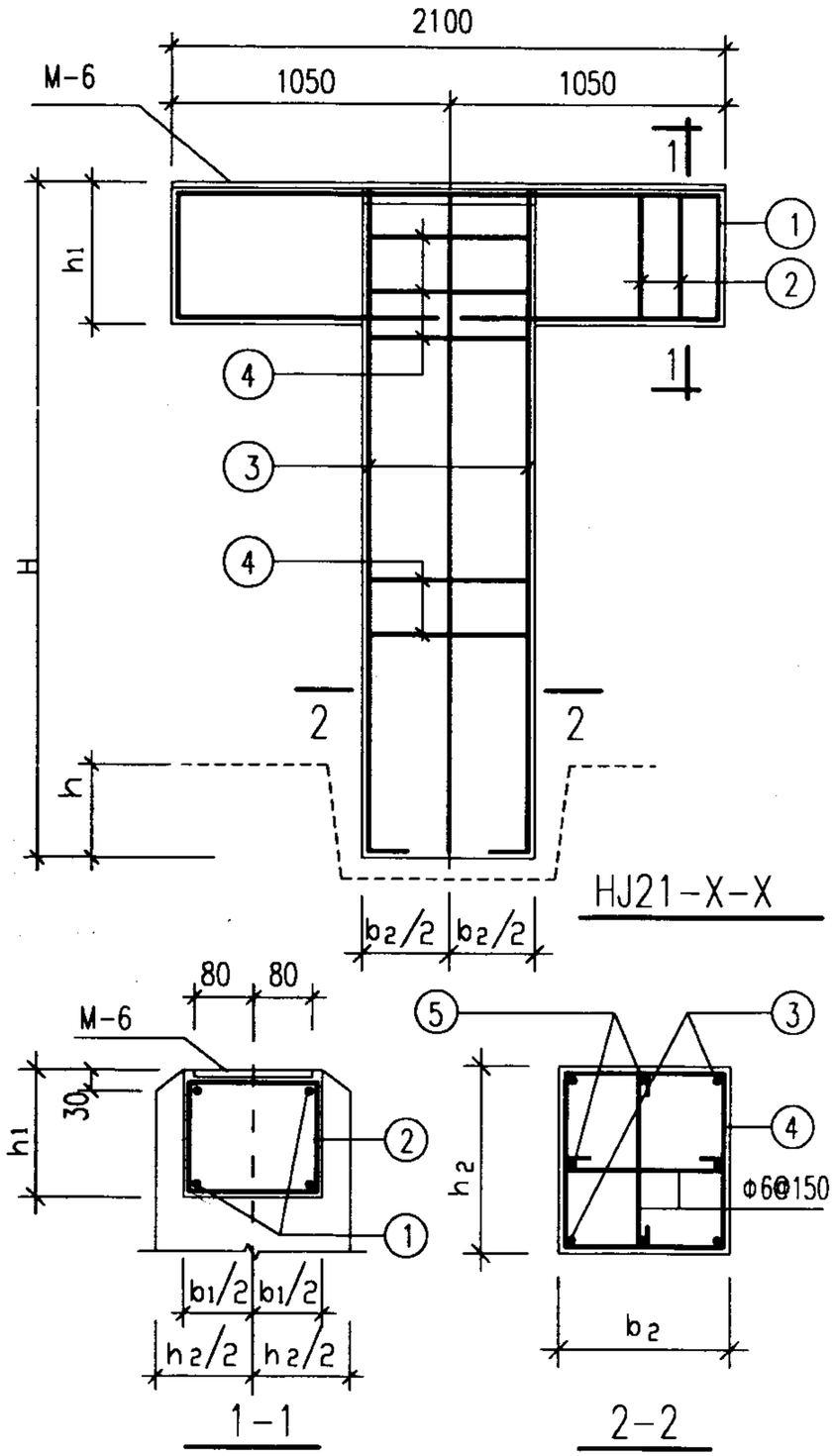

HJ21-X-X详图及尺寸配筋表三	图集号	01R414
审核 [illegible] 校对 [illegible] 设计 [illegible]	页	42

尺 寸 配 筋 表

管架代号	H/h	截面尺寸 b1	h1	b2	h2	① 简图	① 直径数量	② 简图	② 直径数量	③ 简图	③ 直径数量	④ 简图	④ 直径数量	⑤ 简图	⑤ 直径数量
HJ24-1-1	1700/500	200	200	250	250	2330 130 200 1200 130 L=4990	2Φ14	130 130 L=680	Φ6 @100	1640 100 100 L=1840	4Φ12	180 180 L=880	Φ6 @150		
HJ24-1-2	1700/500	200	250	250	250	2330 180 200 1200 180 L=5090	2Φ14	130 180 L=780	Φ6 @100	1640 100 100 L=1840	4Φ12	180 180 L=880	Φ6 @150		
HJ24-1-3	1700/500	200	250	250	250	2330 180 200 1200 180 L=5090	2Φ16	130 180 L=780	Φ6 @100	1640 100 100 L=1840	4Φ12	180 180 L=880	Φ6 @150		
HJ24-1-4	1700/500	200	300	300	250	2330 230 200 1200 230 L=5190	2Φ20	130 230 L=880	Φ6 @100	1640 100 100 L=1840	4Φ16	230 180 L=980	Φ6 @150		
HJ24-2-1	3500/500	200	200	250	250	2330 130 200 1200 130 L=4990	2Φ14	130 130 L=680	Φ6 @100	3440 100 100 L=3640	4Φ12	180 180 L=880	Φ6 @150		
HJ24-2-2	3500/500	200	250	250	250	2330 180 200 1200 180 L=5090	2Φ14	130 180 L=780	Φ6 @100	3440 100 100 L=3640	4Φ14	180 180 L=880	Φ6 @150		
HJ24-2-3	3500/500	200	250	250	250	2330 180 200 1200 180 L=5090	2Φ16	130 180 L=780	Φ6 @100	3440 100 100 L=3640	4Φ14	180 180 L=880	Φ6 @150		
HJ24-2-4	3500/500	200	250	250	250	2330 180 200 1200 180 L=5090	2Φ14	130 180 L=780	Φ6 @100	3440 100 100 L=3640	4Φ16	180 180 L=880	Φ6 @150		
HJ24-2-5	3500/500	200	250	250	250	2330 180 200 1200 180 L=5090	2Φ16	130 180 L=780	Φ6 @100	3440 100 100 L=3640	4Φ16	180 180 L=880	Φ6 @150		
HJ24-2-6	3500/500	200	300	300	250	2330 230 200 1200 230 L=5190	2Φ16	130 230 L=880	Φ6 @100	3440 100 100 L=3640	4Φ16	230 180 L=980	Φ6 @150		
HJ24-3-1	5000/500	200	200	300	300	2330 130 200 1200 130 L=4990	2Φ14	130 130 L=680	Φ6 @100	4940 100 100 L=5140	4Φ14	230 230 L=1080	Φ6 @150		
HJ24-3-2	5000/500	200	250	300	300	2330 180 200 1200 180 L=5090	2Φ14	130 180 L=780	Φ6 @100	4940 100 100 L=5140	4Φ16	230 230 L=1080	Φ6 @150		
HJ24-3-3	5000/500	200	250	300	300	2330 180 200 1200 180 L=5090	2Φ16	130 180 L=780	Φ6 @100	4940 100 100 L=5140	4Φ16	230 230 L=1080	Φ6 @150		
HJ24-3-4	5000/500	200	250	300	300	2330 180 200 1200 180 L=5090	2Φ16	130 180 L=780	Φ6 @100	4940 100 100 L=5140	4Φ18	230 230 L=1080	Φ6 @150		

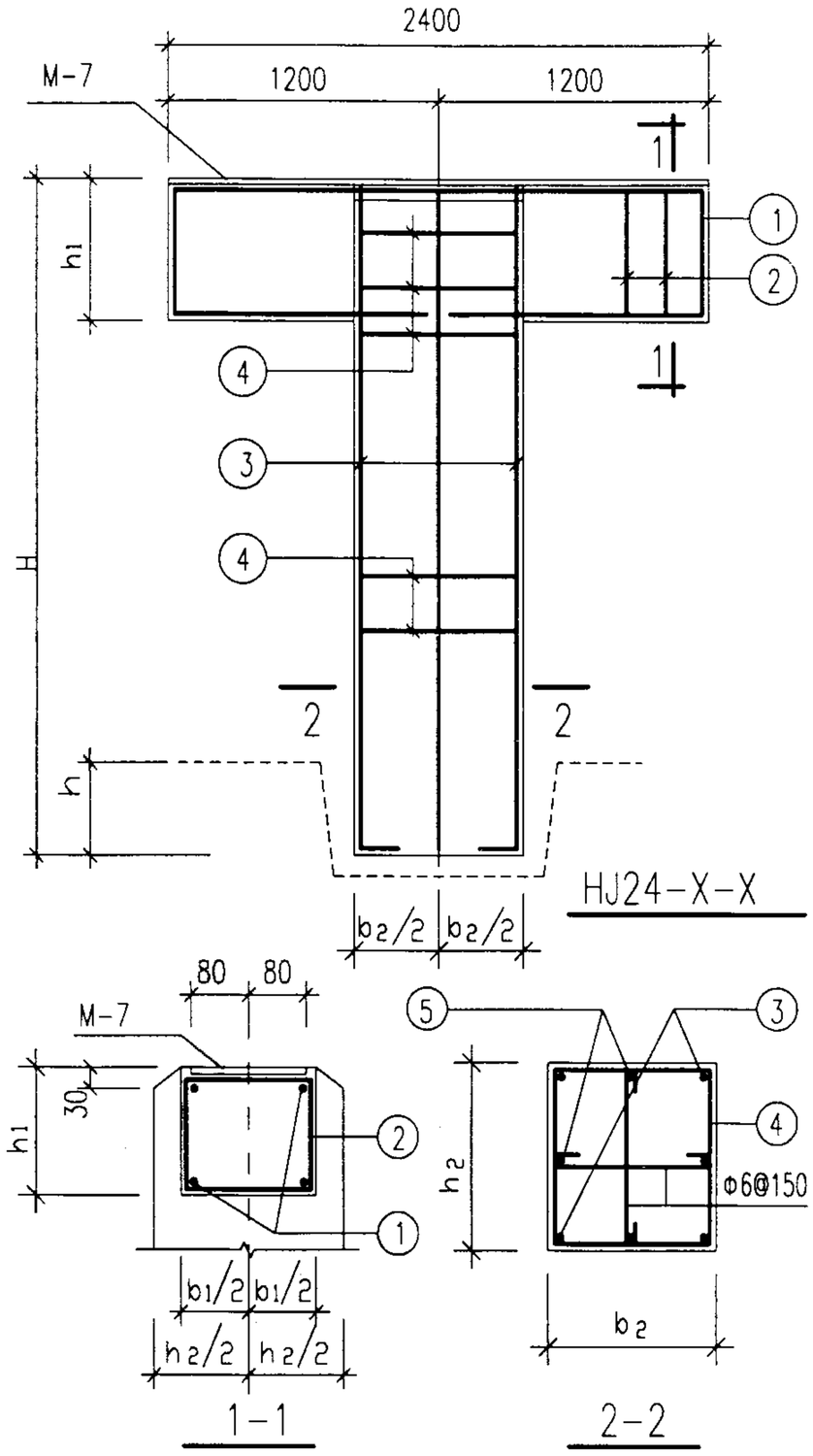

HJ24-X-X 详图及尺寸配筋表一	图集号	01R414
审核 [illegible] 校对 [illegible] 设计 [illegible]	页	43

尺 寸 配 筋 表

管架代号	H/h	截面尺寸 b1	截面尺寸 h1	截面尺寸 b2	截面尺寸 h2	① 简图	① 直径数量	② 简图	② 直径数量	③ 简图	③ 直径数量	④ 简图	④ 直径数量	⑤ 简图	⑤ 直径数量
HJ24-3-5	5000/500	200	300	300	300	L=5190	2Φ16	L=880	Φ6@100	L=5140	4Φ18	L=1080	Φ6@150		
HJ24-4-1	6500/500	200	200	300	300	L=4990	2Φ14	L=680	Φ6@100	L=6640	4Φ14	L=1080	Φ6@150		
HJ24-4-2	6500/500	200	200	300	300	L=4990	2Φ14	L=680	Φ6@100	L=6640	4Φ16	L=1080	Φ6@150		
HJ24-4-3	6500/500	200	250	300	300	L=5090	2Φ16	L=780	Φ6@100	L=6640	4Φ16	L=1080	Φ6@150		
HJ24-4-4	6500/500	200	250	300	300	L=5090	2Φ14	L=780	Φ6@100	L=6640	4Φ18	L=1080	Φ6@150		
HJ24-4-5	6500/500	200	250	300	300	L=5090	2Φ16	L=780	Φ6@100	L=6640	4Φ18	L=1080	Φ6@150		
HJ24-4-6	6500/500	200	250	350	300	L=5090	2Φ16	L=780	Φ6@100	L=6640	4Φ18	L=1180	Φ6@150		
HJ24-4-7	6500/500	200	300	350	300	L=5190	2Φ16	L=880	Φ6@100	L=6640	4Φ18	L=1180	Φ6@150		
HJ24-4-8	6500/500	200	250	300	300	L=5090	2Φ14	L=780	Φ6@100	L=6640	4Φ20	L=1080	Φ6@150		
HJ24-4-9	6500/500	200	250	350	300	L=5090	2Φ16	L=780	Φ6@100	L=6640	4Φ20	L=1180	Φ6@150		
HJ24-4-10	6500/500	200	300	400	400	L=5190	2Φ16	L=880	Φ6@100	L=6640	4Φ20	L=1480	Φ6@150	L=6640	4Φ14

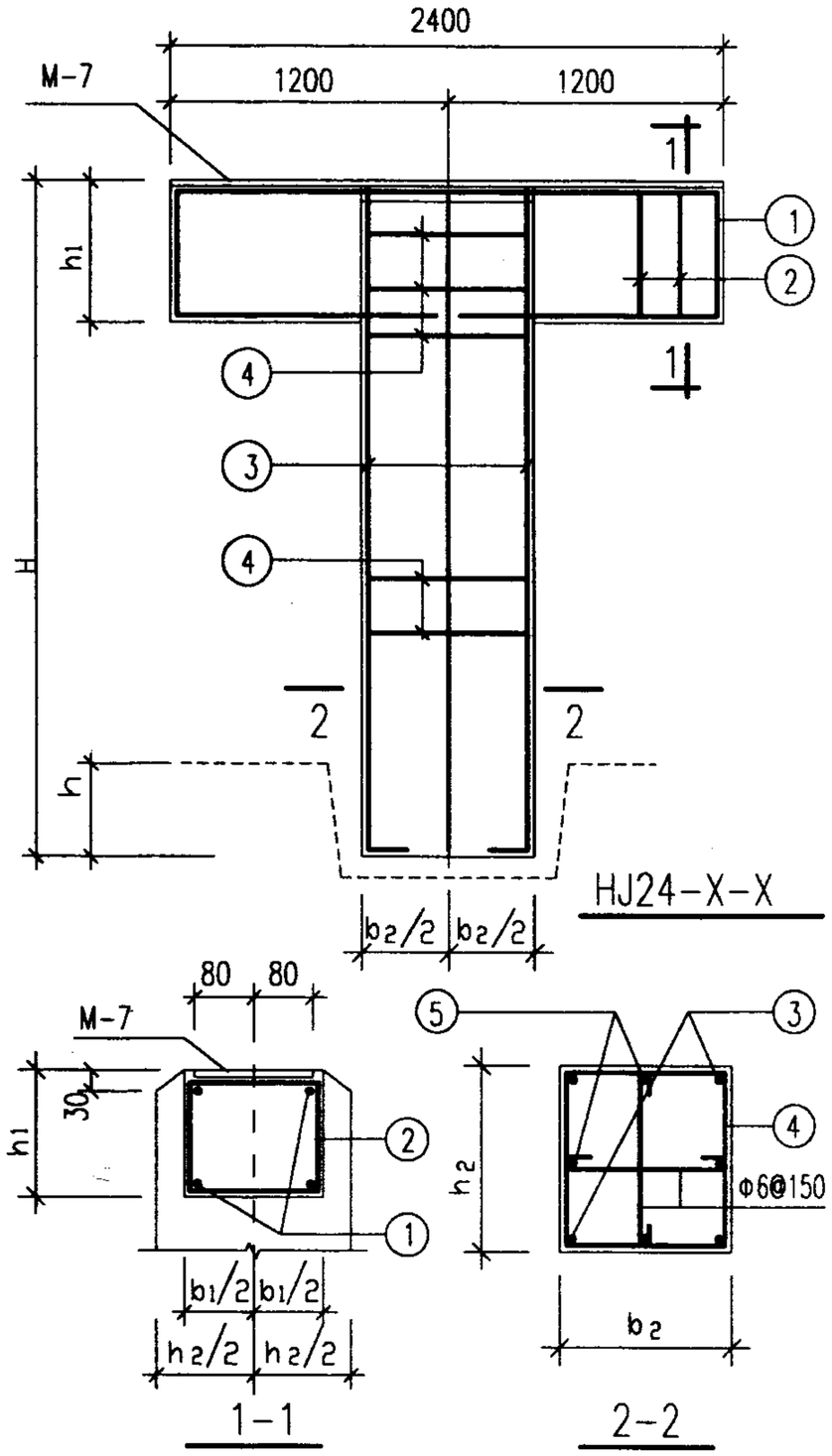

HJ24-X-X 详图及尺寸配筋表二

图集号	01R414
页	44

审核 校对 设计

尺 寸 配 筋 表

基础代号	尺寸							①		②	
	AxB	a	a_1	a_2	b	b_1	b_2	简图	直径数量	简图	直径数量
HJJ 1-1	1000X1000	75	400	0	75	400	0		—		—
HJJ 1-2	1000X1100	75	400	0	125	350	50		—		—
HJJ 1-2a	1100X1000	125	350	50	75	400	0		—		—
HJJ 1-3	1000X1200	75	400	0	175	350	50		—		—
HJJ 1-3a	1200X1000	175	350	50	75	400	0		—		—
HJJ 1-4	1000X1300	75	400	0	225	300	100		—		—
HJJ 1-4a	1300X1000	225	300	100	75	400	0		—		—
HJJ 1-5	1000X1400	75	400	0	275	300	100		—		—
HJJ 1-5a	1400X1000	275	300	100	75	400	0		—		—
HJJ 1-6	1000X1500	75	400	0	325	250	150		—		—
HJJ 1-6a	1500X1000	325	250	150	75	400	0		—		—
HJJ 1-7	1000X1600	75	400	0	375	250	150		—		—
HJJ 1-7a	1600X1000	375	250	150	75	400	0		—		—
HJJ 1-8	1100X1100	125	350	50	125	350	50		—		—

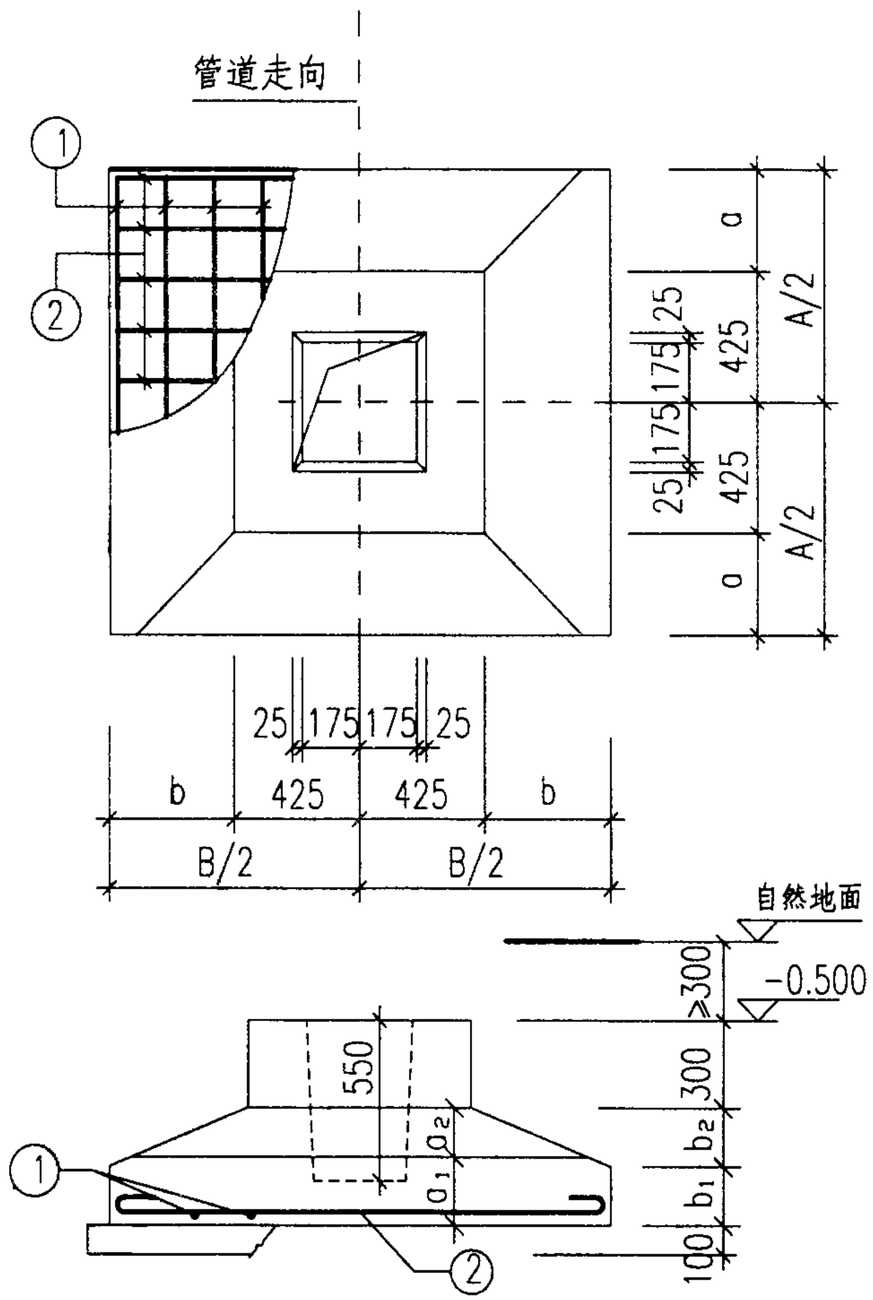

附注：1. 垫层用C10级混凝土，每边比基础大100.
2. 基础用C20级混凝土，钢筋保护层厚35.
3. 基础长向钢筋放下排.

HJJ1—X详图及尺寸配筋表一	图集号	01R414
审核 [illegible] 校对 [illegible] 设计 [illegible]	页	45

尺寸配筋表

基础代号	尺寸							①		②	
	AxB	a	a_1	a_2	b	b_1	b_2	简图	直径数量	简图	直径数量
HJJ 1-9	1100X1200	125	350	50	175	350	50		—		—
HJJ 1-9a	1200X1100	175	350	50	125	350	50		—		—
HJJ 1-10	1100X1300	125	350	50	225	300	100		—		—
HJJ 1-10a	1300X1100	225	300	100	125	350	50		—		—
HJJ 1-11	1100X1400	125	350	50	275	300	100		—		—
HJJ 1-11a	1400X1100	275	300	100	125	350	50		—		—
HJJ 1-12	1100X1500	125	350	50	325	250	150		—		—
HJJ 1-13	1100X1600	125	350	50	375	250	150		—		—
HJJ 1-13a	1600X1100	375	250	150	125	350	50		—		—
HJJ 1-14	1100X1700	125	350	50	425	250	150	1030 L=1110	7Φ6 @300	1630 L=1730	7Φ8 @200
HJJ 1-14a	1700X1100	425	250	150	125	350	50	1630 L=1730	7Φ8 @200	1030 L=1110	7Φ6 @300
HJJ 1-15	1200X1200	175	350	50	175	350	50		—		—
HJJ 1-16	1200X1300	175	350	50	225	300	100		—		—
HJJ 1-16a	1300X1200	225	300	100	175	350	50		—		—

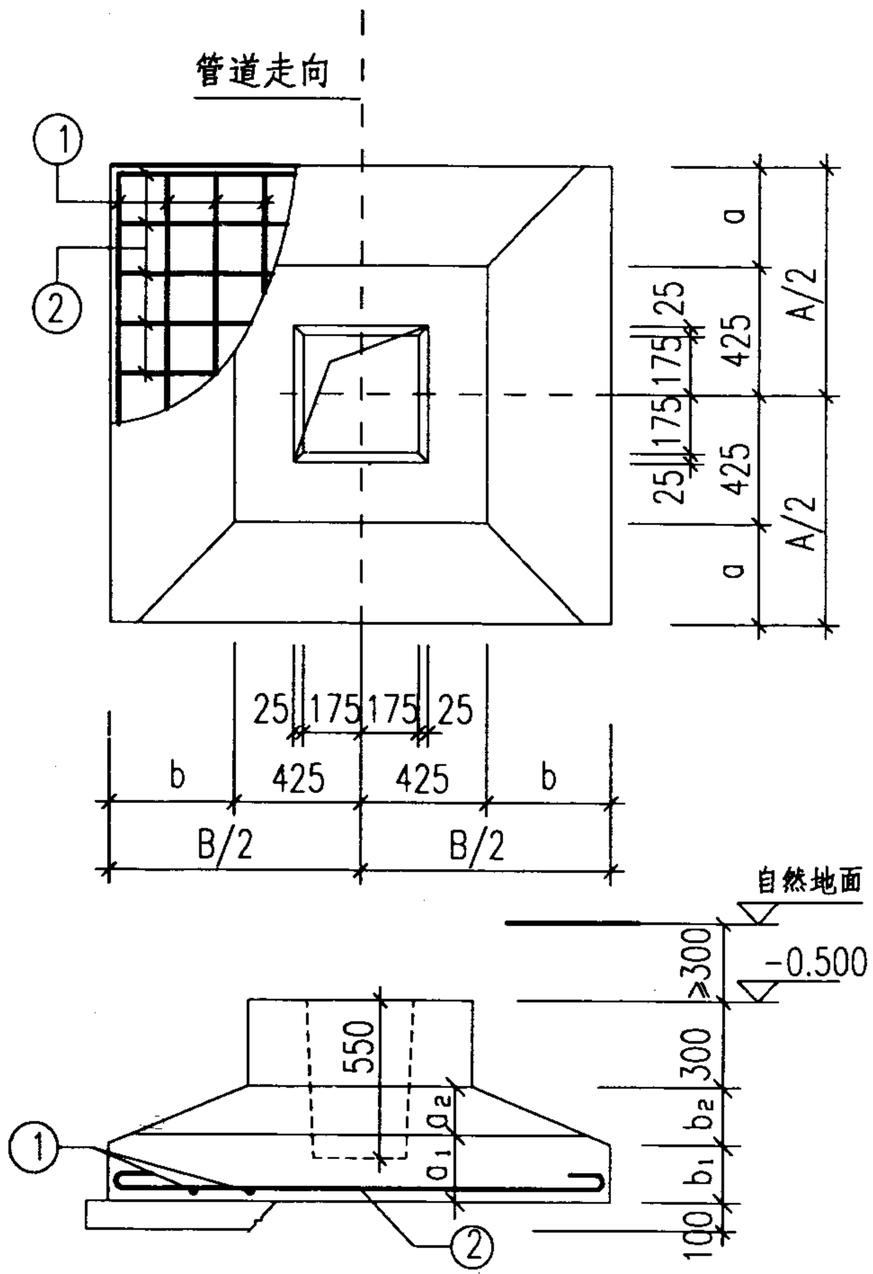

附注：1. 垫层用C10级混凝土，每边比基础大100.
2. 基础用C20级混凝土，钢筋保护层厚35.
3. 基础长向钢筋放下排.

HJJ1—X详图及尺寸配筋表二	图集号	01R414
审核 [illegible] 校对 [illegible] 设计 [illegible]	页	46

尺寸配筋表

基础代号	尺寸							①		②	
	AxB	a	a_1	a_2	b	b_1	b_2	简图	直径数量	简图	直径数量
HJJ 1-17	1200X1400	175	350	50	275	300	100		—		—
HJJ 1-17a	1400X1200	275	300	100	175	350	50		—		—
HJJ 1-18a	1500X1200	325	250	150	175	350	50		—		—
HJJ 1-19	1200X1600	175	350	50	375	250	150		—		—
HJJ 1-21	1200X1800	175	350	50	475	200	200	1130 L=1210	7Φ6 @300	1730 L=1830	7Φ8 @200
HJJ 1-21a	1800X1200	475	200	200	175	350	50	1730 L=1830	7Φ8 @200	1130 L=1210	7Φ6 @300
HJJ 1-22	1300X1300	225	300	100	225	300	100		—		—
HJJ 1-23	1300X1400	225	300	100	275	300	100		—		—
HJJ 1-23a	1400X1300	275	300	100	225	300	100		—		—
HJJ 1-24	1300X1500	225	300	100	325	250	150		—		—
HJJ 1-24a	1500X1300	325	250	150	225	300	100		—		—
HJJ 1-25	1300X1600	225	300	100	375	250	150		—		—
HJJ 1-25a	1600X1300	375	250	150	225	300	100		—		—
HJJ 1-27	1300X1800	225	300	100	475	200	200	1230 L=1310	7Φ6 @300	1730 L=1830	8Φ8 @200

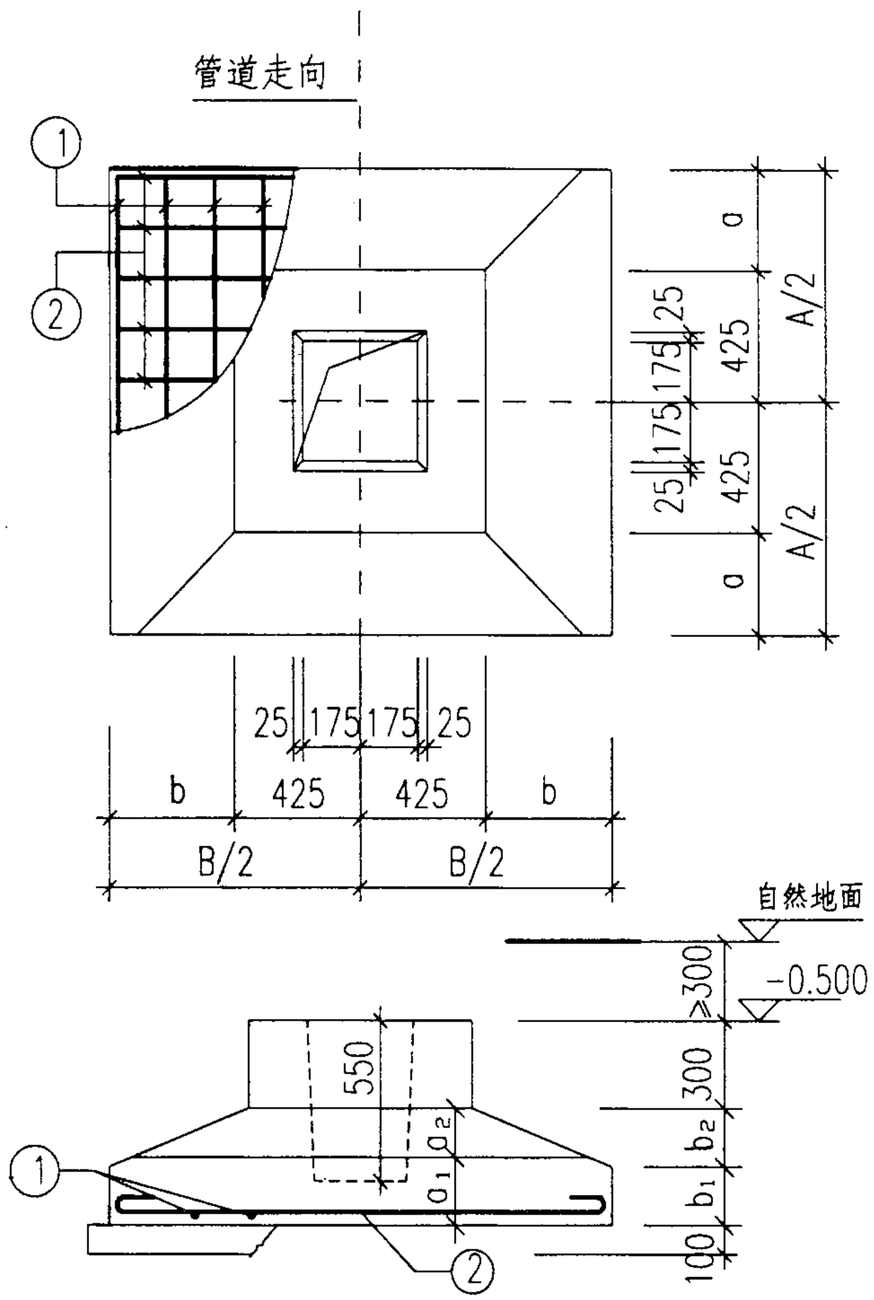

附注：1. 垫层用C10级混凝土，每边比基础大100.
2. 基础用C20级混凝土，钢筋保护层厚35.
3. 基础长向钢筋放下排.

HJJ1—X详图及尺寸配筋表三	图集号	01R414
审核 校对 设计	页	47

尺寸配筋表

基础代号	尺寸							①		②	
	AxB	a	a_1	a_2	b	b_1	b_2	简图	直径数量	简图	直径数量
HJJ 1-28	1300X1900	225	300	100	525	200	200	1230 L=1310	8Φ6 @300	1830 L=1930	8Φ8 @200
HJJ 1-29	1300X2000	225	300	100	575	200	200	1230 L=1310	8Φ6 @300	1930 L=2030	8Φ10 @200
HJJ 1-30	1400x1600	275	300	100	375	250	150		—		—
HJJ 1-31a	1700x1400	425	250	150	275	300	100	1630 L=1730	8Φ8 @200	1330 L=1410	7Φ6 @300
HJJ 1-32	1400x2000	275	300	100	575	200	200	1330 L=1410	8Φ6 @300	1930 L=2030	8Φ10 @200
HJJ 1-33	1400x2100	275	300	100	625	200	200	1330 L=1410	8Φ6 @300	2030 L=2130	8Φ10 @200

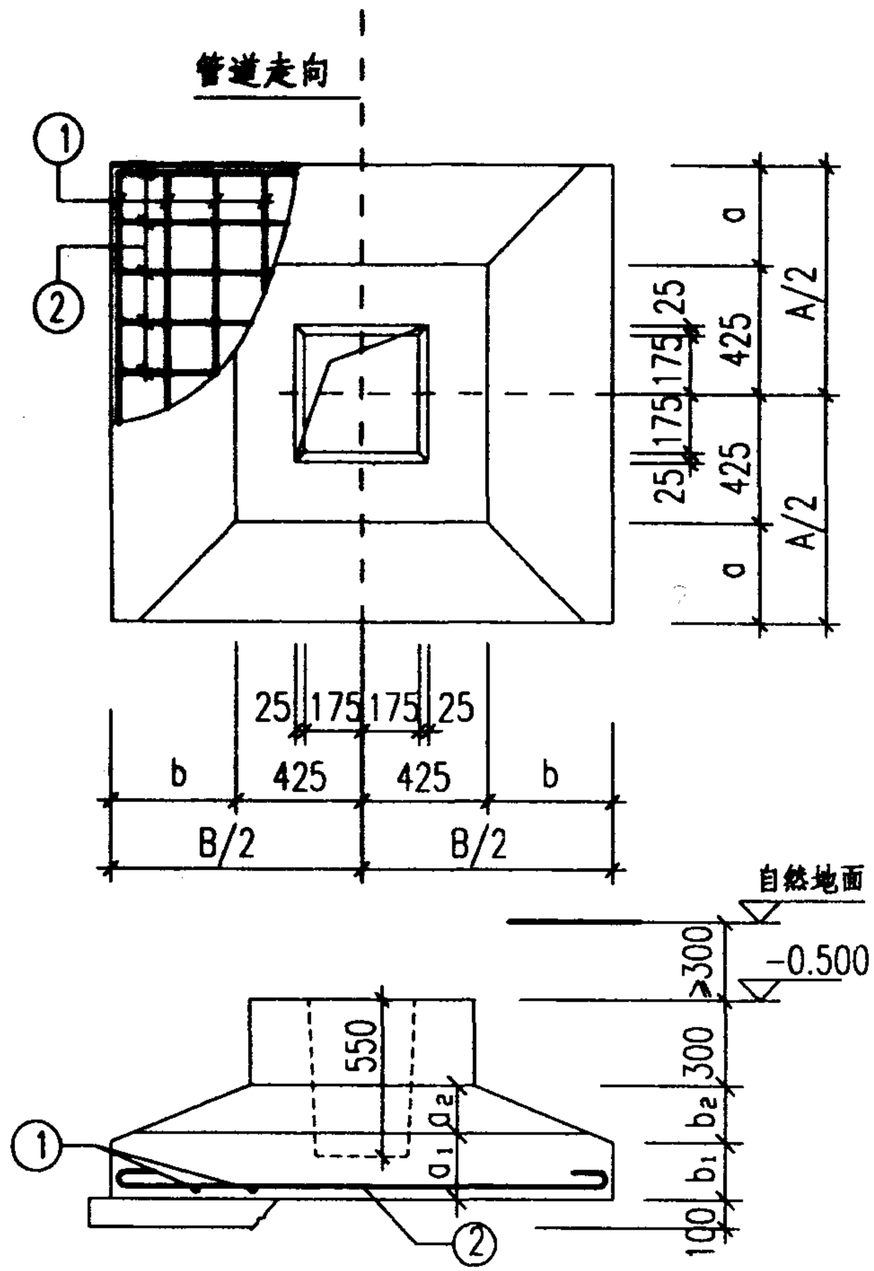

附注：1. 垫层用 C10级混凝土，每边比基础大100 .
2. 基础用 C20级混凝土，钢筋保护层厚35 .
3. 基础长向钢筋放下排.

HJJ1－X详图及尺寸配筋表四	图集号	01R414
审核 [illegible] 校对 [illegible] 设计 [illegible]	页	48

尺 寸 配 筋 表

基础代号	尺寸							①		②	
	AxB	a	a_1	a_2	b	b_1	b_2	简图	直径数量	简图	直径数量
HJJ 2-1	1300X1000	225	300	100	50	400	0		—		—
HJJ 2-2	1500X1000	325	250	150	50	400	0		—		—
HJJ 2-3	1100X1400	125	350	50	250	300	100		—		—
HJJ 2-4	1600X1200	375	250	150	150	350	50		—		—
HJJ 2-5	1300X1400	225	300	100	250	300	100		—		—
HJJ 2-6	1300X1700	225	300	100	400	250	150	1230 L=1310	7Φ6 @300	1730 L=1830	8Φ8 @200
HJJ 2-7	1300X1900	225	300	100	500	200	200	1230 L=1310	8Φ6 @300	1830 L=1930	8Φ8 @200
HJJ 2-8	1900X1300	525	200	200	200	300	100	1830 L=1930	8Φ8 @200	1230 L=1310	8Φ6 @300
HJJ 2-9	1500X1600	325	250	150	350	250	150		—		—
HJJ 2-10	1400X2100	275	300	100	600	200	200	1330 L=1410	8Φ6 @300	2030 L=2130	8Φ10 @200

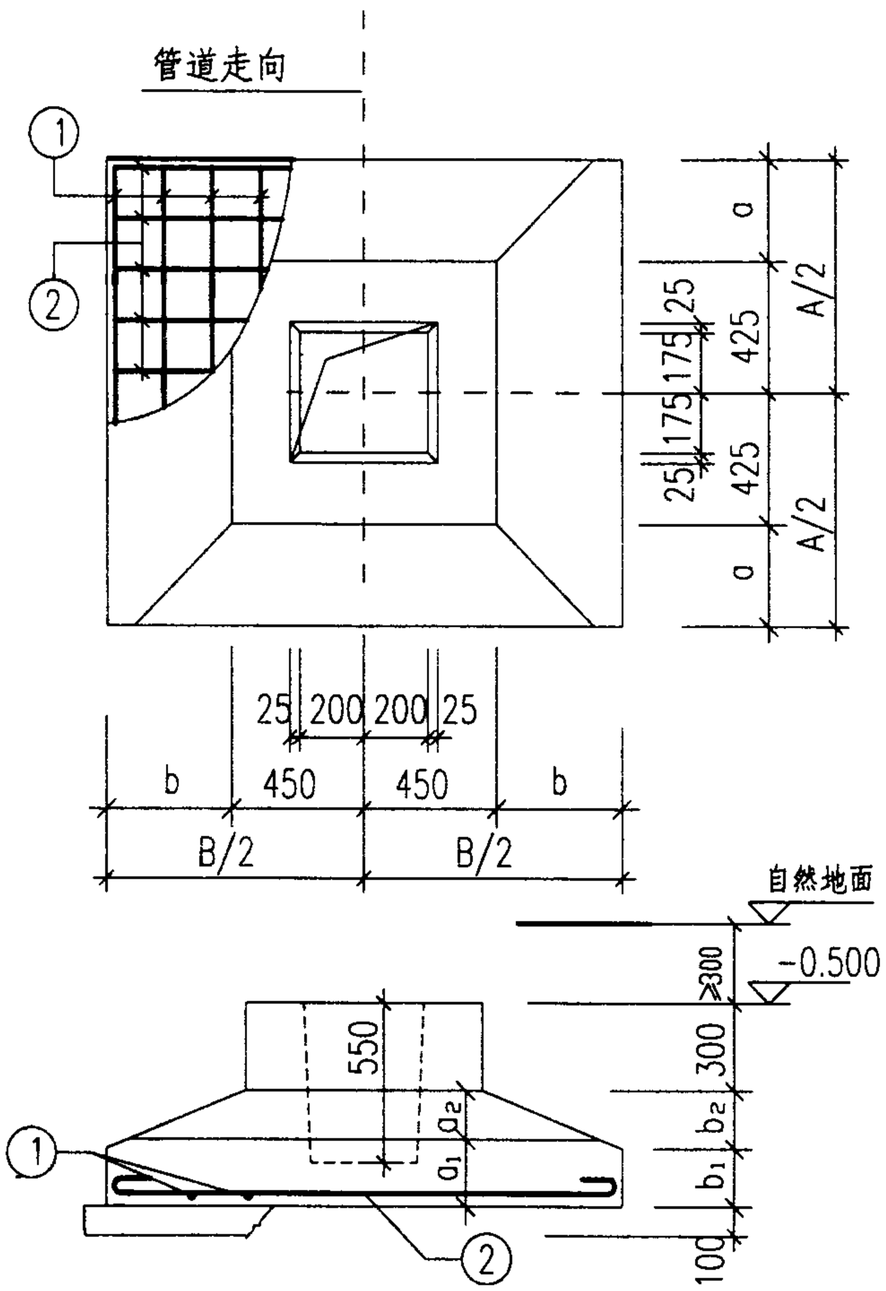

附注：1. 垫层用 C10级混凝土，每边比基础大100 .
2. 基础用 C20级混凝土，钢筋保护层厚35 .
3. 基础长向钢筋放下排.

HJJ2—X详图及尺寸配筋表	图集号	01R414
审核 校对 设计 王倩	页	49

尺寸配筋表

基础代号	尺寸							①		②	
	AxB	a	a_1	a_2	b	b_1	b_2	简图	直径数量	简图	直径数量
HJJ 3-1	1100X1100	100	350	50	100	350	50		—		—
HJJ 3-2	1100X1200	100	350	50	150	350	50		—		—
HJJ 3-2a	1200X1100	150	350	50	100	350	50		—		—
HJJ 3-3	1100X1300	100	350	50	200	350	50		—		—
HJJ 3-3a	1300X1100	200	350	50	100	350	50		—		—
HJJ 3-4	1100X1400	100	350	50	250	300	100		—		—
HJJ 3-4a	1400X1100	250	300	100	100	350	50		—		—
HJJ 3-5	1100X1500	100	350	50	300	300	100		—		—
HJJ 3-5a	1500X1100	300	300	100	100	350	50		—		—
HJJ 3-6	1100X1600	100	350	50	350	300	100		—		—
HJJ 3-6a	1600X1100	350	300	100	100	350	50		—		—
HJJ 3-7	1100X1700	100	350	50	400	250	150	1030 L=1110	7Φ6 @300	1630 L=1730	7Φ8 @200
HJJ 3-7a	1700X1100	400	250	150	100	350	50	1630 L=1730	7Φ8 @200	1030 L=1110	7Φ6 @300
HJJ 3-8	1200X1200	150	350	50	150	350	50		—		—

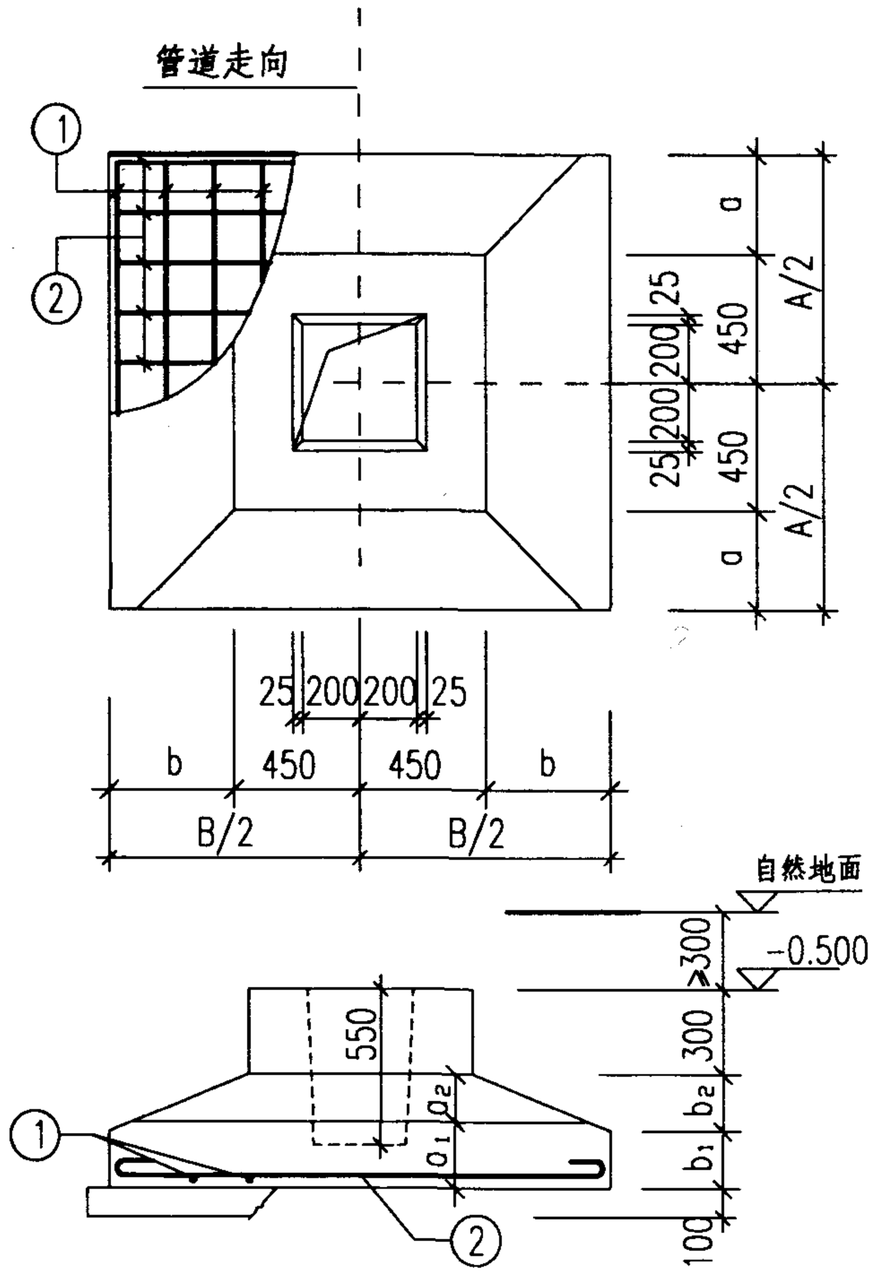

附注：1. 垫层用C10级混凝土，每边比基础大100.
2. 基础用C20级混凝土，钢筋保护层厚35.
3. 基础长向钢筋放下排.

HJJ3—X详图及尺寸配筋表一	图集号	01R414
审核 校对 设计	页	50

尺寸配筋表

基础代号	尺寸							①		②	
	AxB	a	a_1	a_2	b	b_1	b_2	简图	直径数量	简图	直径数量
HJJ 3-9a	1300X1200	200	350	50	150	350	50		—		—
HJJ 3-10	1200X1400	150	350	50	250	300	100		—		—
HJJ 3-11	1200X1500	150	350	50	300	300	100		—		—
HJJ 3-11a	1500X1200	300	300	100	150	350	50		—		—
HJJ 3-12	1200X1600	150	350	50	350	300	100		—		—
HJJ 3-12a	1600X1200	350	300	100	150	350	50		—		—
HJJ 3-13	1200X1700	150	350	50	400	250	150	1130 L=1210	7Φ6 @300	1630 L=1730	7Φ8 @200
HJJ 3-13a	1700X1200	400	250	150	150	350	50	1630 L=1730	7Φ8 @200	1130 L=1210	7Φ6 @300
HJJ 3-14	1200X1800	150	350	50	450	250	150	1130 L=1210	7Φ6 @300	1730 L=1830	7Φ8 @200
HJJ 3-14a	1800X1200	450	250	150	150	350	50	1730 L=1830	7Φ8 @200	1130 L=1210	7Φ6 @300
HJJ 3-15	1300X1300	200	350	50	200	350	50		—		—
HJJ 3-16	1300X1400	200	350	50	250	300	100		—		—
HJJ 3-16a	1400X1300	250	300	100	200	350	50		—		—
HJJ 3-17a	1500X1300	300	300	100	200	350	50		—		—

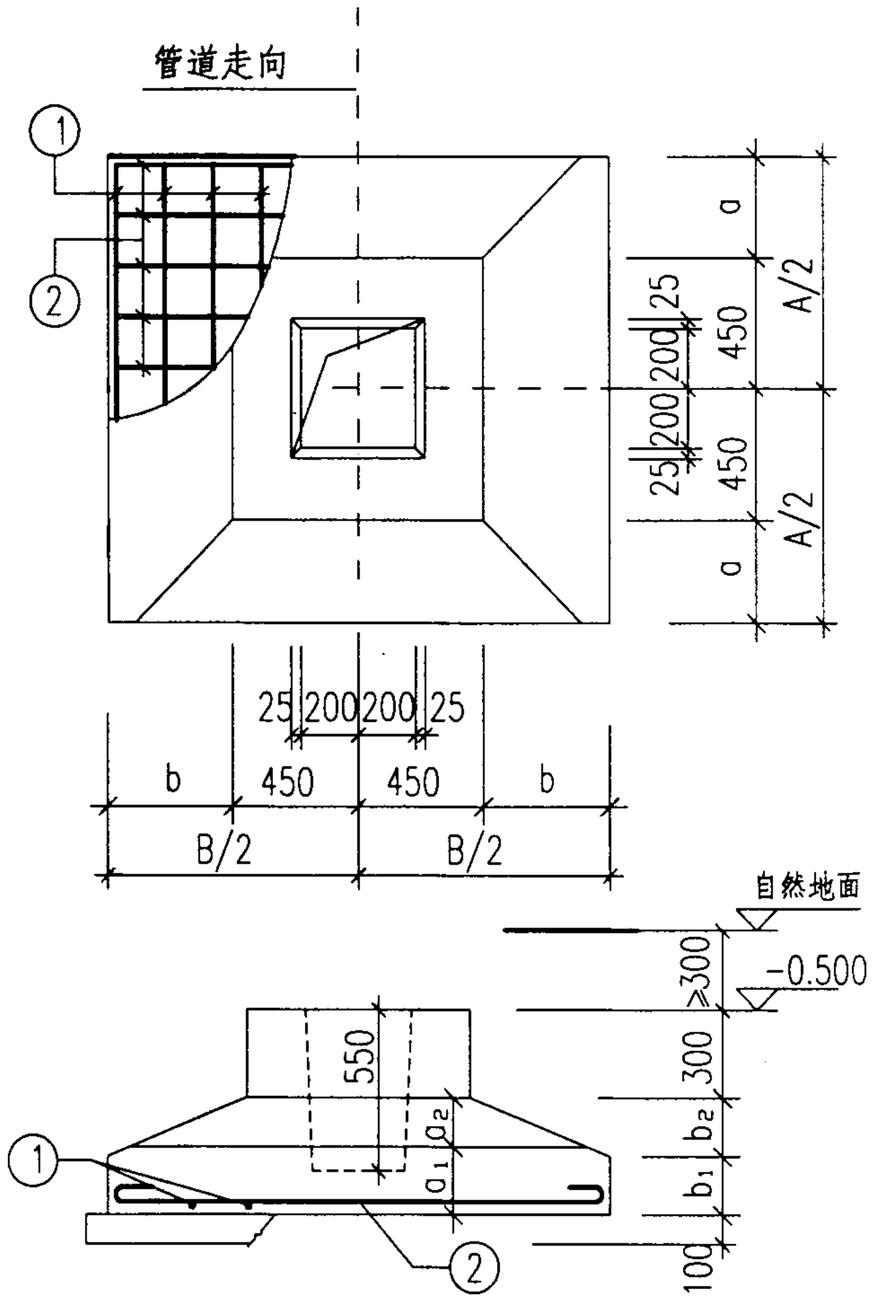

附注：1. 垫层用C10级混凝土，每边比基础大100.
2. 基础用C20级混凝土，钢筋保护层厚35.
3. 基础长向钢筋放下排.

HJJ3—X详图及尺寸配筋表二	图集号	01R414
审核 [illegible] 校对 [illegible] 设计 [illegible]	页	51

尺寸配筋表

基础代号	尺寸							①		②	
	AxB	a	a_1	a_2	b	b_1	b_2	简图	直径数量	简图	直径数量
HJJ 3-18a	1600X1300	350	300	100	200	350	50		—		—
HJJ 3-19a	1700X1300	400	250	150	200	350	50	1630 L=1730	8Φ8 @200	1230 L=1310	7Φ6 @300
HJJ 3-20	1300X1900	200	350	50	500	200	200	1230 L=1310	8Φ6 @300	1830 L=1930	8Φ8 @200
HJJ 3-20a	1900X1300	500	200	200	200	350	50	1830 L=1930	8Φ8 @200	1230 L=1310	8Φ6 @300
HJJ 3-21	1300X2000	200	350	50	550	200	200	1230 L=1310	8Φ6 @300	1930 L=2030	8Φ10 @200
HJJ 3-21a	2000X1300	550	200	200	200	350	50	1930 L=2030	8Φ10 @200	1230 L=1310	8Φ6 @300
HJJ 3-22	1400X1400	250	300	100	250	300	100		—		—
HJJ 3-23	1400X1500	250	300	100	300	300	100		—		—
HJJ 3-23a	1500X1400	300	300	100	250	300	100		—		—
HJJ 3-24	1400X1600	250	300	100	350	300	100		—		—
HJJ 3-25	1400X1700	250	300	100	400	250	150	1330 L=1410	7Φ6 @300	1630 L=1730	8Φ8 @200
HJJ 3-25a	1700X1400	400	250	150	250	300	100	1630 L=1730	8Φ8 @200	1330 L=1410	7Φ6 @300
HJJ 3-26	1400X1800	250	300	100	450	250	150	1330 L=1410	7Φ6 @300	1730 L=1830	8Φ8 @200
HJJ 3-27	1400X1900	250	300	100	500	200	200	1330 L=1410	8Φ6 @300	1830 L=1930	8Φ8 @200

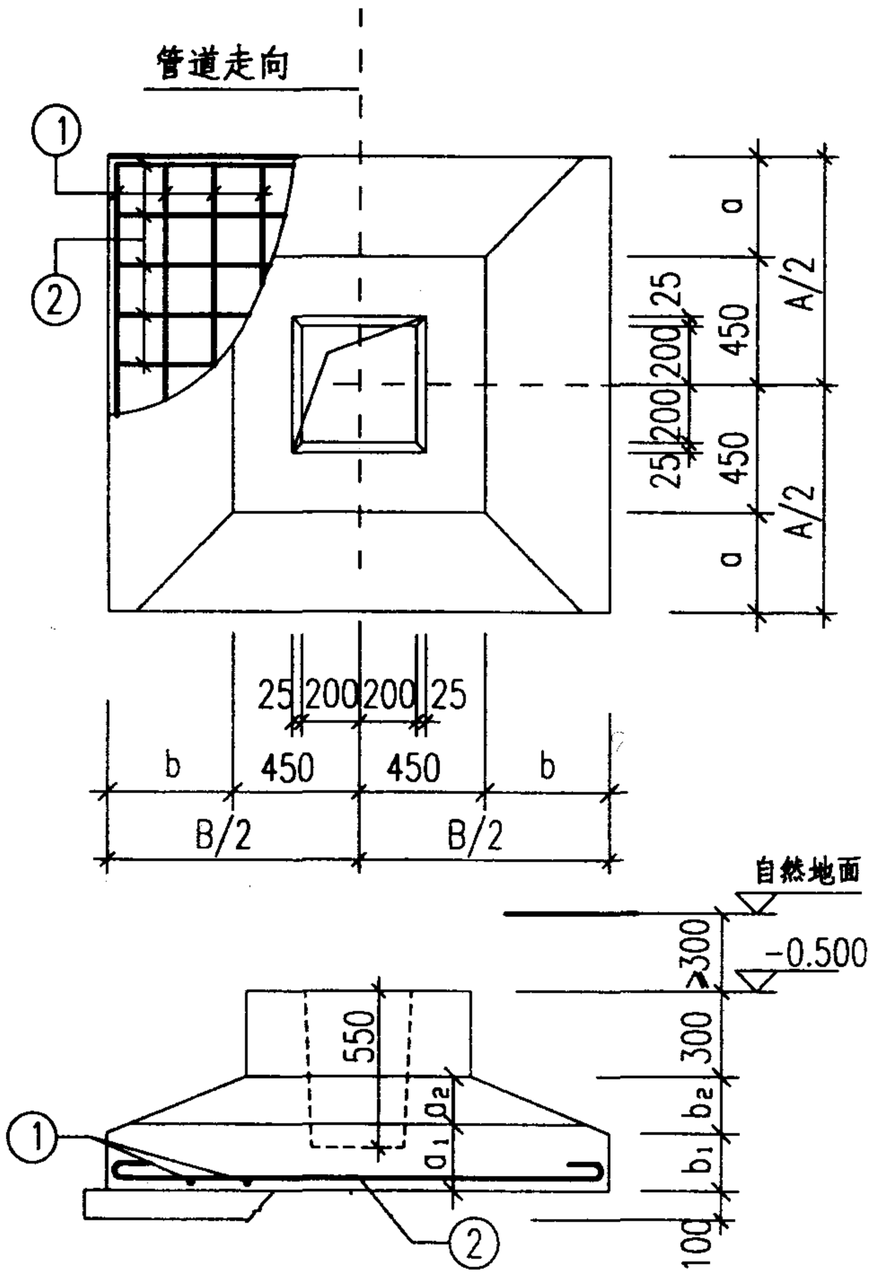

附注：1. 垫层用C10级混凝土，每边比基础大100.
2. 基础用C20级混凝土，钢筋保护层厚35.
3. 基础长向钢筋放下排.

HJJ3—X详图及尺寸配筋表三	图集号	01R414
审核 校对 设计	页	52

尺寸配筋表

基础代号	尺寸							①		②	
	AxB	a	a_1	a_2	b	b_1	b_2	简图	直径数量	简图	直径数量
HJJ 3-27a	1900X1400	500	200	200	250	300	100	1830 L=1930	8Φ8 @200	1330 L=1410	8Φ6 @300
HJJ 3-28	1400X2100	250	300	100	600	200	200	1330 L=1410	8Φ6 @300	2030 L=2130	8Φ10 @200
HJJ 3-28a	2100X1400	600	200	200	250	300	100	2030 L=2130	8Φ10 @200	1330 L=1410	8Φ6 @300
HJJ 3-29	1500X1500	300	300	100	300	300	100		—		—
HJJ 3-30	1500X1600	300	300	100	350	300	100		—		—
HJJ 3-30a	1600X1500	350	300	100	300	300	100		—		—
HJJ 3-31	1500X1700	300	300	100	400	250	150	1430 L=1510	7Φ6 @300	1630 L=1730	9Φ8 @200
HJJ 3-32a	1900X1500	500	200	200	300	300	100	1830 L=1930	9Φ8 @200	1430 L=1510	8Φ6 @300
HJJ 3-33a	2200X1500	650	200	200	300	300	100	2130 L=2230	9Φ10 @200	1430 L=1510	9Φ6 @300
HJJ 3-34	1600X1600	350	300	100	350	300	100		—		—
HJJ 3-35	1600X1700	350	300	100	400	250	150	1530 L=1610	7Φ6 @300	1630 L=1730	9Φ8 @200
HJJ 3-35a	1700X1600	400	250	150	350	300	100	1630 L=1730	9Φ8 @200	1530 L=1610	7Φ6 @300
HJJ 3-36	1600X1800	350	300	100	450	250	150	1530 L=1610	7Φ6 @300	1730 L=1830	9Φ8 @200
HJJ 3-37	1700X1700	400	250	150	400	250	150	1630 L=1730	10Φ8 @200	1630 L=1730	10Φ8 @200

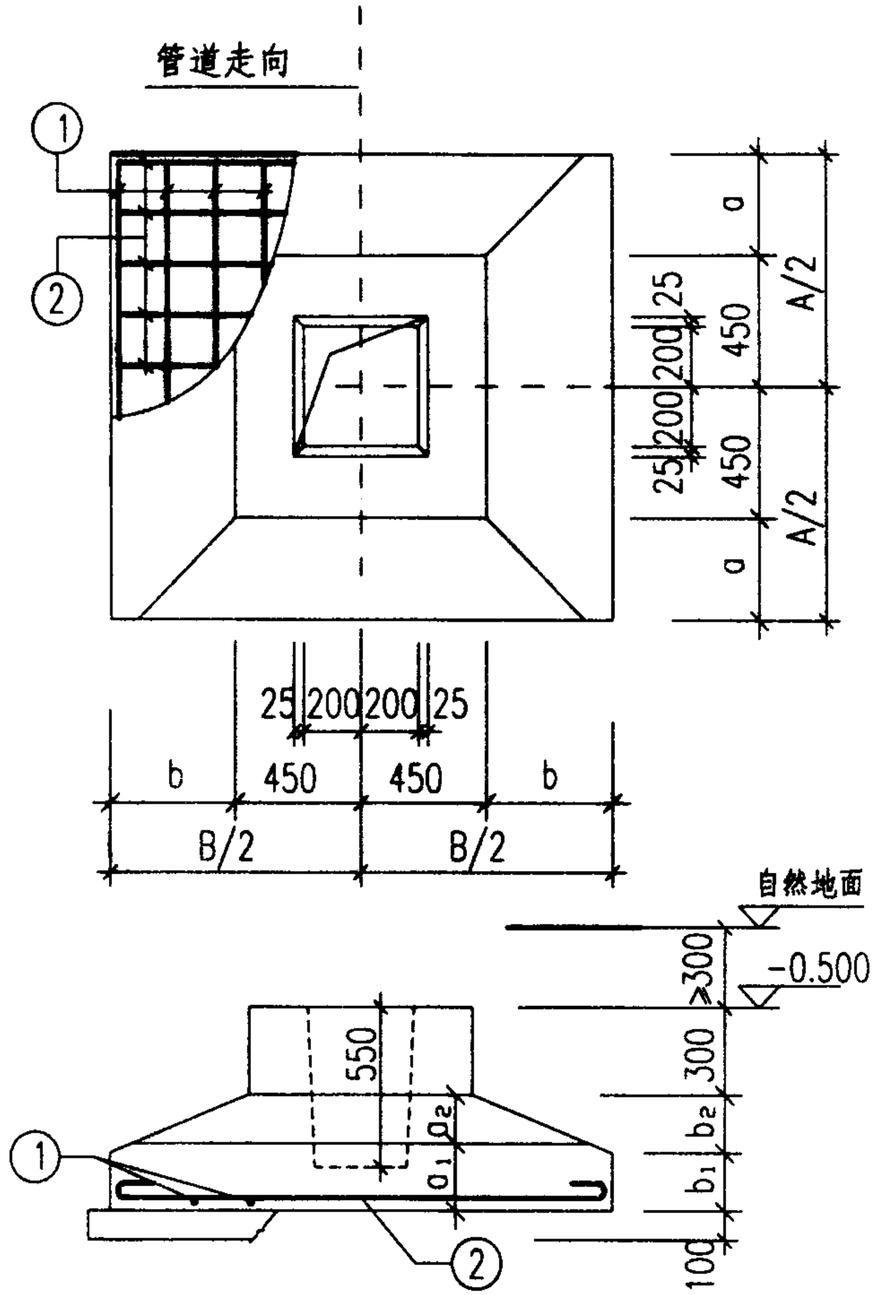

附注：1. 垫层用C10级混凝土，每边比基础大100.
2. 基础用C20级混凝土，钢筋保护层厚35.
3. 基础长向钢筋放下排.

HJJ3—X详图及尺寸配筋表四	图集号	01R414
审核 [illegible] 校对 [illegible] 设计 [illegible]	页	53

尺寸配筋表

基础代号	尺寸							①		②	
	AxB	a	a_1	a_2	b	b_1	b_2	简图	直径数量	简图	直径数量
HJJ 4-1	1500X1600	275	300	100	350	300	100		—		—
HJJ 4-2	1600X1800	325	300	100	450	250	150	1530 L=1610	7Φ6 @300	1730 L=1830	9Φ8 @200

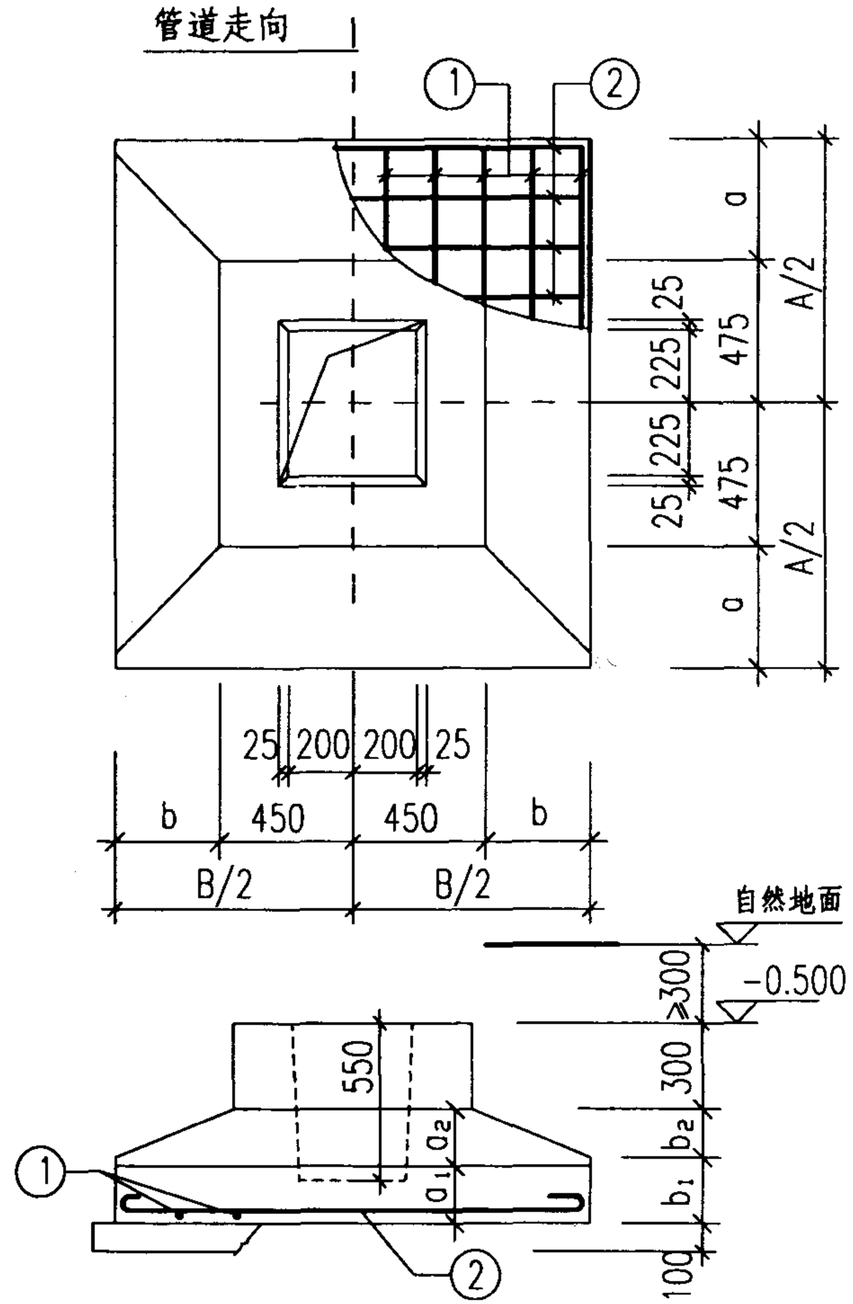

附注：1. 垫层用 C10级混凝土，每边比基础大100 .
2. 基础用 C20级混凝土，钢筋保护层厚35 .
3. 基础长向钢筋放下排.

HJJ4－X详图及尺寸配筋表	图集号	01R414
审核 校对 设计	页	54

尺寸配筋表

基础代号	尺寸							①		②	
	AxB	a	a_1	a_2	b	b_1	b_2	简图	直径数量	简图	直径数量
HJJ 5-1a	1500X1300	300	300	100	175	350	50		—		—
HJJ 5-2	1300X1700	200	350	50	375	250	150	1230 L=1310	7Φ6 @300	1630 L=1730	8Φ8 @200
HJJ 5-2a	1700X1300	400	250	150	175	350	50	1630 L=1730	8Φ8 @200	1230 L=1310	7Φ6 @300
HJJ 5-3	1300X1800	200	350	50	425	200	200	1230 L=1310	7Φ6 @300	1730 L=1830	8Φ8 @200
HJJ 5-4	1400X2100	250	300	100	575	200	200	1330 L=1410	8Φ6 @300	2030 L=2130	8Φ10 @200
HJJ 5-5a	2000X1500	550	200	200	275	300	100	1930 L=2030	9Φ10 @200	1430 L=1510	8Φ6 @300
HJJ 5-6a	1700X1600	400	250	150	325	300	100	1630 L=1730	9Φ8 @200	1530 L=1610	7Φ6 @300

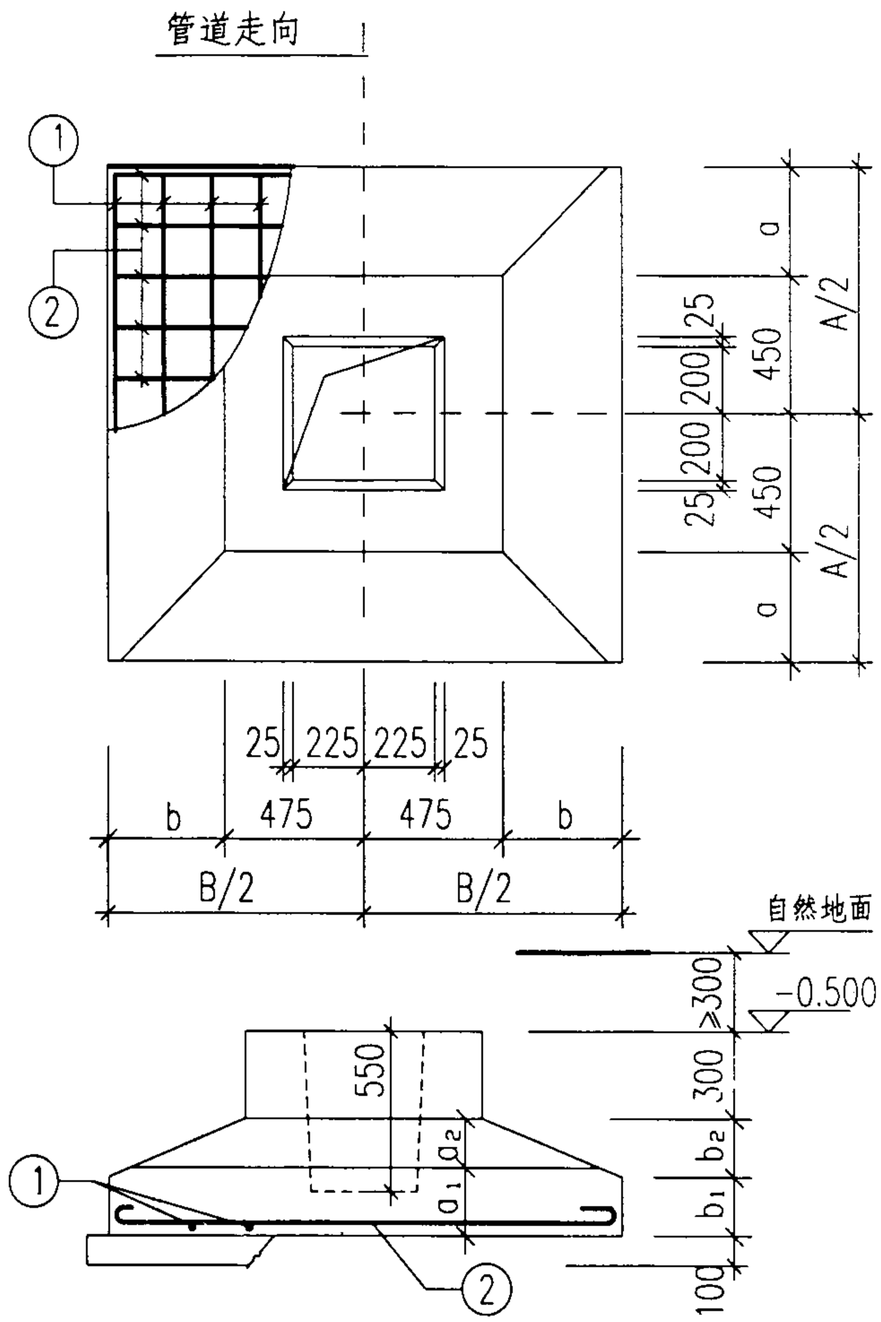

附注：1. 垫层用C10级混凝土，每边比基础大100.
2. 基础用C20级混凝土，钢筋保护层厚35.
3. 基础长向钢筋放下排.

HJJ5-X详图及尺寸配筋表	图集号	01R414
审核 校对 设计	页	55

尺寸配筋表

基础代号	尺寸							①		②	
	AxB	a	a_1	a_2	b	b_1	b_2	简图	直径数量	简图	直径数量
HJJ 6-1	1400X1500	225	300	100	275	300	100		—		—
HJJ 6-2a	1600X1500	325	300	100	275	300	100		—		—
HJJ 6-3	1600X1600	325	300	100	325	300	100		—		—
HJJ 6-4	1600X1800	325	300	100	425	250	150	1530 L=1610	7Φ6 @300	1730 L=1830	9Φ8 @200
HJJ 6-5	1700X1800	375	250	150	425	250	150	1630 L=1730	10Φ8 @200	1730 L=1830	10Φ8 @200
HJJ 6-5a	1800X1700	425	250	150	375	250	150	1730 L=1830	10Φ8 @200	1630 L=1730	10Φ8 @200
HJJ 6-6	1900X1900	475	200	200	475	200	200	1830 L=1930	11Φ8 @200	1830 L=1930	11Φ8 @200

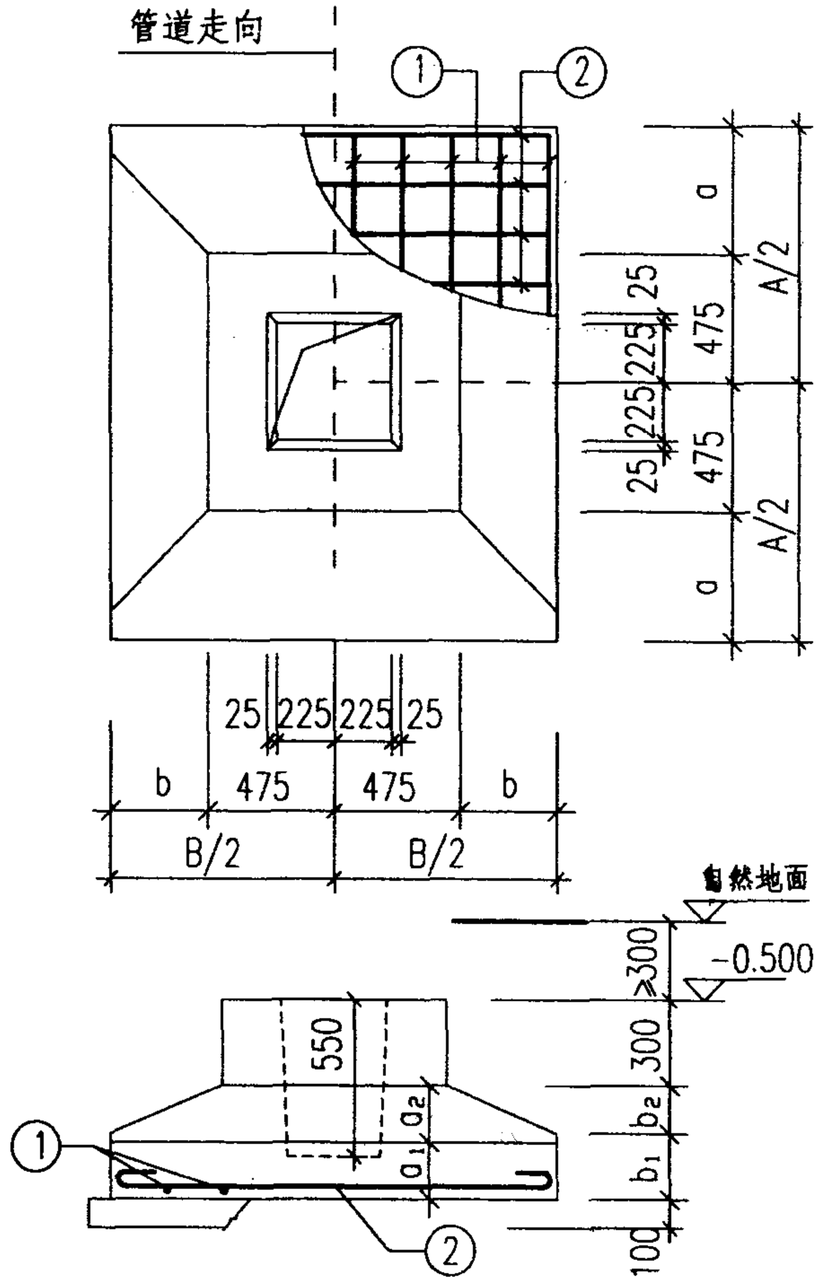

附注：1. 垫层用C10级混凝土，每边比基础大100.
2. 基础用C20级混凝土，钢筋保护层厚35.
3. 基础长向钢筋放下排.

HJJ6-X详图及尺寸配筋表	图集号	01R414
审核 校对 设计	页	56

尺 寸 配 筋 表

基础代号	尺寸							①		②	
	AxB	a	a_1	a_2	b	b_1	b_2	简图	直径数量	简图	直径数量
HJJ 7-1	1400X1900	200	300	100	450	200	200	1330 L=1410	8Φ6 @300	1830 L=1930	8Φ8 @200
HJJ 7-2	1400X2000	200	300	100	500	200	200	1330 L=1410	8Φ6 @300	1930 L=2030	8Φ10 @200
HJJ 7-3	1500X1800	250	300	100	400	250	150	1430 L=1510	7Φ6 @300	1730 L=1830	9Φ8 @200
HJJ 7-4	1500X2200	250	300	100	600	200	200	1430 L=1510	9Φ6 @300	2130 L=2230	9Φ10 @200
HJJ 7-5	1600X2100	300	300	100	550	200	200	1530 L=1610	8Φ6 @300	2030 L=2130	9Φ10 @200
HJJ 7-6	1800X2300	400	250	150	650	200	200	1730 L=1830	13Φ8 @200	2230 L=2330	10Φ10 @200

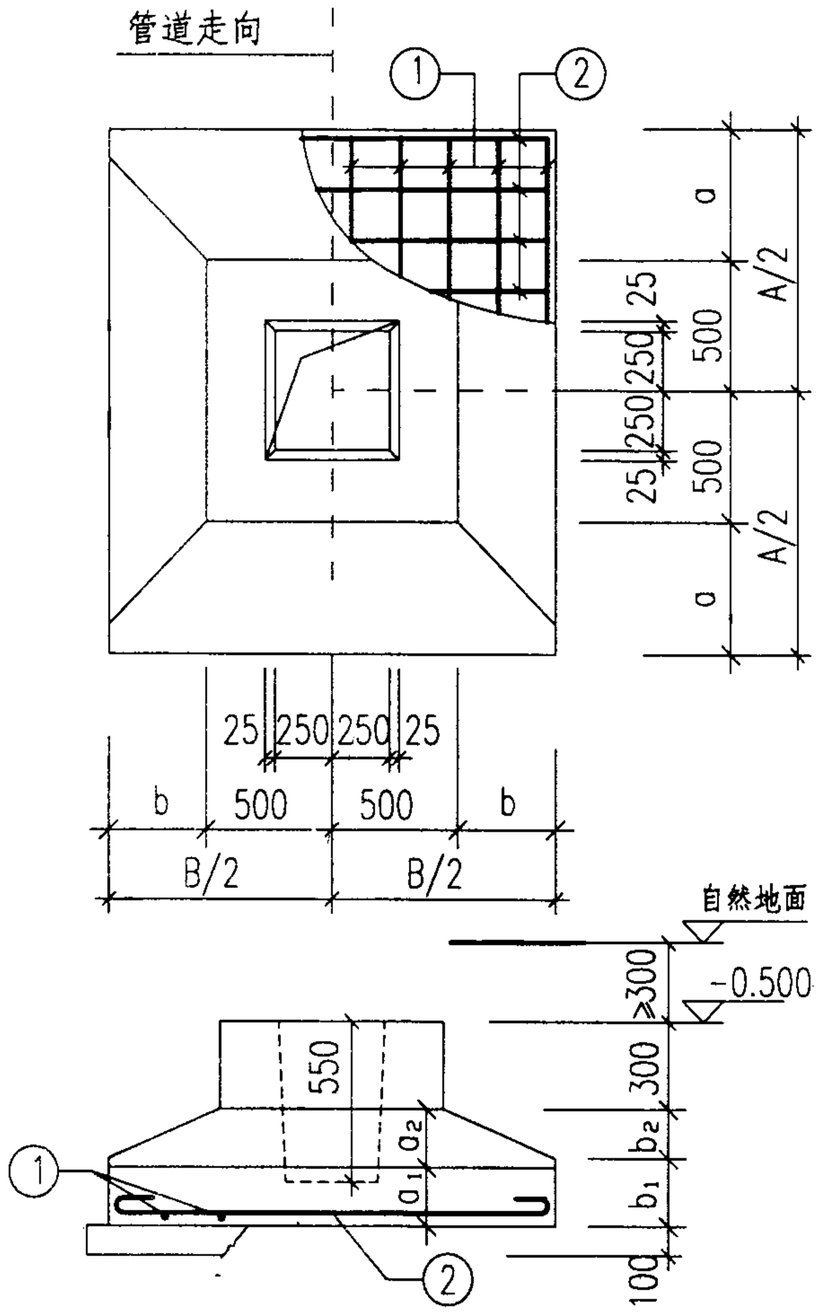

附注：1. 垫层用 C10级混凝土，每边比基础大100 .
2. 基础用 C20级混凝土，钢筋保护层厚35 .
3. 基础长向钢筋放下排.

HJJ7－X详图及尺寸配筋表	图集号	01R414
审核 [illegible] 校对 [illegible] 设计 [illegible]	页	57

尺寸配筋表

支架代号	H/h	截面尺寸 b_2	截面尺寸 h_2	① 简图	① 直径数量	② 简图	② 直径数量	③ 简图	③ 直径数量	④ 简图	④ 直径数量	⑤ 简图	⑤ 直径数量
GJ 1-1-1	1700/500	300	300	530 340 130 l=1470	2Φ10	130 130 l=680	4Φ6 @100	100 1630 l=1730 0	4Φ12	230 230 l=1130	14Φ8 @150		
GJ 1-2-1	3500/500	300	300	530 340 130 l=1470	2Φ10	130 130 l=680	4Φ6 @100	150 3430 l=3680 100	4Φ16	230 230 l=1130	26Φ8 @150		
GJ 1-3-1	5000/500	300	300	530 340 130 l=1470	2Φ10	130 130 l=680	4Φ6 @100	200 4930 l=5230 100	4Φ18	230 230 l=1130	37Φ8 @150		
GJ 1-4-1	6500/500	300	400	530 340 130 l=1470	2Φ10	130 130 l=680	4Φ6 @80	200 6430 l=6730 100	4Φ18	230 330 l=1330	45Φ8 @150	6430 l=6430 0	4Φ12

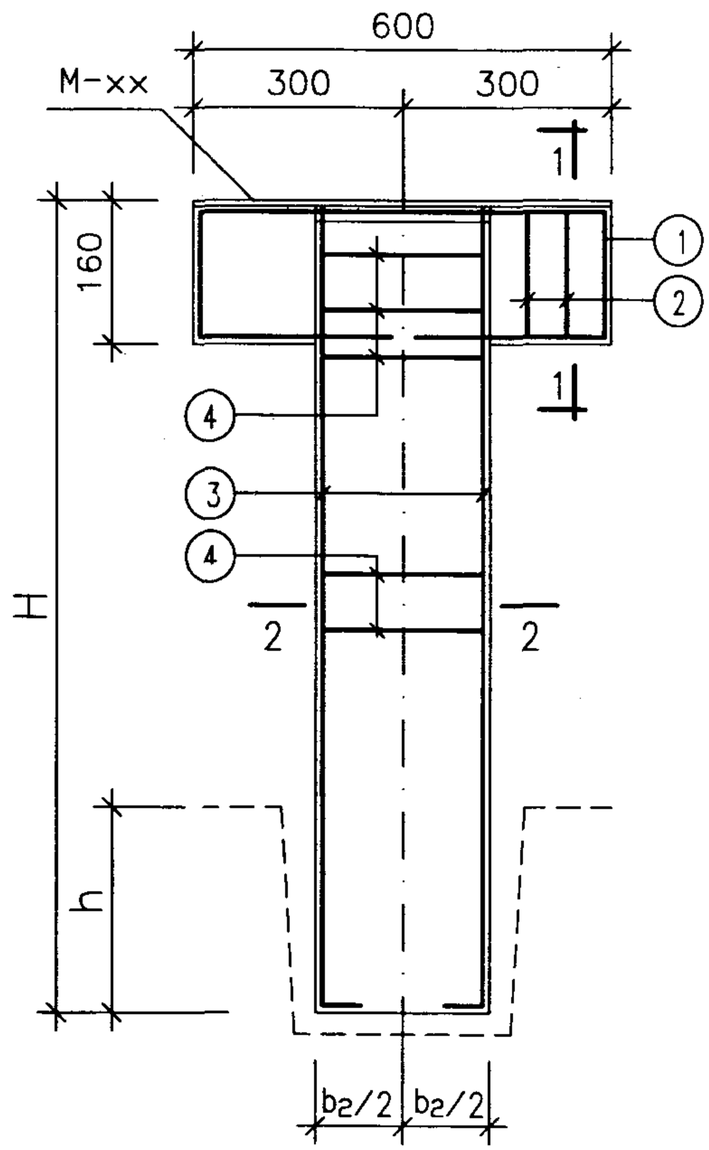

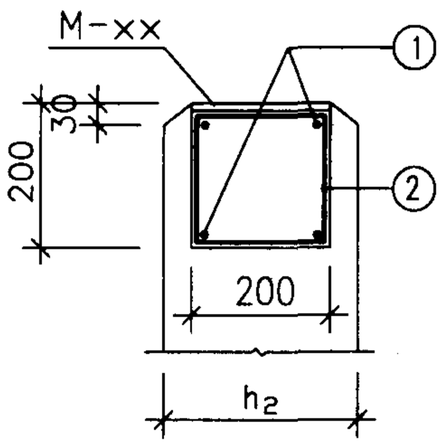

1-1

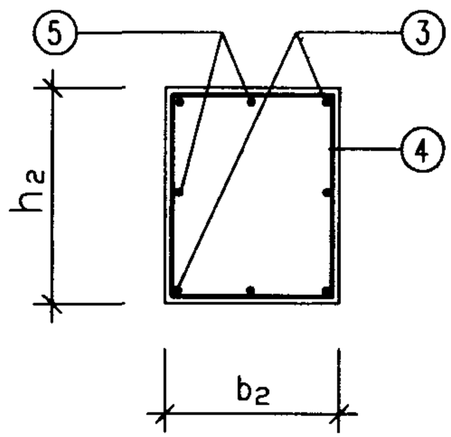

2-2

附注：

1. 钢筋的数量为整个支架的总数.
2. 埋件M-XX详见第127,128页.

GJ1-1,2,3,4-1 详图及尺寸配筋表						图集号	01R414
审核	徐世斌	校对	黄福程	设计	张永良	页	58

尺寸配筋表

支架代号	H/h	截面尺寸 b_1	h_1	h_2	① 简图	① 直径数量	② 简图	② 直径数量	③ 简图	③ 直径数量	④ 简图	④ 直径数量	⑤ 简图	⑤ 直径数量
GJ 1-1-2	1700/500	200	200	300	930 150 l=1230	4Φ14	130 130 l=730	5Φ8 @80	100 1650 0 l=1750	8Φ12	230 230 l=1130	44Φ8 @100		
GJ 1-1-3	1700/500	250	200	300	930 150 l=1230	4Φ12	180 130 l=830	5Φ8 @80	150 1630 100 l=1880	8Φ16	230 230 l=1130	44Φ8 @100		
GJ 1-1-4	1700/500	250	300	300	930 150 l=1230	4Φ14	180 230 l=1030	5Φ8 @80	200 1630 150 l=1980	8Φ18	230 230 l=1130	44Φ8 @100		
GJ 1-1-5	1700/500	300	300	350	930 200 l=1330	4Φ16	230 230 l=1130	5Φ8 @80	200 1630 150 l=1980	12Φ18	230 280 l=1230	44Φ8 @100		
GJ 1-1-6	1700/500	350	350	400	930 300 l=1530	4Φ20	280 280 l=1380	5Φ10 @80	200 1630 200 l=2030	12Φ20	230 330 l=1330	44Φ8 @100	1630 l=1630	4Φ12
GJ 1-2-2	3500/500	200	200	300	930 150 l=1230	4Φ14	130 130 l=730	5Φ8 @80	150 3430 100 l=3680	8Φ16	230 230 l=1130	54Φ8 @150		
GJ 1-2-3	3500/500	250	200	300	930 150 l=1230	4Φ12	180 130 l=830	5Φ8 @80	200 3430 150 l=3780	8Φ18	230 230 l=1130	54Φ8 @150		
GJ 1-2-4	3500/500	300	250	350	930 150 l=1230	4Φ14	230 180 l=1030	5Φ8 @80	200 3430 200 l=3830	12Φ20	230 280 l=1230	54Φ8 @150		
GJ 1-2-5	3500/500	350	300	450	930 200 l=1330	4Φ16	280 230 l=1230	5Φ8 @80	200 3430 250 l=3880	12Φ22	230 380 l=1430	54Φ8 @150	3430 l=3430	4Φ12
GJ 1-2-6	3650/650	400	350	550	930 300 l=1530	4Φ20	330 280 l=1480	4Φ10 @100	200 3580 250 l=4030	16Φ22	230 480 l=1630	56Φ8 @150	3580 l=3580	4Φ12

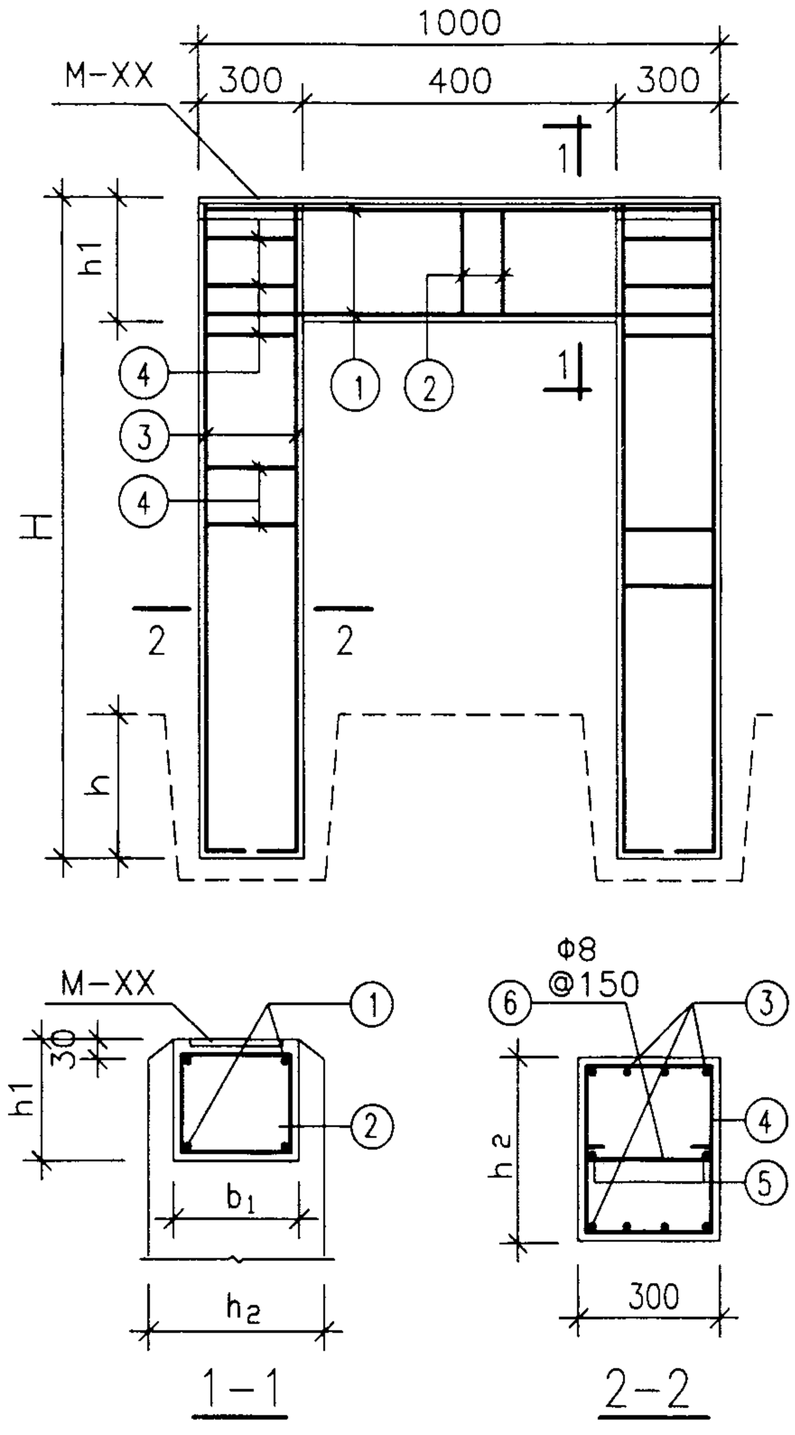

附注：

1. 钢筋的数量为整个支架的总数.
2. 埋件M-XX详见第127,128页.

GJ1-$\frac{1}{2}$-2~6 详图及尺寸配筋表	图集号	01R414
审核 [illegible] 校对 [illegible] 设计 张永良	页	59

尺寸配筋表

支架代号	H/h	截面尺寸 b_1	b_2	h_2	① 简图	① 直径数量	② 简图	② 直径数量	③ 简图	③ 直径数量	④ 简图	④ 直径数量	⑤ 简图	⑤ 直径数量
GJ 1-3-2	5000/500	200	200	300	930 150 l=1230	4Φ14	130 130 l=730	5Φ8 @80	4930 200 l=5280 150	8Φ18	230 230 l=1130	74Φ8 @150		
GJ 1-3-3	5000/500	250	200	350	930 150 l=1230	4Φ14	180 130 l=830	5Φ8 @80	4930 200 l=5330 200	12Φ20	230 280 l=1230	74Φ8 @150		
GJ 1-3-4	5000/500	300	250	450	930 150 l=1230	4Φ14	230 180 l=1030	5Φ8 @80	4930 200 l=5330 200	12Φ20	230 380 l=1430	74Φ8 @150	4930	4Φ12
GJ 1-3-5	5150/650	350	300	550	930 200 l=1330	4Φ16	280 230 l=1230	5Φ8 @80	5080 200 l=5480 200	16Φ20	230 480 l=1630	76Φ8 @150	5080	4Φ12
GJ 1-3-6	5150/650	400	350	650	930 300 l=1530	4Φ20	330 280 l=1480	4Φ10 @100	5080 200 l=5580 300	16Φ25	230 580 l=1830	76Φ8 @150	5080	4Φ12
GJ 1-4-2	6500/500	200	200	400	930 150 l=1230	4Φ14	130 130 l=730	5Φ8 @80	6430 200 l=6780 150	8Φ18	230 330 l=1330	94Φ8 @150	6430	4Φ12
GJ 1-4-3	6500/500	250	200	450	930 150 l=1230	4Φ14	180 130 l=830	5Φ8 @80	6430 200 l=6830 200	12Φ20	230 380 l=1430	94Φ8 @150	6430	4Φ12
GJ 1-4-4	6650/650	300	250	500	930 150 l=1230	4Φ14	230 180 l=1030	5Φ8 @80	6580 200 l=7030 250	12Φ22	230 430 l=1530	96Φ8 @150	6580	4Φ12
GJ 1-4-5	6650/650	350	300	650	930 200 l=1330	4Φ16	280 230 l=1230	5Φ8 @80	6580 200 l=7030 250	16Φ22	230 580 l=1830	96Φ8 @150	6580	4Φ12
GJ 1-4-6	6800/800	450	350	800	930 300 l=1530	4Φ20	330 280 l=1480	4Φ10 @100	6730 200 l=7230 300	16Φ25	230 730 l=2130	98Φ8 @150	6730	8Φ12

钢筋号	简图	直径	长度	数量	备注
⑥	930 150	Φ10	1230	4	各型号支架均相同
⑦	130 130	Φ6 @100	680	3	
⑧	230	Φ8 @150	440	78	用于GJ1-3-6
			440	198	用于GJ1-4-6

钢筋号	简图	直径	长度	数量	备注
⑧	230	Φ8 @150	440	96	用于GJ1-4-5

附注：

1. 钢筋的数量为整个支架的总数.
2. 埋件M-XX详见第127,128页.

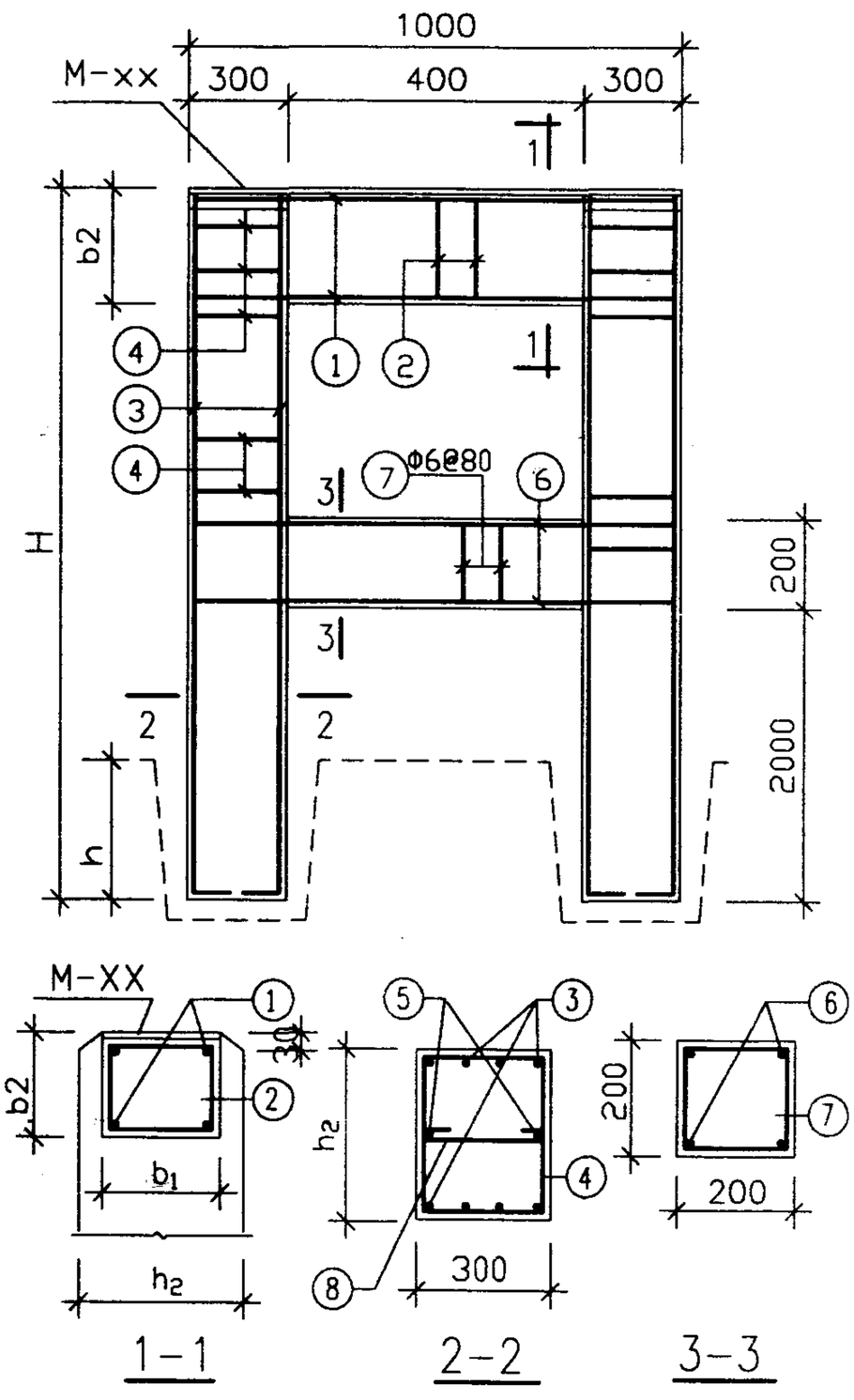

GJ1-$\frac{3}{4}$-2~6 详图及尺寸配筋表	图集号	01R414
审核 [illegible] 校对 [illegible] 设计 [illegible]	页	60

尺寸配筋表

支架代号	H/h	截面尺寸 b_1	b_2	h_2	① 简图	① 直径数量	② 简图	② 直径数量	③ 简图	③ 直径数量	④ 简图	④ 直径数量	⑤ 简图	⑤ 直径数量
GJ 2-1-1	1700/500	250	200	300	1730 150 l=2030	4Φ14	180 130 l=830	15Φ8 @80	150 1630 l=1880 100	8Φ16	230 230 l=1130	44Φ8 @100		
GJ 2-1-2	1700/500	250	300	300	1730 150 l=2030	4Φ14	180 230 l=1030	15Φ8 @80	200 1630 l=1980 150	8Φ18	230 230 l=1130	44Φ8 @100		
GJ 2-1-3	1700/500	300	350	350	1730 250 l=2230	4Φ18	230 280 l=1230	15Φ8 @80	200 1630 l=1980 150	12Φ18	230 280 l=1230	44Φ8 @100		
GJ 2-1-4	1850/650	400	350	450	1730 300 l=2330	4Φ20	330 280 l=1480	12Φ10 @100	200 1780 l=2180 200	12Φ20	230 380 l=1430	48Φ8 @100	1780 l=1780	4Φ12
GJ 2-1-5	1850/650	500	400	550	1730 350 l=2430	4Φ22	430 330 l=1730	15Φ10 @80	200 1780 l=2180 200	16Φ20	230 480 l=1630	48Φ8 @100	1780 l=1780	4Φ12
GJ 2-2-1	3500/500	250	200	300	1730 150 l=2030	4Φ14	180 130 l=830	15Φ8 @80	200 3430 l=3780 150	12Φ18	230 230 l=1130	54Φ8 @150		
GJ 2-2-2	3500/500	300	250	350	1730 150 l=2030	4Φ14	230 180 l=1030	15Φ8 @80	200 3430 l=3830 200	12Φ20	230 280 l=1230	54Φ8 @150		
GJ 2-2-3	3650/650	350	300	450	1730 250 l=2230	4Φ18	280 230 l=1230	15Φ8 @80	200 3580 l=4030 250	12Φ22	230 380 l=1430	56Φ8 @150	3580 l=3580	4Φ12
GJ 2-2-4	3650/650	400	350	550	1730 300 l=2330	4Φ20	330 280 l=1480	12Φ10 @100	200 3580 l=4030 250	16Φ22	230 480 l=1630	56Φ8 @150	3580 l=3580	4Φ12
GJ 2-2-5	3800/800	500	400	650	1730 350 l=2430	4Φ22	430 330 l=1780	12Φ10 @100	200 3730 l=4230 300	16Φ25	230 580 l=1830	58Φ8 @150	3730 l=3730	4Φ12

钢筋号	简图	直径	长度	数量	备注
⑥	230	Φ8 @150	440	58	仅用于GJ2-2-5

附注：

1. 钢筋的数量为整个支架的总数.
2. 埋件M-XX详见第127,128页.

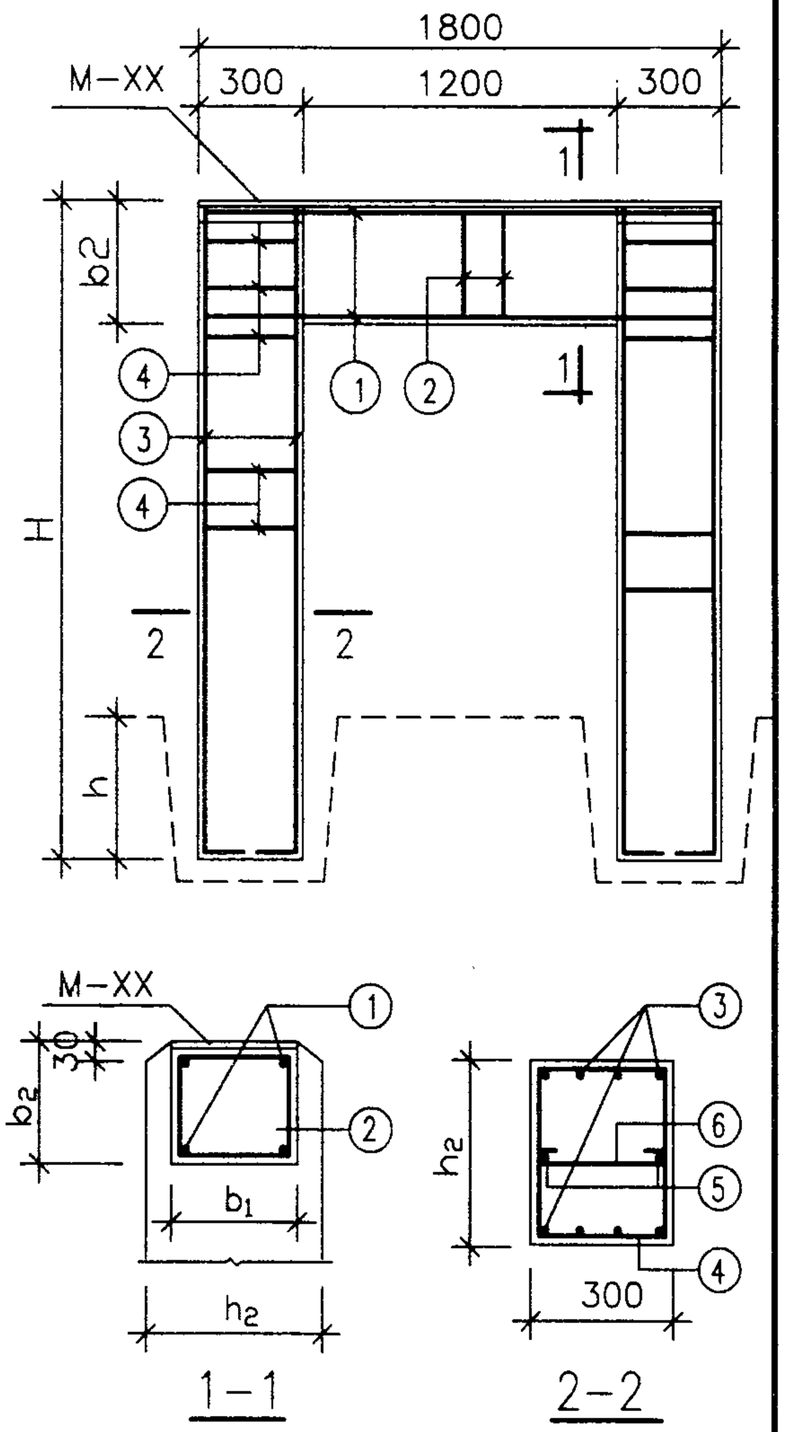

GJ2-$\frac{1}{2}$-1~5 详图及尺寸配筋表	图集号	01R414
审核 徐世诚 校对 [illegible] 设计 张永良	页	61

尺寸配筋表

支架代号	截面尺寸 b_1	截面尺寸 h_1	① 简图	① 直径数量	② 简图	② 直径数量	③ 简图	③ 直径数量	④ 简图	④ 直径数量	⑥ 简图	⑥ 直径数量	⑦ 简图	⑦ 直径数量	⑨ 简图	⑨ 直径数量	⑩ 简图	⑩ 直径数量
GJ 2-2-6	500	350	2330 250 l=2830	16Φ20	430 280 l=1680	36Φ10 @100	5490 550 2455 l=11530 4910	6Φ20	1870 150 l=2020	6Φ16	5410 150 2420 l=5560 4840	12Φ20	230 280 l=1230	108Φ8 @150	230 l=390	18Φ6 @300		
GJ 2-2-7	500	400	2330 250 l=2830	16Φ20	430 280 l=1680	36Φ10 @100	5490 550 2455 l=11530 4910	6Φ22	1870 150 l=2020	6Φ16	5410 150 2420 l=5560 4840	12Φ22	230 330 l=1330	108Φ8 @150	230 l=390	18Φ6 @300		
GJ 2-2-8	550	450	2330 250 l=2830	16Φ20	480 280 l=1780	36Φ10 @100	5490 550 2455 l=11530 4910	6Φ25	1870 150 l=2020	6Φ16	5410 150 2420 l=5560 4840	12Φ25	230 380 l=1430	108Φ8 @150	230 l=390	18Φ6 @300	5490 l=5490	8Φ12

钢筋号	简图	直径间距	长度 数量 a	长度	数量	a	长度	数量	备注
⑤	a 230	Φ8@100	150	l=970	4	950	l=2570	4	各型号支架均相同
			350	l=1370	4	1150	l=2970	4	
			550	l=1770	4	1280	l=3230	12	
			750	l=2170	4				

钢筋号	简图	直径	长度 数量 a	长度	数量	备注
⑧	a	Φ14	830	l=830	4	各型号支架均相同
			1170	l=1170	4	
			1510	l=1510	4	

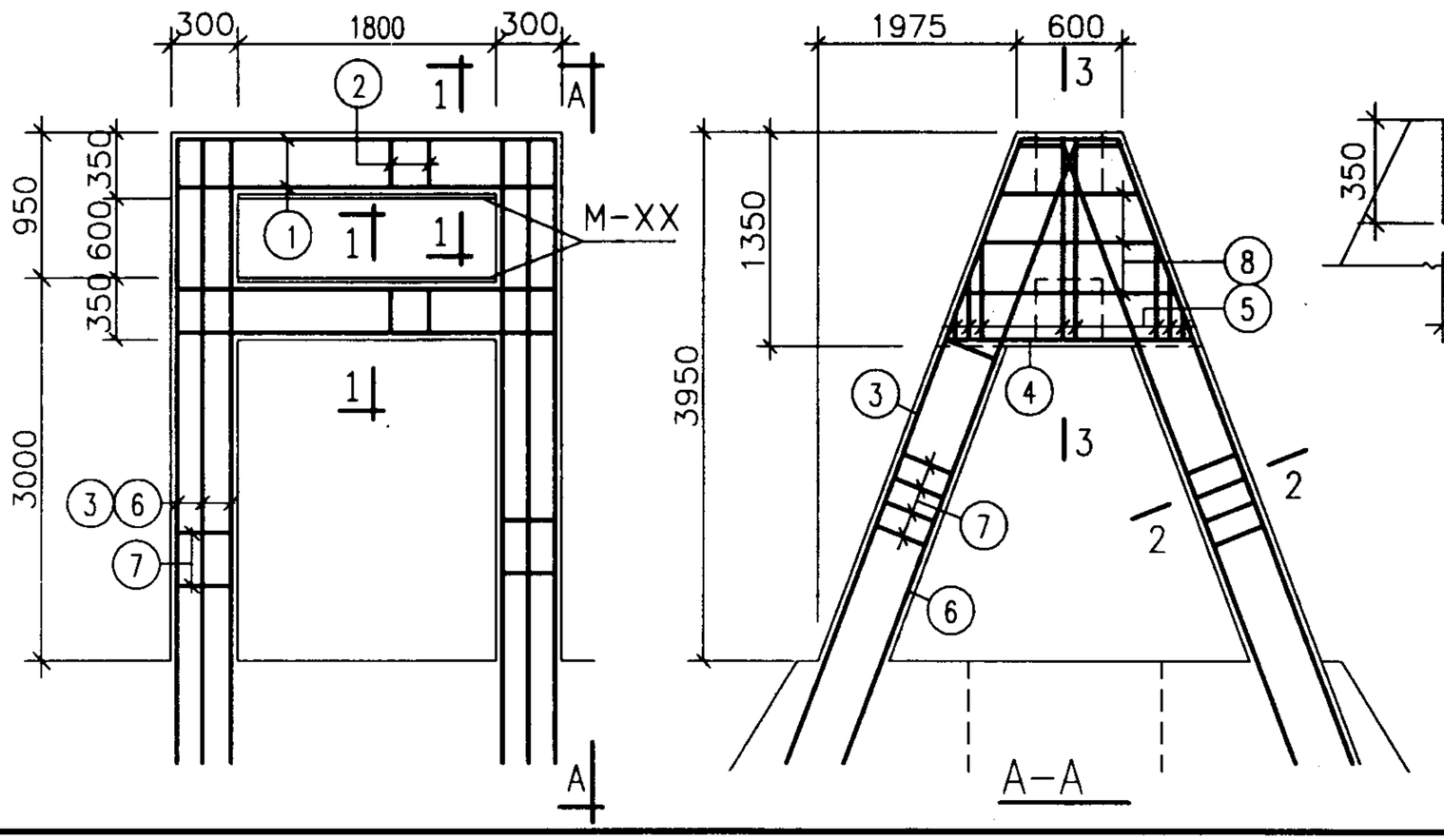

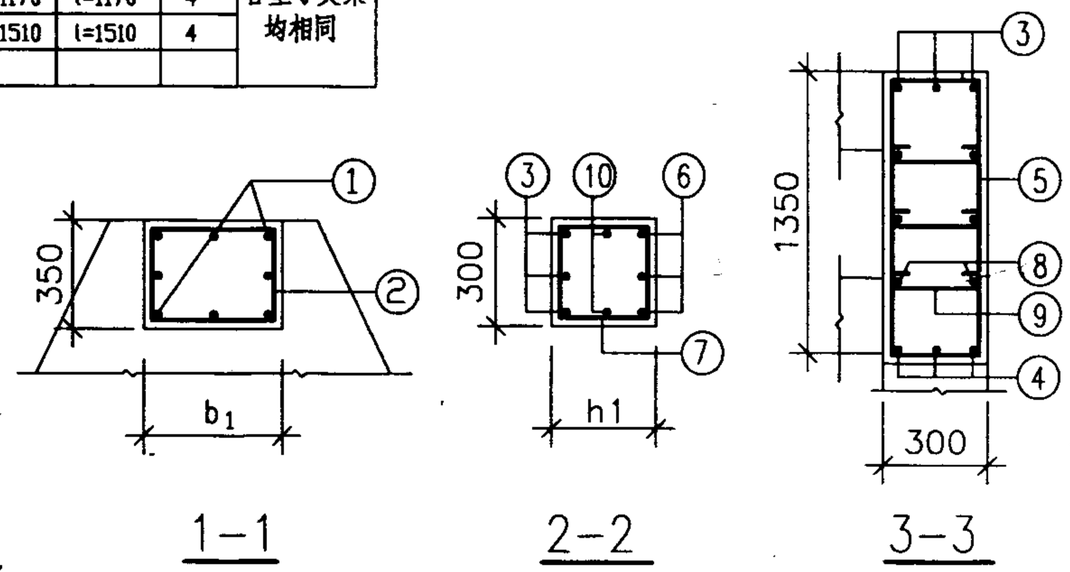

附注：

1. 钢筋的数量为整个支架的数量.
2. 埋件M-XX详见第127,128页.

GJ2-2-6~8 详图及尺寸配筋表						图集号	01R414
审核	徐世球	校对	黄[illegible]	设计	张永良	页	62

尺寸配筋表

支架代号	H/h	截面尺寸 b1	b2	h2	① 简图	直径数量	② 简图	直径数量	③ 简图	直径数量	④ 简图	直径数量	⑤
GJ 2-3-1	5000/500	250	200	350	1730 150 l=2030	4Φ14	180 130 l=830	15Φ8 @80	4930 200 l=5330 200	12Φ20	230 280 l=1230	74Φ8 @150	
GJ 2-3-2	5000/500	300	250	450	1730 150 l=2030	4Φ14	230 180 l=1030	15Φ8 @80	4930 200 l=5330 200	12Φ20	230 380 l=1430	74Φ8 @150	4930 4Φ12
GJ 2-3-3	5150/650	350	300	550	1730 200 l=2130	4Φ16	280 230 l=1230	15Φ8 @80	5080 200 l=5480 200	16Φ20	230 480 l=1630	78Φ8 @150	5080 4Φ12
GJ 2-3-4	5300/800	400	350	650	1730 300 l=2330	4Φ20	330 280 l=1480	12Φ10 @100	5230 200 l=5730 300	16Φ25	230 580 l=1830	80Φ8 @150	5230 4Φ12
GJ 2-3-5	5300/800	500	400	900	1730 350 l=2430	4Φ22	430 330 l=1780	12Φ10 @100	5230 200 l=5730 300	16Φ25	230 830 l=2330	80Φ8 @150	5230 8Φ12
GJ 2-4-1	6500/500	250	200	450	1730 150 l=2030	4Φ14	180 130 l=830	15Φ8 @80	6430 200 l=6830 200	12Φ20	230 380 l=1430	94Φ8 @150	6430 4Φ12
GJ 2-4-2	6500/500	300	250	500	1730 150 l=2030	4Φ14	230 180 l=1030	15Φ8 @80	6430 200 l=6880 250	12Φ22	230 430 l=1530	94Φ8 @150	6430 4Φ12
GJ 2-4-3	6700/700	350	300	650	1730 250 l=2230	4Φ18	280 230 l=1230	15Φ8 @80	6630 200 l=7080 250	16Φ22	230 580 l=1830	96Φ8 @150	6630 4Φ12
GJ 2-4-4	6800/800	400	350	800	1730 300 l=2330	4Φ20	330 280 l=1480	12Φ10 @100	6730 200 l=7230 300	16Φ25	230 730 l=2130	98Φ8 @150	6730 8Φ12

钢筋号	简图	直径	长度	数量	备注
⑥	1730 150	Φ12	2030	4	各型号支架均相同
⑦	180 180	Φ6 @150	880	9	
⑧	230	Φ8 @150	440	78	用于GJ 2-3-4
		Φ8 @150	440	160	用于GJ 2-3-5
		Φ8 @150	440	198	用于GJ 2-4-4
		Φ8 @150	440	96	用于GJ 2-4-3

附注：

1. 钢筋的数量为整个支架的总数.
2. 埋件M-XX详见第127,128页.

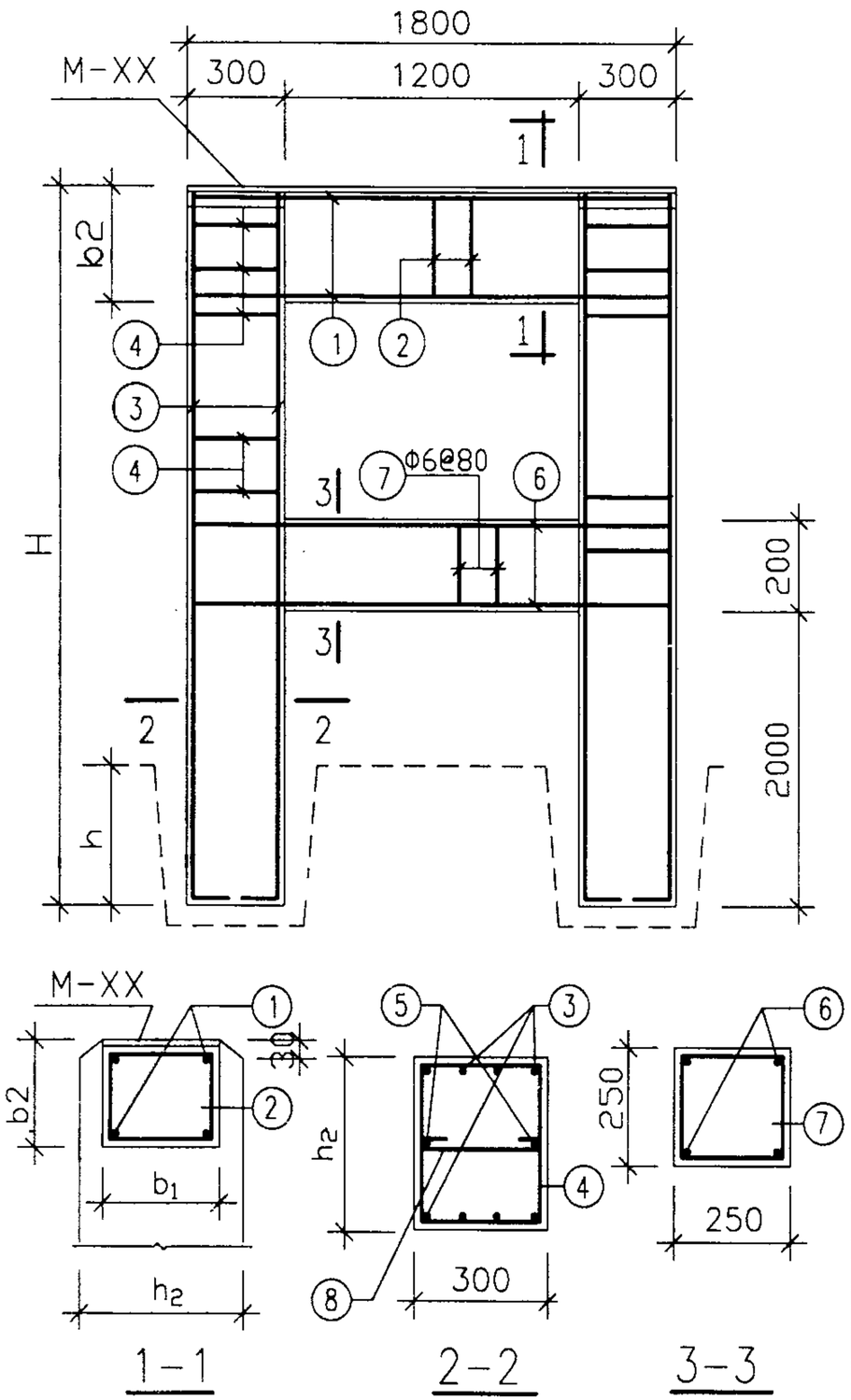

GJ2-3-1~5 GJ2-4-1~4 详图及尺寸配筋表	图集号	01R414
审核 [illegible] 校对 [illegible] 设计 张永良	页	63

尺寸配筋表

支架代号	截面尺寸 b_1	截面尺寸 h_1	① 简图	① 直径数量	② 简图	② 直径数量	③ 简图	③ 直径数量	④ 简图	④ 直径数量	⑥ 简图	⑥ 直径数量	⑦ 简图	⑦ 直径数量	⑨ 简图	⑨ 直径数量	⑩ 简图	⑩ 直径数量
GJ 2-3-6	500	350	2330 250 l=2830	16Φ20	430 280 l=1680	36Φ10 @100	7170 550 3205 l=14890 6410	6Φ20	1870 150 l=2020	6Φ16	7090 150 3170 l=7240 6340	12Φ20	230 280 l=1230	140Φ8 @150	230 l=390	18Φ6 @300		
GJ 2-3-7	500	400	2330 250 l=2830	16Φ20	430 280 l=1680	36Φ10 @100	7170 550 3205 l=14890 6410	6Φ22	1870 150 l=2020	6Φ16	7090 150 3170 l=7240 6340	12Φ22	230 330 l=1330	140Φ8 @150	230 l=390	18Φ6 @300		
GJ 2-3-8	550	450	2330 250 l=2830	16Φ20	480 280 l=1780	36Φ10 @100	7170 550 3205 l=14890 6410	6Φ25	1870 150 l=2020	6Φ16	7090 150 3170 l=7240 6340	12Φ25	230 380 l=1430	140Φ8 @150	230 l=390	18Φ6 @300	7170 l=7170	8Φ12

钢筋号	简图	直径间距	长度 数量 a	长度 数量	长度 数量	长度 数量 a	长度 数量	长度 数量	备注	钢筋号	简图	直径	长度 数量 a	长度 数量	长度 数量	备注
⑤	a 230	Φ8@100	150	l=970	4	950	l=2570	4	各型号支架均相同	⑧	a	Φ14	830	l=830	4	各型号支架均相同
			350	l=1370	4	1150	l=2970	4					1170	l=1170	4	
			550	l=1770	4	1280	l=3230	12					1510	l=1510	4	
			750	l=2170	4											

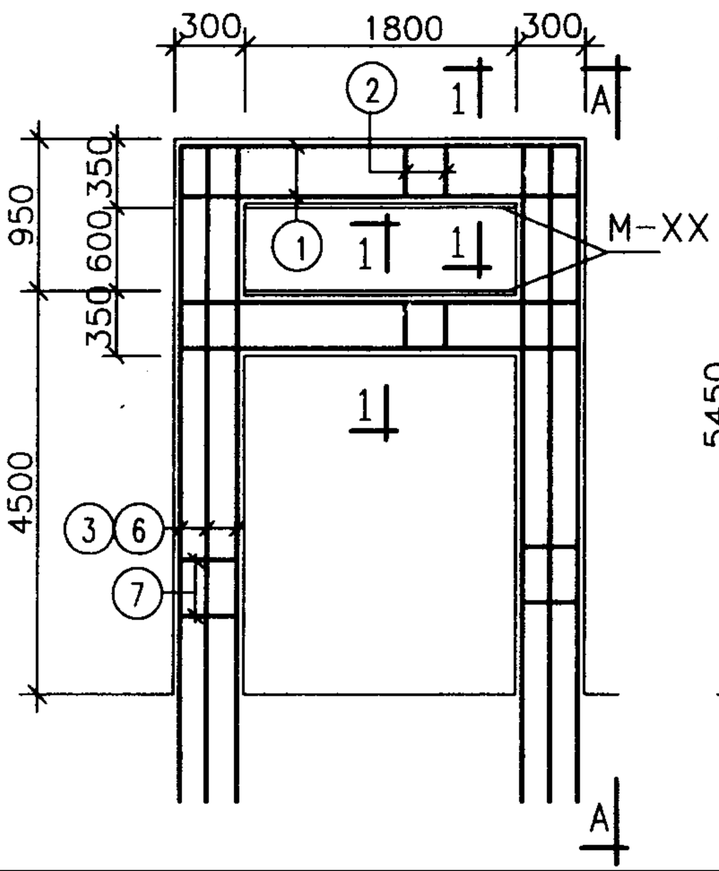

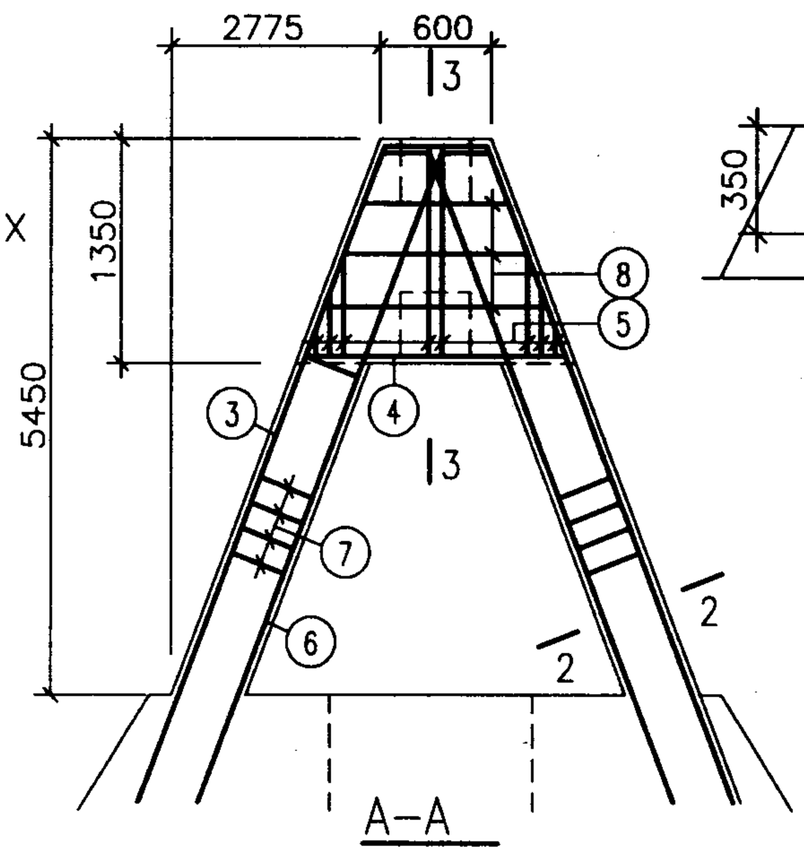

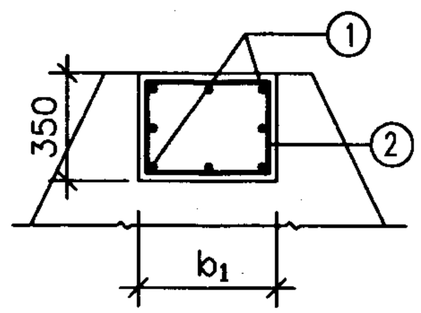

1-1

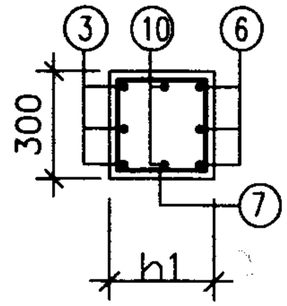

2-2

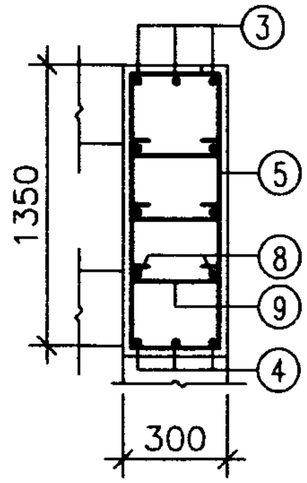

3-3

附注：

1. 钢筋的数量为整个支架的数量.
2. 埋件M-XX详见第127,128页.

GJ2-3-6~8 详图及尺寸配筋表	图集号	01R414
审核 [illegible] 校对 [illegible] 设计 张永良	页	64

尺 寸 配 筋 表

支架代号	截面尺寸		①		②		③		④		⑥		⑦		⑨		⑩	
	b_1	h_1	简图	直径数量	简图	直径数量	简图	直径数量	简图	直径数量	简图	直径数量	简图	直径数量	简图	直径数量	简图	直径数量
GJ 2-4-5	500	300	2330 250 l=2830	16Φ20	430 280 l=1680	36Φ10 @100	8840 550 3955 7910 l=18230	6Φ20	1870 150 l=2020	6Φ16	8760 150 3920 7840 l=8910	12Φ20	230 230 l=1080	180Φ8 @150	230 l=390	18Φ6 @300	130 180 l=780	158Φ6 @80
GJ 2-4-6	500	350	2330 250 l=2830	16Φ20	430 280 l=1680	36Φ10 @100	8840 550 3955 7910 l=18230	6Φ22	1870 150 l=2020	6Φ16	8760 150 3920 7840 l=8910	12Φ22	230 280 l=1180	180Φ8 @150	230 l=390	18Φ6 @300	130 180 l=780	158Φ6 @80
GJ 2-4-7	500	400	2330 250 l=2830	16Φ20	430 280 l=1680	36Φ10 @100	8840 550 3955 7910 l=18230	6Φ22	1870 150 l=2020	6Φ16	8760 150 3920 7840 l=8910	12Φ22	230 330 l=1330	180Φ8 @150	230 l=390	18Φ6 @300	130 180 l=780	158Φ6 @80

钢筋号	简图	直径间距	长度 数量 a	长度	数量	a	长度	数量
⑤	a 230	Φ8@100	150	l=970	4	950	l=2570	4
			350	l=1370	4	1150	l=2970	4
			550	l=1770	4	1280	l=3230	12
			750	l=2170	4			

钢筋号	简图	直径	长度 数量 a	长度	数量
⑧	a	Φ14	830	l=830	4
			1170	l=1170	4
			1510	l=1510	4

钢筋号	简图	直径数量	钢筋号	简图	直径数量
⑪	4450 l=4750 150	4Φ12	⑫	2330 l=2630 150	8Φ12
	4620 l=4920 150	4Φ12			

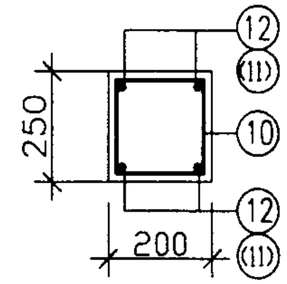

4-4
(5-5)

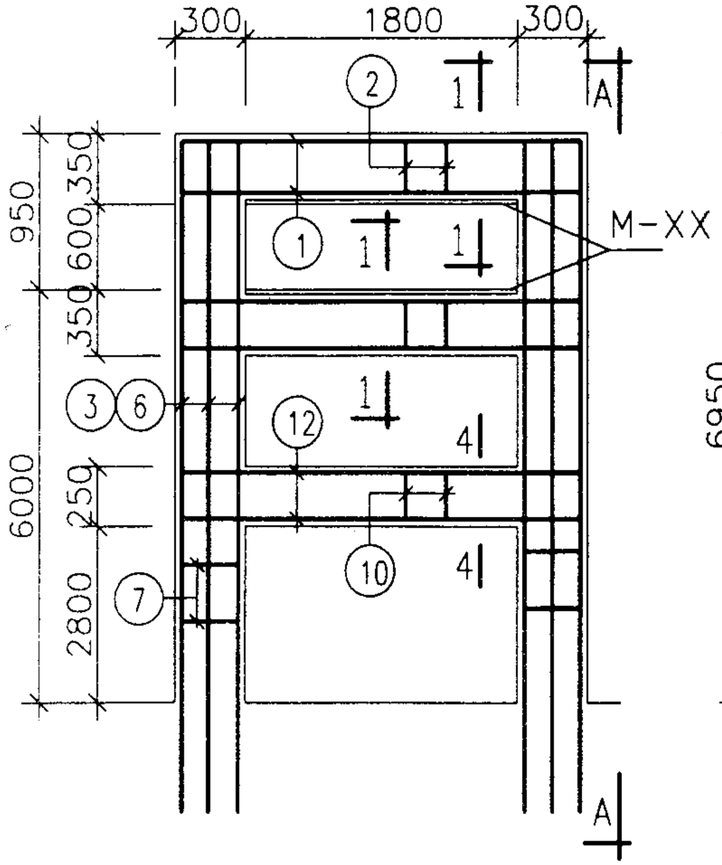

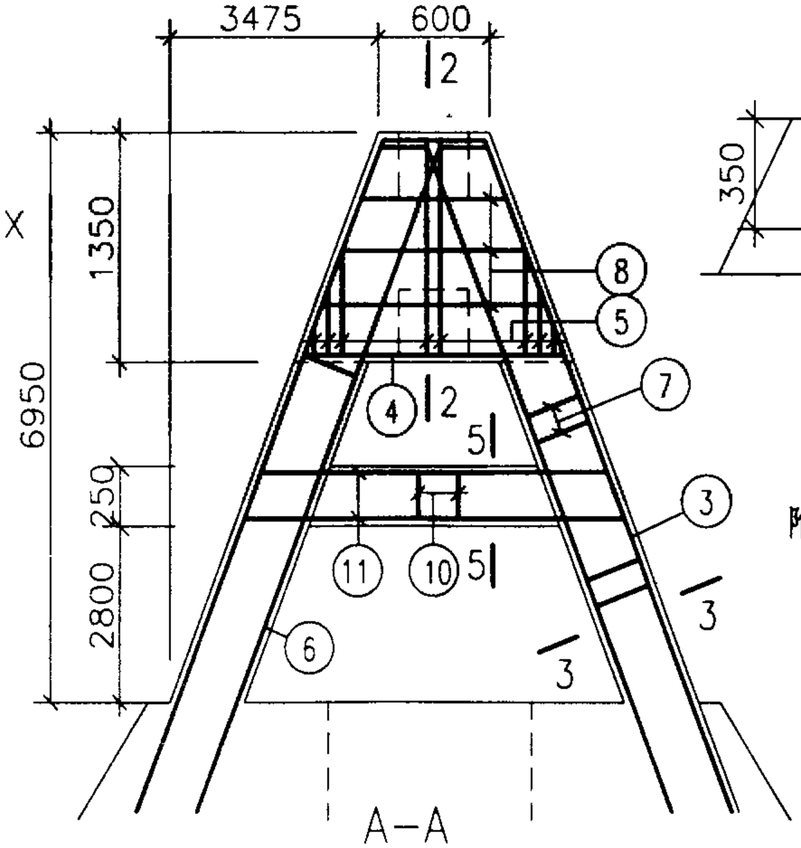

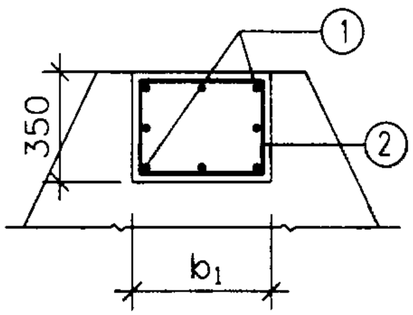

1-1

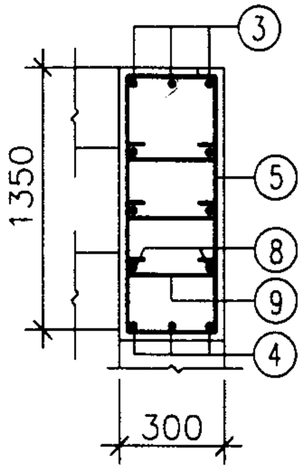

2-2

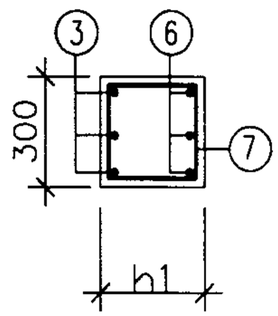

3-3

附注：

1. 钢筋的数量为整个支架的数量.
2. 本图各管架中 ⑤⑧⑪⑫ 数量均相同
3. 埋件M-XX详见第127,128页.

GJ2-4-5~7 详图及尺寸配筋表	图集号	01R414
审核 [illegible] 校对 [illegible] 设计 张永良	页	65

尺 寸 配 筋 表

支架代号	截面尺寸		①		②		③		④		⑥		⑦		⑨		⑩	
	b_1	h_1	简图	直径数量	简图	直径数量	简图	直径数量	简图	直径数量	简图	直径数量	简图	直径数量	简图	直径数量	简图	直径数量
GJ 2-4-8	550	450	2330 250 l=2830	16Φ20	480 280 l=1780	36Φ10 @100	8840 550 3955 7910 l=18230	6Φ25	1870 150 l=2020	6Φ16	8760 150 3920 7840 l=8910	12Φ25	230 380 l=1430	180Φ8 @150	230 l=390	18Φ6 @300	130 180 l=780	158Φ6 @80

钢筋号	简图	直径间距	长度 数量 a	长度	数量	a	长度	数量
⑤	a 230	Φ8@100	150	l=970	4	950	l=2570	4
			350	l=1370	4	1150	l=2970	4
			550	l=1770	4	1280	l=3230	12
			750	l=2170	4			

钢筋号	简图	直径	长度 数量 a	长度	数量
⑧	a	Φ14	830	l=830	4
			1170	l=1170	4
			1510	l=1510	4

钢筋号	简图	直径数量	钢筋号	简图	直径数量	钢筋号	简图	直径数量
⑪	4450 l=4750 150	4Φ12	⑫	2330 l=2630 150	8Φ12	⑬	8840 l=8840	8Φ12
	4620 l=4920 150	4Φ12						

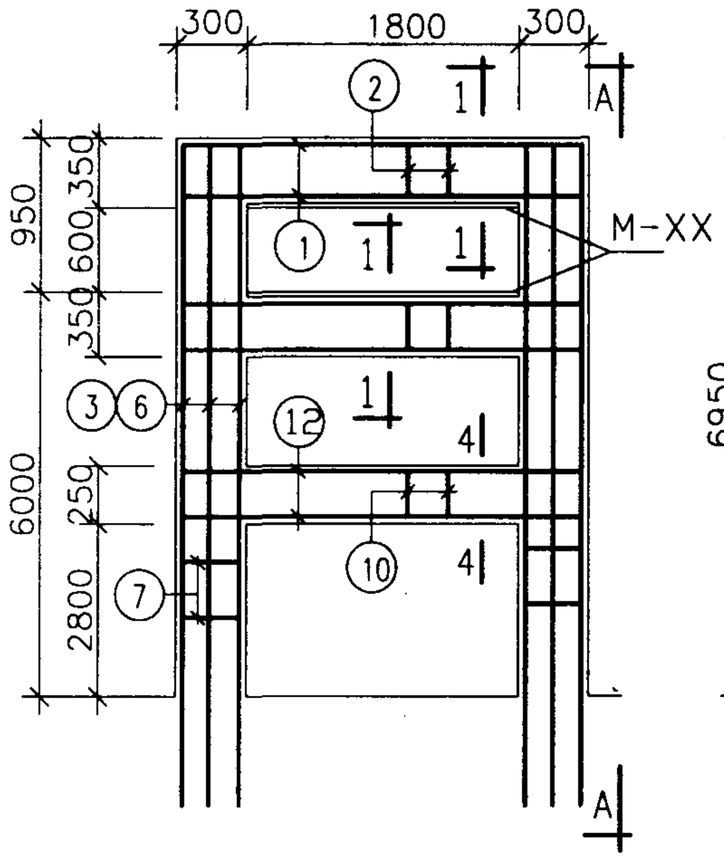

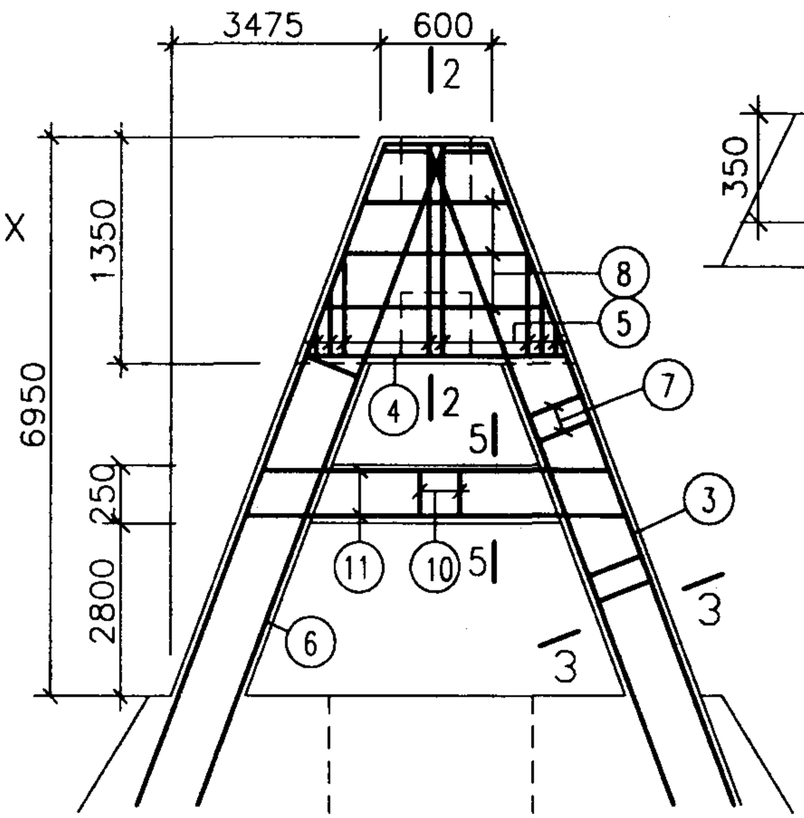

A-A

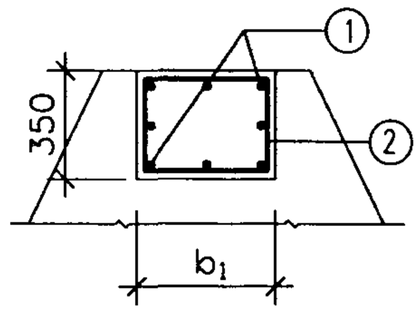

1-1

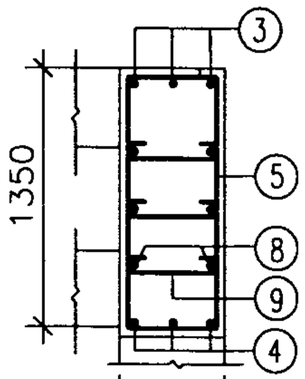

2-2

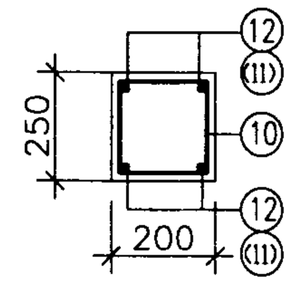

4-4
(5-5)

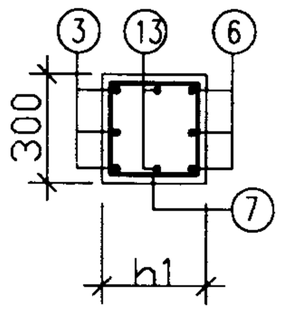

3-3

附注：

1. 钢筋的数量为整个支架的数量.
2. 埋件M-XX详见第127,128页.

GJ2-4-8 详图及尺寸配筋表	图集号	01R414
审核 [illegible] 校对 [illegible] 设计 [illegible]	页	66

尺寸配筋表

支架代号	H/h	截面尺寸 b1	b2	h2	① 简图	① 直径数量	② 简图	② 直径数量	③ 简图	③ 直径数量	④ 简图	④ 直径数量	⑤ 简图	⑤ 直径数量
GJ 3-1-1	1700/500	250	300	300	2330 200 l=2730	4Φ16	180 230 l=1030	23Φ8 @80	1630 200 l=1980 150	8Φ18	230 230 l=1130	44Φ8 @100		
GJ 3-1-2	1700/500	300	350	350	2330 250 l=2830	4Φ18	230 280 l=1230	23Φ8 @80	1630 200 l=1980 150	12Φ18	230 280 l=1230	44Φ8 @100		
GJ 3-1-3	1700/500	400	350	450	2330 250 l=2830	6Φ18	330 280 l=1480	18Φ10 @100	1630 200 l=2030 200	12Φ20	230 380 l=1430	44Φ8 @100	1630 l=1630	4Φ12
GJ 3-1-4	1850/650	500	400	550	2330 300 l=2930	6Φ20	430 330 l=1780	23Φ10 @80	1780 200 l=2180 200	16Φ20	230 480 l=1630	48Φ8 @100	1780 l=1780	4Φ12
GJ 3-2-1	3500/500	300	250	350	2330 200 l=2730	4Φ16	230 180 l=1030	23Φ8 @80	3430 200 l=3830 200	12Φ20	230 280 l=1230	54Φ8 @150		
GJ 3-2-2	3500/500	350	300	450	2330 250 l=2830	4Φ18	280 230 l=1230	23Φ8 @80	3430 200 l=3880 250	12Φ22	230 380 l=1430	54Φ8 @150	3430 l=3430	4Φ12
GJ 3-2-3	3650/650	400	350	550	2330 250 l=2830	6Φ18	330 280 l=1480	18Φ10 @100	3580 200 l=4030 250	16Φ22	230 480 l=1630	56Φ8 @150	3580 l=3580	4Φ12
GJ 3-2-4	3900/900	500	400	650	2330 300 l=2930	6Φ20	430 330 l=1780	18Φ10 @100	3830 200 l=4330 300	16Φ25	230 580 l=1830	58Φ8 @150	3830 l=3830	4Φ12

钢筋号	简图	直径	长度	数量	备注
⑥	230	Φ8 @150	440	58	仅用于GJ3-2-4

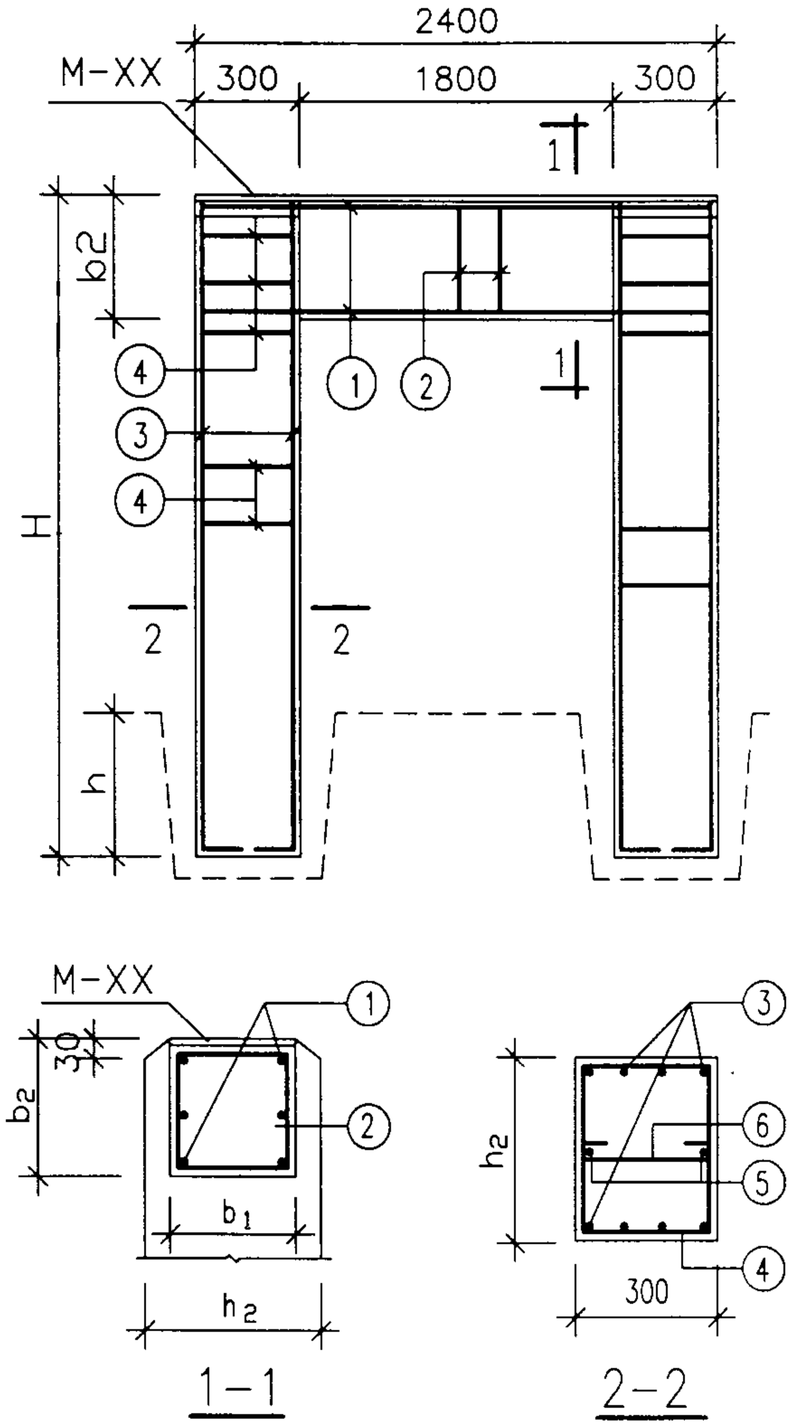

附注：

1. 钢筋的数量为整个支架的总数.
2. 埋件M-XX详见第127,128页.

GJ3-1/2-1~4 详图及尺寸配筋表	图集号	01R414
审核 [illegible] 校对 [illegible] 设计 张永良	页	67

尺寸配筋表

支架代号	L/L1	截面尺寸 b1	b2	h2	① 简图	① 直径数量	② 简图	② 直径数量	③ 简图	③ 直径数量	④ 简图	④ 直径数量	⑤ 简图	⑤ 直径数量
GJ 2-1-6	2400/1800	500	350	650	2330 250 l=2830	16Φ20	430 280 l=1680	18Φ10 @100	200 3110 l=3310	16Φ20	230 580 l=1830	54Φ8 @100	250 3180 l=3430	4Φ12
GJ 2-1-7	2400/1800	500	350	700	2330 250 l=2830	16Φ20	430 280 l=1680	18Φ10 @100	200 3110 l=3310	16Φ22	230 630 l=1930	54Φ8 @100	250 3180 l=3430	4Φ12
GJ 2-1-8	2400/1800	550	350	900	2330 250 l=2830	16Φ20	480 280 l=1780	18Φ10 @100	200 3110 l=3310	16Φ25	230 830 l=2330	54Φ8 @100	250 3180 l=3430	8Φ12
GJ 3-1-5	3000/2400	500	350	650	2930 300 l=3530	16Φ22	430 280 l=1680	24Φ10 @100	200 3060 l=3260	16Φ20	230 580 l=1830	54Φ8 @100	250 3180 l=3430	4Φ12
GJ 3-1-6	3000/2400	500	350	700	2930 300 l=3530	16Φ22	430 280 l=1680	24Φ10 @100	200 3060 l=3260	16Φ22	230 630 l=1930	54Φ8 @100	250 3180 l=3430	4Φ12
GJ 3-1-7	3000/2400	550	350	900	2930 300 l=3530	16Φ22	480 280 l=1780	24Φ10 @100	200 3110 l=3310	16Φ25	230 830 l=2330	54Φ8 @100	250 3180 l=3430	8Φ12
GJ 3-1-8	3000/2400	600	400	900	2930 300 l=3530	16Φ22	530 330 l=1980	24Φ10 @100	200 3160 l=3360	16Φ25	230 930 l=2530	54Φ8 @100	250 3230 l=3480	8Φ12

钢筋号	简图	直径	长度	数量	备注
⑥	230	Φ8 @150	440	72	用于h2=900
⑥	230	Φ6 @150	390	36	用于h2≠900

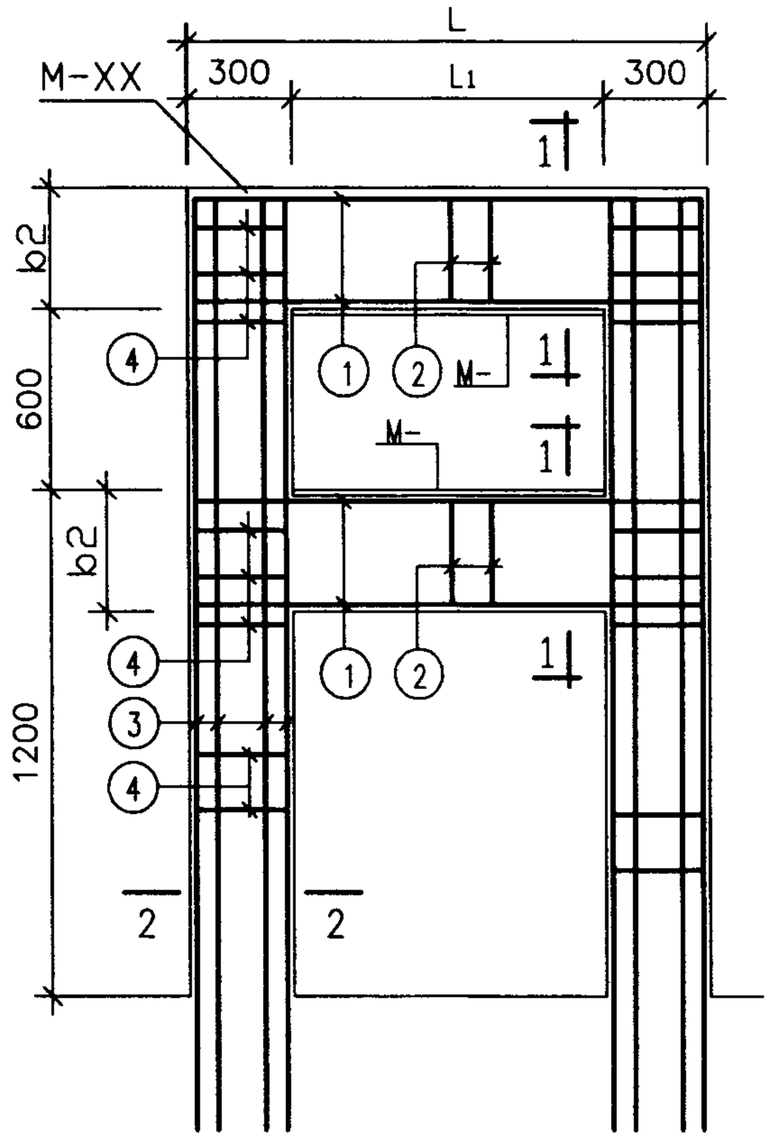

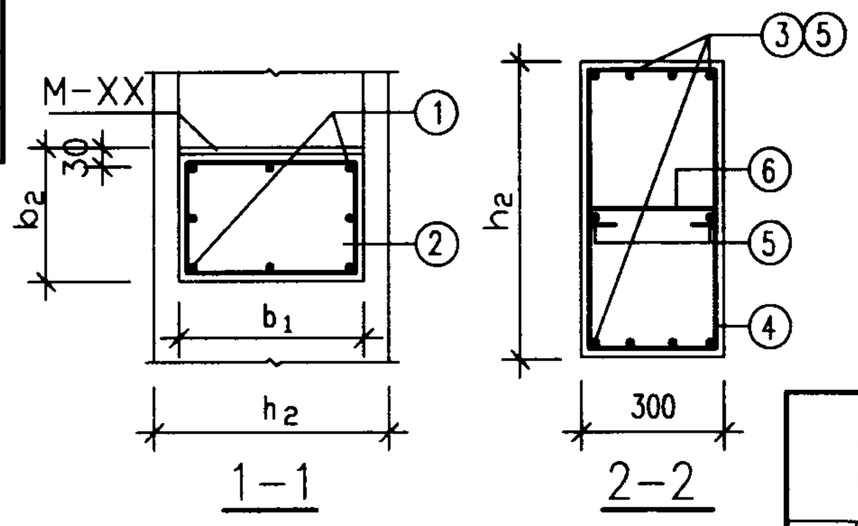

附注：

1. 钢筋的数量为整个支架的总数.
2. 埋件M-XX详见第127,128页.

GJ2-1-6~8 GJ3-1-5~8 详图及尺寸配筋表	图集号	01R414
审核 张世汉 校对 黄振强 设计 张永良	页	68

尺 寸 配 筋 表

支架代号	截面尺寸 b_1	截面尺寸 h_1	① 简图	① 直径数量	② 简图	② 直径数量	③ 简图	③ 直径数量	④ 简图	④ 直径数量	⑥ 简图	⑥ 直径数量	⑦ 简图	⑦ 直径数量	⑨ 简图	⑨ 直径数量	⑩ 简图	⑩ 直径数量
GJ 3-2-5	500	350	2930 300 l=3530	16Φ22	430 280 l=1680	48Φ10 @100	5490 550 2455 l=11530 4910	6Φ20	1870 150 l=2020	6Φ16	5410 150 2420 l=5560 4840	12Φ20	230 280 l=1230	108Φ8 @150	230 l=390	18Φ6 @300		
GJ 3-2-6	500	400	2930 300 l=3530	16Φ22	430 280 l=1680	48Φ10 @100	5490 550 2455 l=11530 4910	6Φ22	1870 150 l=2020	6Φ16	5410 150 2420 l=5560 4840	12Φ22	230 330 l=1330	108Φ8 @150	230 l=390	18Φ6 @300		
GJ 3-2-7	550	450	2930 300 l=3530	16Φ22	480 280 l=1780	48Φ10 @100	5490 550 2455 l=11530 4910	6Φ25	1870 150 l=2020	6Φ16	5410 150 2420 l=5560 4840	12Φ25	230 380 l=1430	108Φ8 @150	230 l=390	18Φ6 @300	5490 l=5490	8Φ12

钢筋号	简图	直径 间距	长度 数量 a	长度	数量	a	长度	数量	备注
⑤	a 230	Φ8@100	150	l=970	4	950	l=2570	4	各型号支架均相同
			350	l=1370	4	1150	l=2970	4	
			550	l=1770	4	1280	l=3230	12	
			750	l=2170	4				

钢筋号	简图	直径	长度 数量 a	长度	数量	备注
⑧	a	Φ14	830	l=830	4	各型号支架均相同
			1170	l=1170	4	
			1510	l=1510	4	

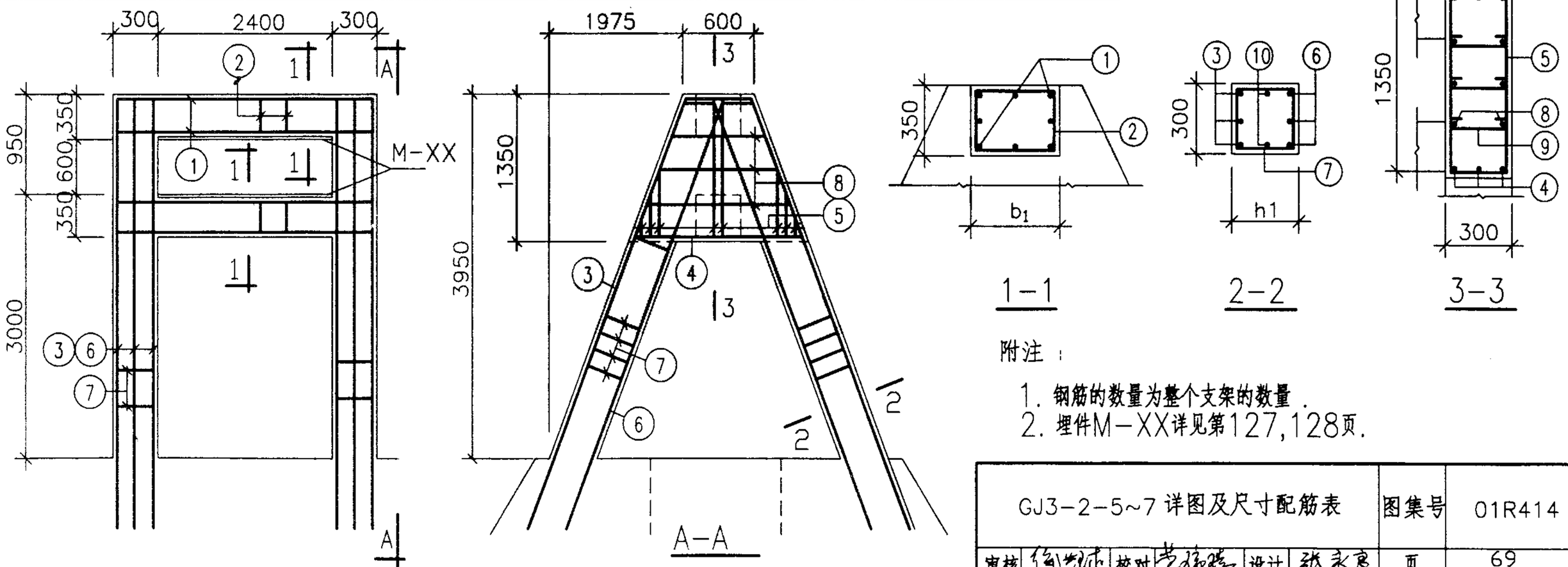

附注：

1. 钢筋的数量为整个支架的数量.
2. 埋件M-XX详见第127,128页.

GJ3-2-5~7 详图及尺寸配筋表	图集号	01R414
审核 [illegible] 校对 [illegible] 设计 张永良	页	69

尺 寸 配 筋 表

支架代号	截面尺寸		①		②		③		④		⑥		⑦		⑨		⑩	
	b_1	h_1	简图	直径数量	简图	直径数量	简图	直径数量	简图	直径数量	简图	直径数量	简图	直径数量	简图	直径数量	简图	直径数量
GJ 3-2-8	600	500	2930 300 l=3530	24Φ22	530 330 l=1980	48Φ10 @100	5550 600 2480 4960 l=11700	6Φ25	1970 150 l=2270	6Φ16	5470 150 2450 4900 l=5620	12Φ25	230 430 l=1530	92Φ8 @150	230 l=390	22Φ6 @300	5550 l=5550	8Φ12

钢筋号	简图	直径间距	长度 数量 a	长度	数量	a	长度	数量	备注
⑤	a 230	Φ8@100	150	l=970	4	950	l=2570	4	
			350	l=1370	4	1150	l=2970	4	
			550	l=1770	4	1380	l=3430	16	
			750	l=2170	4				

钢筋号	简图	直径	长度 数量 a	长度	数量	备注
⑧	a	Φ14	940	l=940	4	
			1280	l=1280	4	
			1630	l=1630	4	

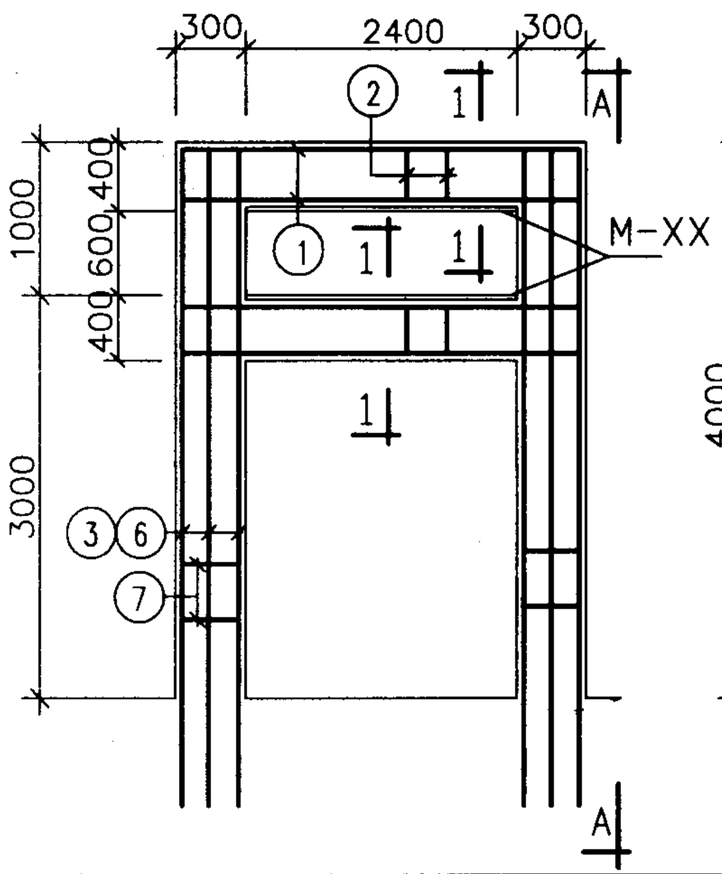

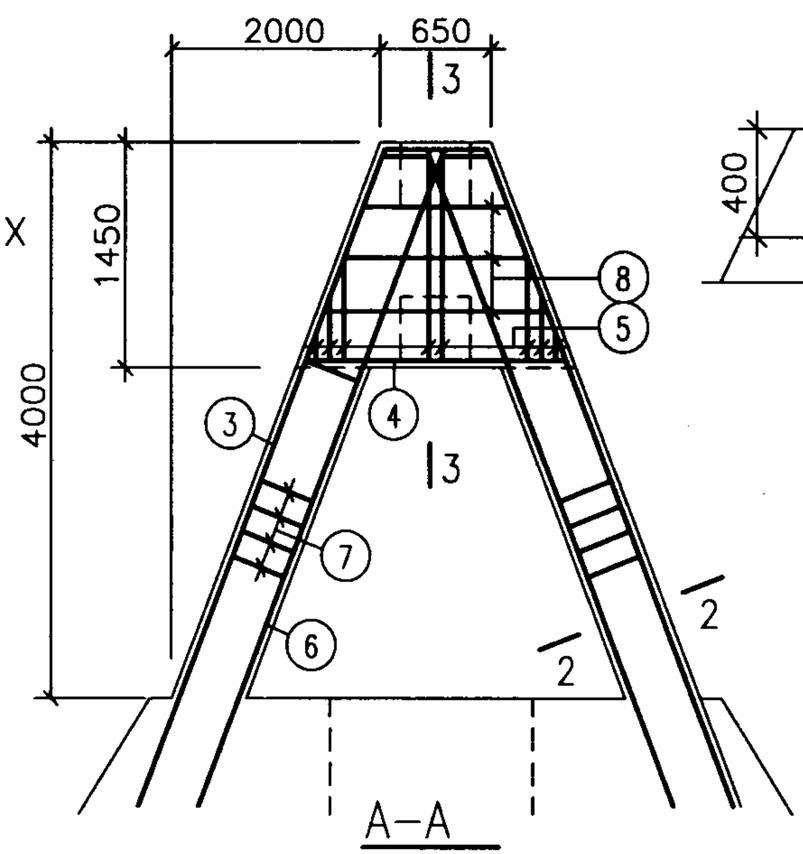

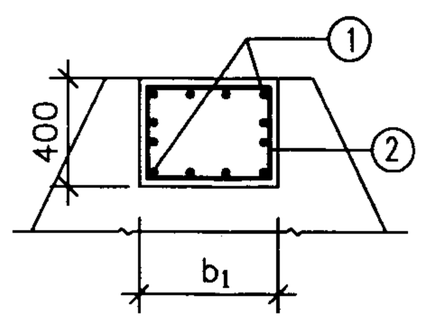

1-1

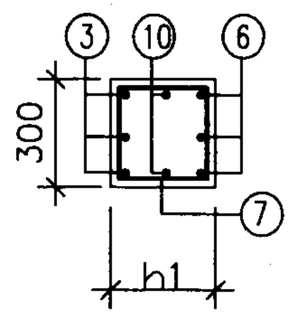

2-2

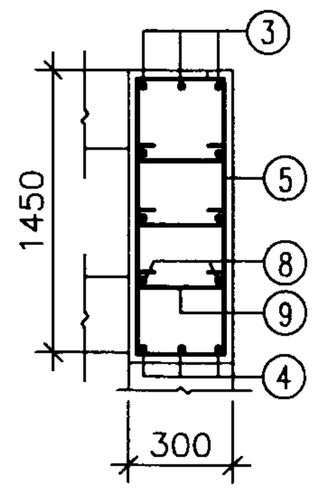

3-3

附注：

1. 钢筋的数量为整个支架的数量.
2. 埋件M-XX详见第127,128页.

GJ3-2-8 详图及尺寸配筋表					图集号	01R414
审核	徐世烺	校对	张海强	设计	张永良	页 70

尺寸配筋表

支架代号	H/h	截面尺寸 b_1	b_2	h_2	① 简图	① 直径数量	② 简图	② 直径数量	③ 简图	③ 直径数量	④ 简图	④ 直径数量	⑤ 简图	⑤ 直径数量
GJ 3-3-1	5000/500	300	250	450	2330 150 l=2630	4Φ14	230 180 l=1030	23Φ8 @80	200 l=5330 200 4930	12Φ20	230 380 l=1430	74Φ8 @150	4930	4Φ12
GJ 3-3-2	5150/650	350	300	550	2330 150 l=2630	4Φ16	280 230 l=1230	23Φ8 @80	200 l=5480 200 5080	16Φ20	230 480 l=1630	76Φ8 @150	5080	4Φ12
GJ 3-3-3	5150/650	400	350	650	2330 250 l=2830	6Φ18	330 280 l=1480	18Φ10 @100	200 l=5580 300 5080	16Φ25	230 580 l=1830	76Φ8 @150	5080	4Φ12
GJ 3-3-4	5400/900	500	400	900	2330 300 l=2930	6Φ20	430 330 l=1780	18Φ10 @100	200 l=5830 300 5330	16Φ25	230 830 l=2330	80Φ8 @150	5330	8Φ12
GJ 3-4-1	6500/500	300	250	500	2330 150 l=2630	4Φ14	230 180 l=1080	23Φ10 @80	200 l=6880 250 6430	12Φ22	230 430 l=1530	94Φ8 @150	6430	4Φ12
GJ 3-4-2	6650/650	350	300	650	2330 150 l=2630	4Φ16	280 230 l=1280	23Φ10 @80	200 l=7030 250 6580	16Φ22	230 580 l=1830	96Φ8 @150	6580	4Φ12
GJ 3-4-3	6900/900	400	350	800	2330 250 l=2830	6Φ18	330 280 l=1480	18Φ10 @100	200 l=7330 300 6830	16Φ25	230 730 l=2130	98Φ8 @150	6830	8Φ12

钢筋号	简图	直径	长度	数量	备注
⑥	2330 150	Φ12	2630	4	各型号支架均相同
⑦	180 230	Φ6 @150	980	13	
⑧	230	Φ8 @150	440	78	用于 GJ 3-3-3
		Φ8 @150	440	160	用于 GJ 3-3-4
		Φ8 @150	440	198	用于 GJ 3-4-3
		Φ8 @150	440	96	用于 GJ 3-4-2

附注：

1. 钢筋的数量为整个支架的总数.
2. 埋件M-XX详见第127,128页.

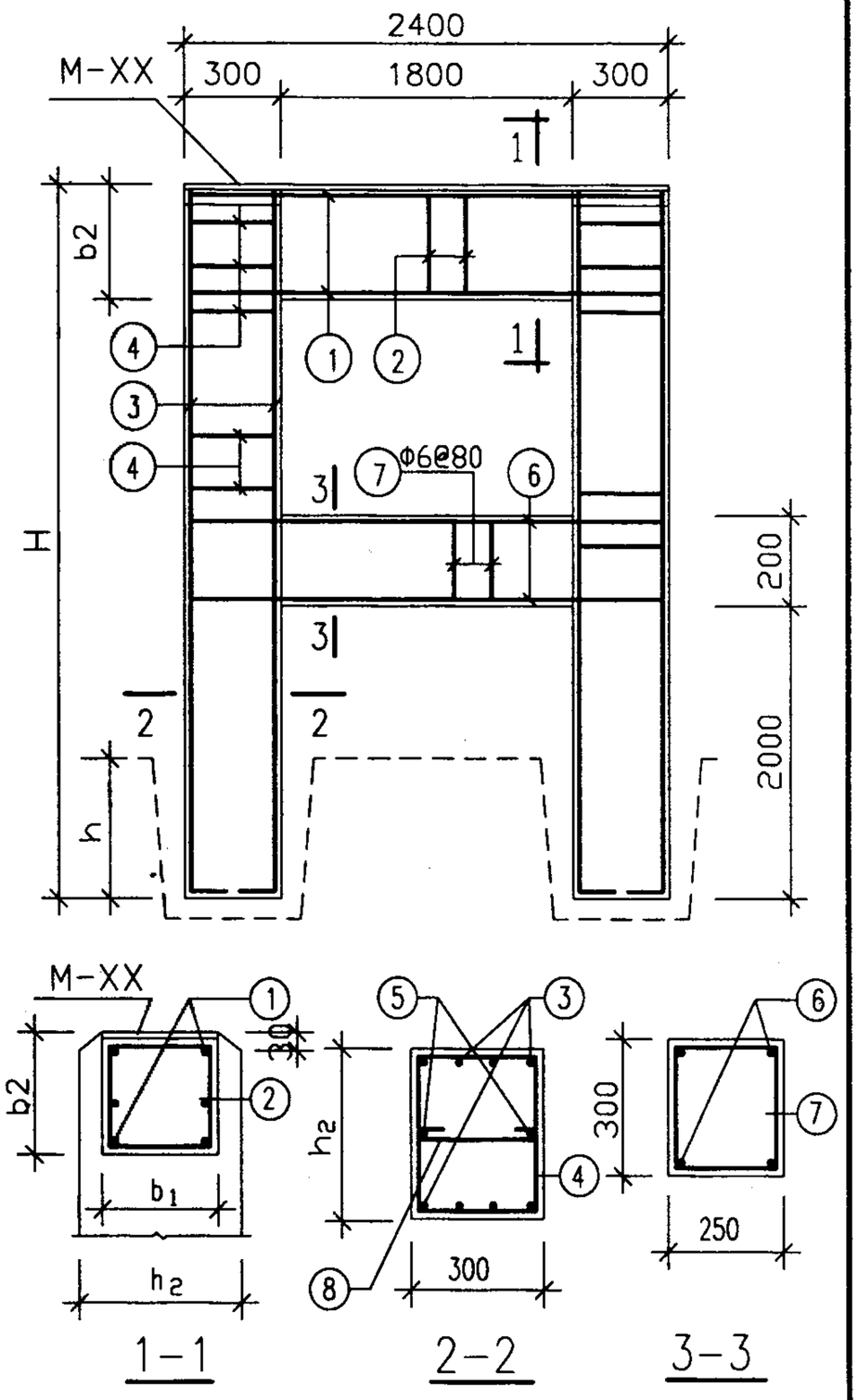

GJ3-3-1~4 GJ3-4-1~3 详图及尺寸配筋表	图集号	01R414
审核 [illegible] 校对 [illegible] 设计 张永良	页	71

尺寸配筋表

支架代号	截面尺寸 b_1	截面尺寸 h_1	① 简图	① 直径数量	② 简图	② 直径数量	③ 简图	③ 直径数量	④ 简图	④ 直径数量	⑥ 简图	⑥ 直径数量	⑦ 简图	⑦ 直径数量	⑨ 简图	⑨ 直径数量	⑩ 简图	⑩ 直径数量
GJ 3-3-5	500	350	2930 300 l=3530	16Φ22	430 280 l=1680	48Φ10 @100	7170 550 3205 6410 l=14890	6Φ20	1870 150 l=2020	6Φ16	7090 150 3170 6340 l=7240	12Φ20	230 280 l=1230	140Φ8 @150	230 l=390	18Φ6 @300		
GJ 3-3-6	500	400	2930 300 l=3530	16Φ22	430 280 l=1680	48Φ10 @100	7170 550 3205 6410 l=14890	6Φ22	1870 150 l=2020	6Φ16	7090 150 3170 6340 l=7240	12Φ22	230 330 l=1330	140Φ8 @150	230 l=390	18Φ6 @300		
GJ 3-3-7	550	450	2930 300 l=3530	16Φ22	480 280 l=1780	48Φ10 @100	7170 550 3205 6410 l=14890	6Φ25	1870 150 l=2020	6Φ16	7090 150 3170 6340 l=7240	12Φ25	230 330 l=1430	140Φ8 @150	230 l=390	18Φ6 @300	7170 l=7170	8Φ12

钢筋号	简图	直径间距	长度 数量 a	长度	数量	a	长度	数量	备注
⑤	a 230	Φ8@100	150	l=970	4	950	l=2570	4	各型号支架均相同
			350	l=1370	4	1150	l=2970	4	
			550	l=1770	4	1280	l=3230	12	
			750	l=2170	4				

钢筋号	简图	直径	长度 数量 a	长度	数量	备注
⑧	a	Φ14	830	l=830	4	各型号支架均相同
			1170	l=1170	4	
			1510	l=1510	4	

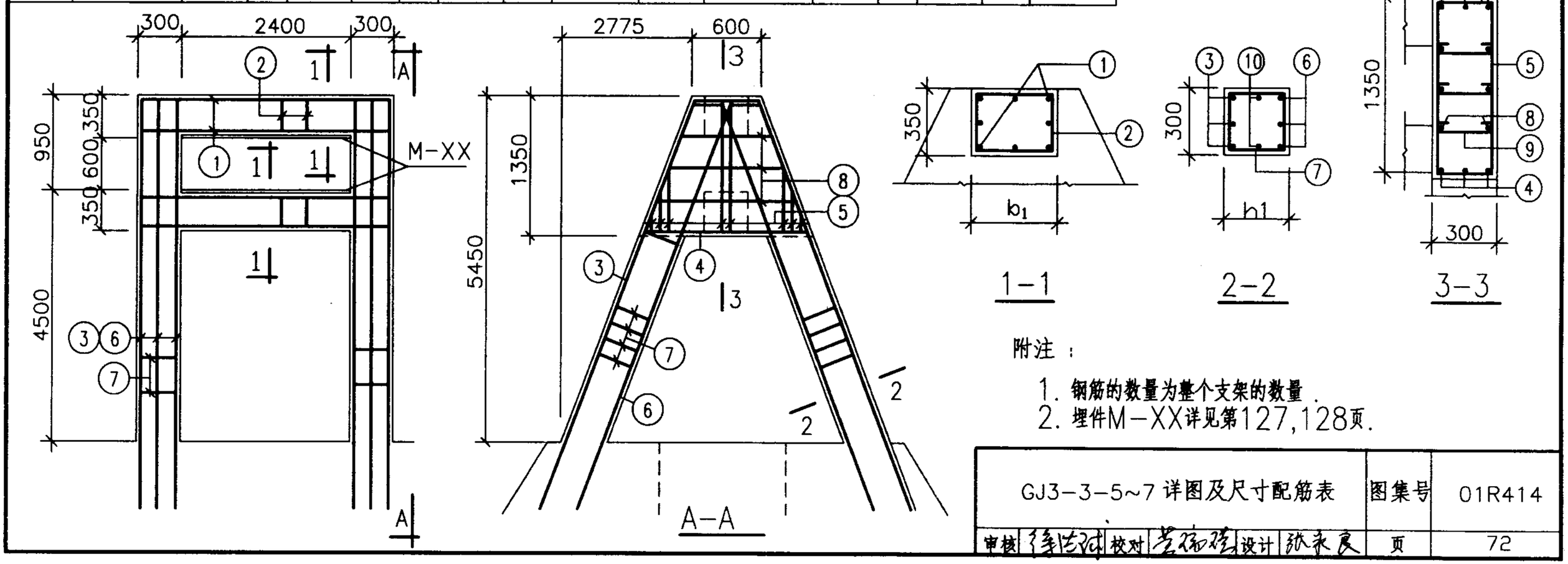

附注：

1. 钢筋的数量为整个支架的数量.
2. 埋件M-XX详见第127,128页.

GJ3-3-5~7 详图及尺寸配筋表	图集号	01R414
审核 [illegible] 校对 [illegible] 设计 [illegible]	页	72

尺寸配筋表

支架代号	截面尺寸		①		②		③		④		⑥		⑦		⑨		⑩	
	b_1	h_1	简图	直径数量	简图	直径数量	简图	直径数量	简图	直径数量	简图	直径数量	简图	直径数量	简图	直径数量	简图	直径数量
GJ 3-3-8	600	500	2930 300 l=3530	24Φ22	530 330 l=1980	48Φ10 @100	7230 600 3230 6460 l=15060	6Φ25	1970 150 l=2270	6Φ16	7150 150 3200 6400 l=7300	12Φ25	230 430 l=1530	140Φ8 @150	230 l=390	22Φ6 @300	7230 l=7230	8Φ12

钢筋号	简图	直径间距	长度 数量 a	长度	数量	a	长度	数量	备注
⑤	a 230	Φ8@100	150	l=970	4	950	l=2570	4	
			350	l=1370	4	1150	l=2970	4	
			550	l=1770	4	1380	l=3430	16	
			750	l=2170	4				

钢筋号	简图	直径	长度 数量 a	长度	数量	备注
⑧	a	Φ14	940	l=940	4	
			1280	l=1280	4	
			1630	l=1630	4	

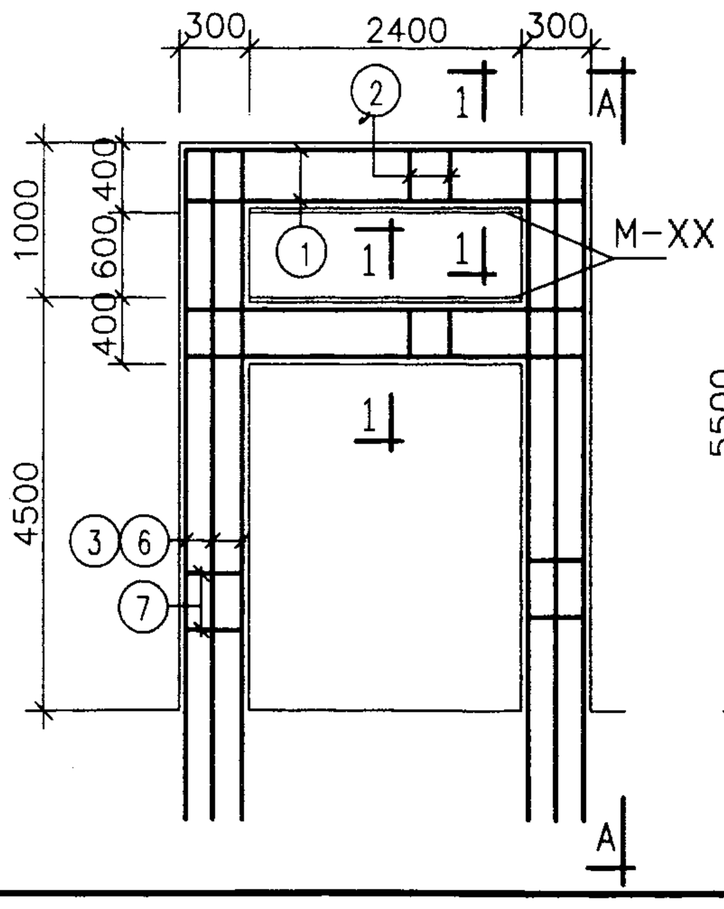

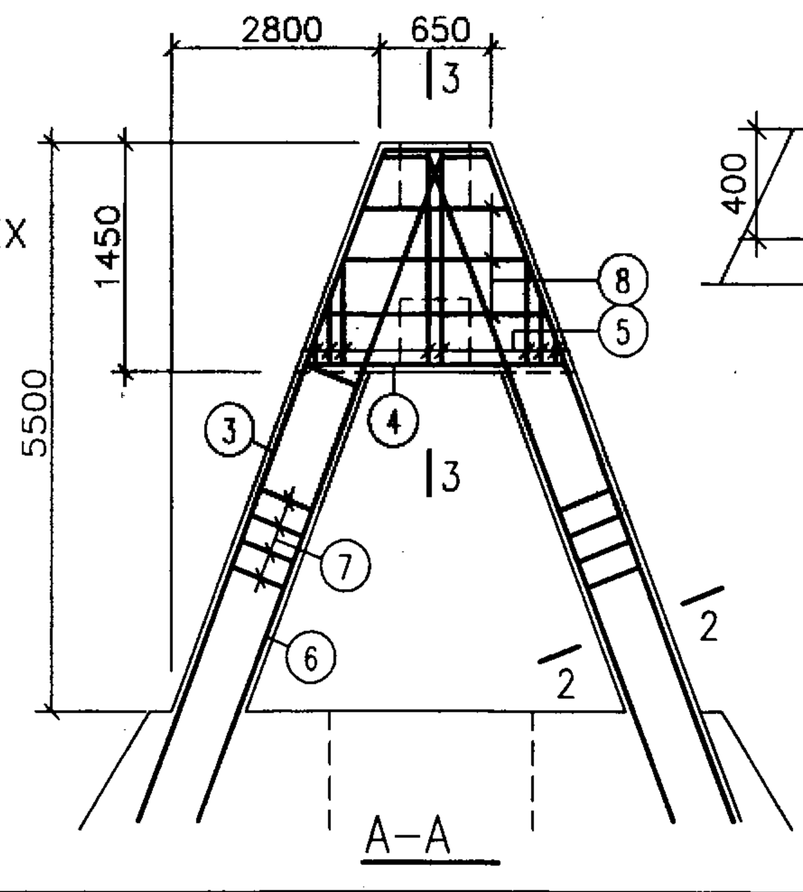

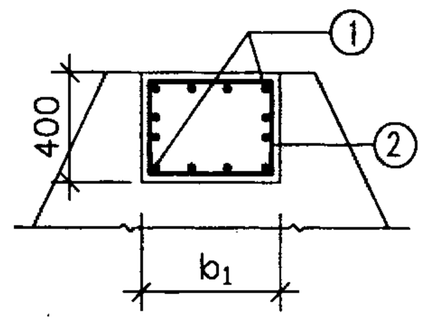

1-1

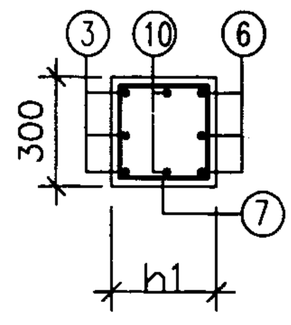

2-2

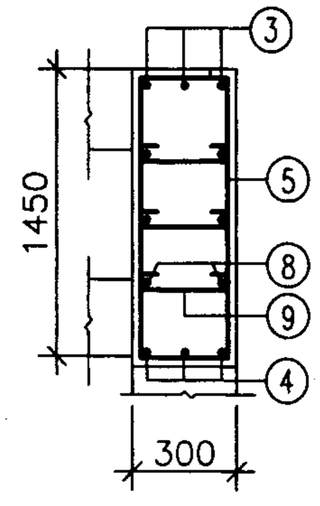

3-3

附注：

1. 钢筋的数量为整个支架的数量.
2. 埋件M-XX详见第127,128页.

GJ3-3-8 详图及尺寸配筋表				图集号	01R414
审核	校对	设计	张永良	页	73

尺寸配筋表

支架代号	截面尺寸 b_1	截面尺寸 h_1	① 简图	① 直径数量	② 简图	② 直径数量	③ 简图	③ 直径数量	④ 简图	④ 直径数量	⑥ 简图	⑥ 直径数量	⑦ 简图	⑦ 直径数量	⑨ 简图	⑨ 直径数量	⑩ 简图	⑩ 直径数量
GJ 3-4-4	500	300	2930 300 l=3530	16Φ22	330 280 l=1480	48Φ10 @100	8840 550 3955 7910 l=18230	6Φ20	1870 150 l=2020	6Φ16	8760 150 3920 7840 l=8910	12Φ20	230 230 l=1130	180Φ8 @150	230 l=390	18Φ6 @300	130 180 l=780	172Φ6 @80
GJ 3-4-5	500	350	2930 300 l=3530	16Φ22	430 280 l=1680	48Φ10 @100	8840 550 3955 7910 l=18230	6Φ22	1870 150 l=2020	6Φ16	8760 150 3920 7840 l=8910	12Φ22	230 280 l=1230	180Φ8 @150	230 l=390	18Φ6 @300	130 180 l=780	172Φ6 @80
GJ 3-4-6	500	400	2930 300 l=3530	16Φ22	430 280 l=1680	48Φ10 @100	8840 550 3955 7910 l=18230	6Φ22	1870 150 l=2020	6Φ16	8760 150 3920 7840 l=8910	12Φ22	230 330 l=1330	180Φ8 @150	230 l=390	18Φ6 @300	130 180 l=780	172Φ6 @80

钢筋号	简图	直径间距	长度 数量 a	长度	数量	a	长度	数量
⑤	a 230	Φ8@100	150	l=970	4	950	l=2570	4
			350	l=1370	4	1150	l=2970	4
			550	l=1770	4	1280	l=3230	12
			750	l=2170	4			

钢筋号	简图	直径	长度 数量 a	长度	数量
⑧	a	Φ14	830	l=830	4
			1170	l=1170	4
			1510	l=1510	4

钢筋号	简图	直径数量	钢筋号	简图	直径数量
⑪	4450 l=4750 150	4Φ12	⑫	2930 l=3230 150	8Φ12
	4620 l=4920 150	4Φ12			

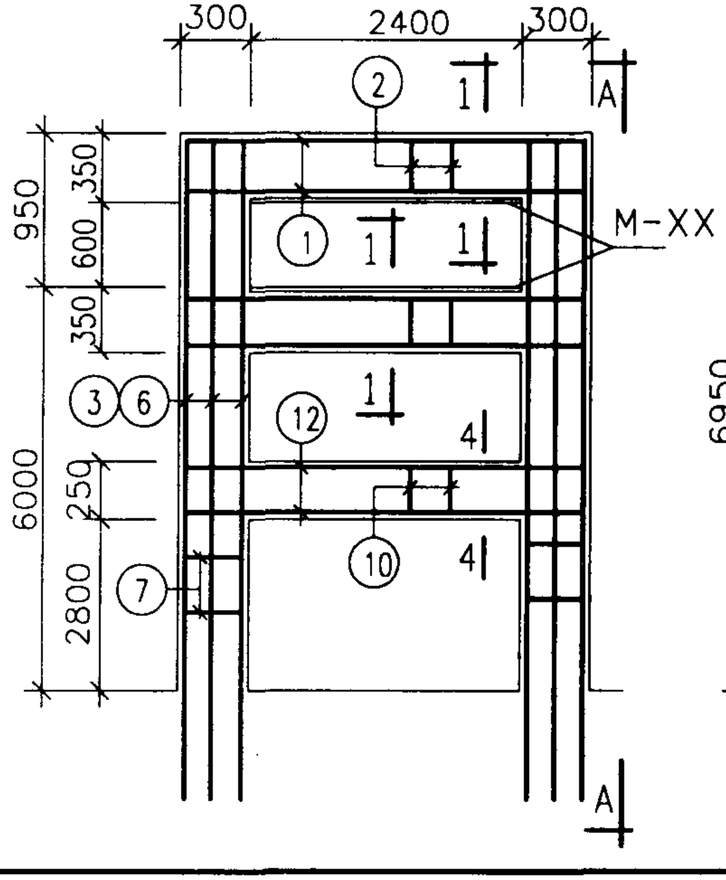

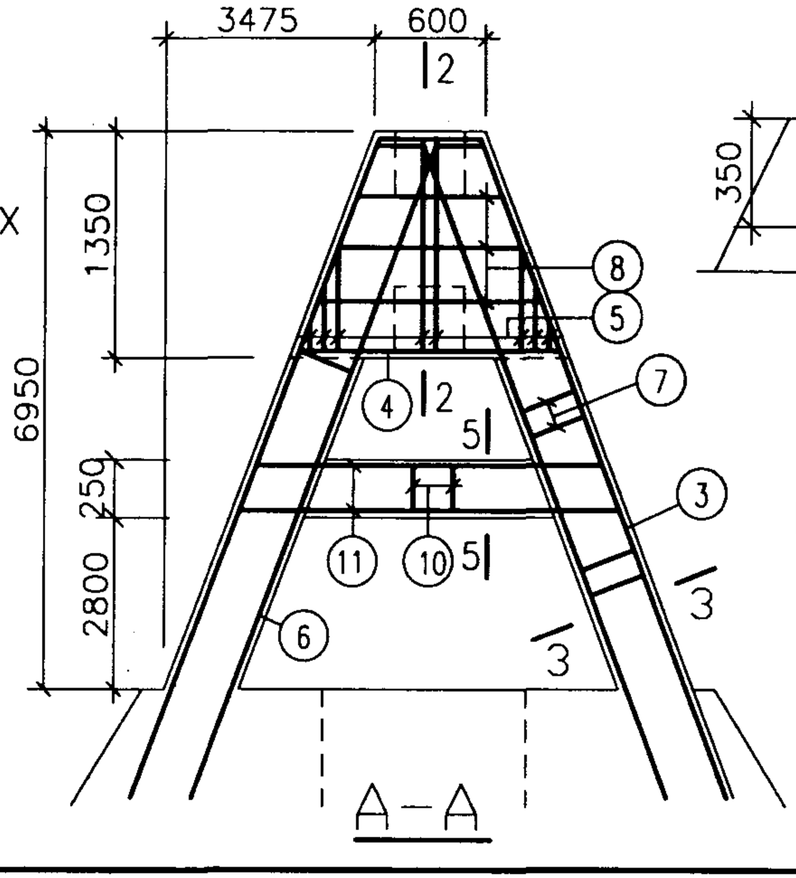

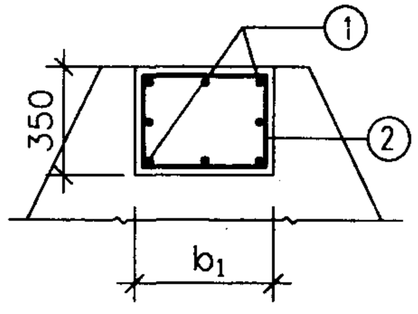

1-1

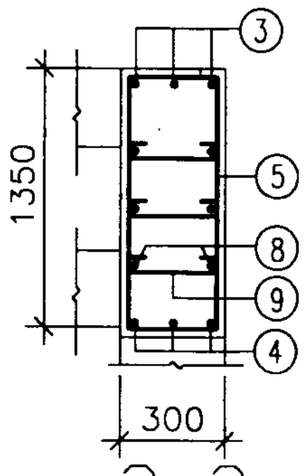

2-2

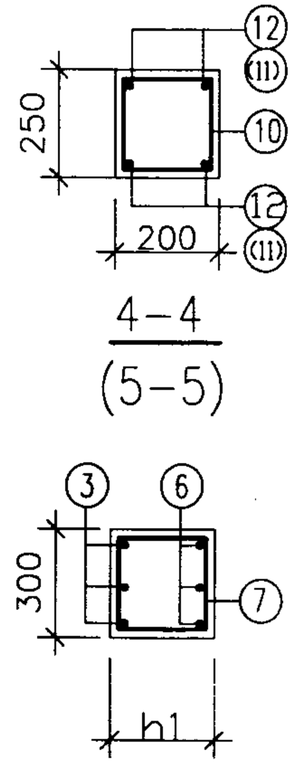

4-4
(5-5)

3-3

附注：

1. 钢筋的数量为整个支架的数量.
2. 本图各管架中 ⑤ ⑧ ⑪ ⑫ 数量均相同
3. 埋件M-XX详见第127,128页.

GJ3-4-4~6 详图及尺寸配筋表						图集号	01R414
审核	徐世沐	校对	黄瑞瑞	设计	张永良	页	74

尺 寸 配 筋 表

支架代号	截面尺寸		①		②		③		④		⑥		⑦		⑨		⑩	
	b_1	h_1	简图	直径数量	简图	直径数量	简图	直径数量	简图	直径数量	简图	直径数量	简图	直径数量	简图	直径数量	简图	直径数量
GJ 3-4-7	550	450	2930 300 l=3530	16Φ22	480 280 l=1780	48Φ10 @100	8840 550 3955 7910 l=18230	6Φ25	1870 150 l=2020	6Φ16	8760 150 3920 7840 l=8910	12Φ25	230 380 l=1430	180Φ8 @150	230 l=390	18Φ6 @300	130 180 l=780	172Φ6 @80

钢筋号	简图	直径间距	长度 数量 a	长度	数量	a	长度	数量
⑤	a 230	Φ8@100	150	l=970	4	950	l=2570	4
			350	l=1370	4	1150	l=2970	4
			550	l=1770	4	1280	l=3230	12
			750	l=2170	4			

钢筋号	简图	直径	长度 数量 a	长度	数量
⑧	a	Φ14	830	l=830	4
			1170	l=1170	4
			1510	l=1510	4

钢筋号	简图	直径数量	钢筋号	简图	直径数量	钢筋号	简图	直径数量
⑪	4450 l=4750 150	4Φ12	⑫	2930 l=3230 150	8Φ12	⑬	8840 l=8840	8Φ12
	4620 l=4920 150	4Φ12						

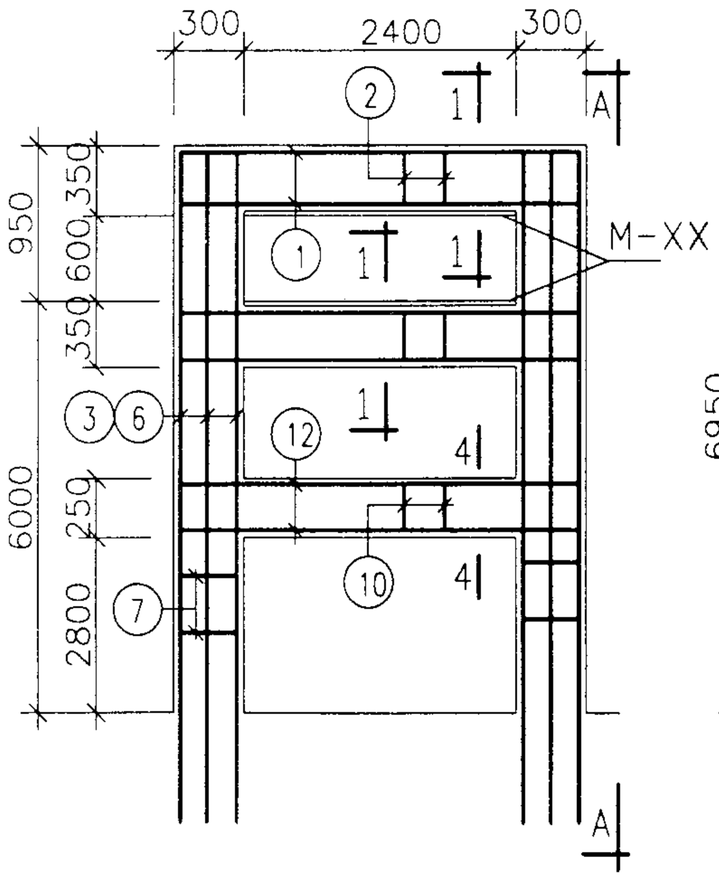

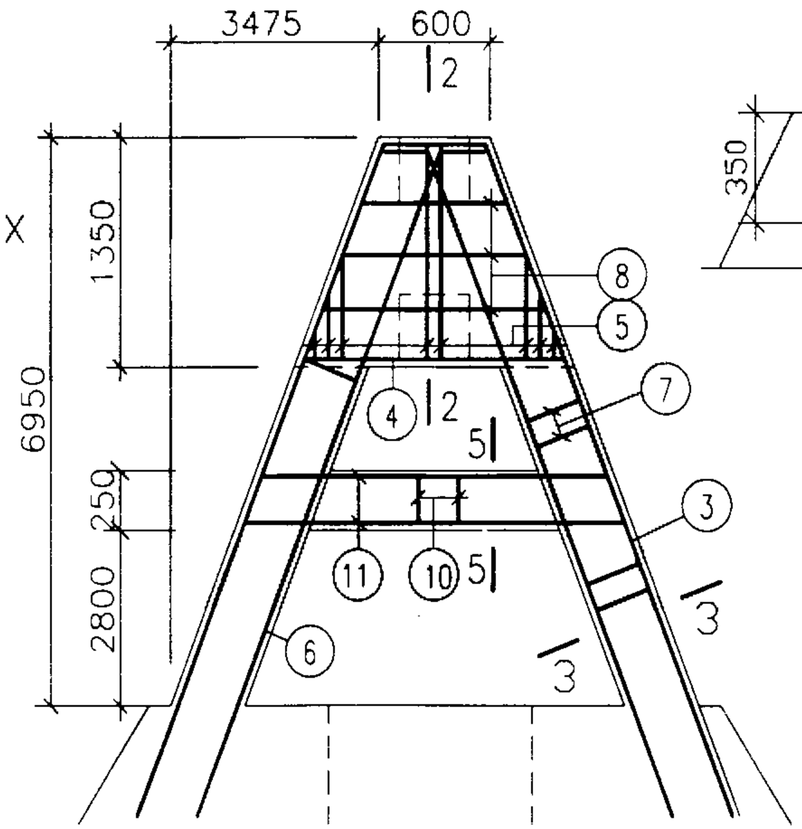

A—A

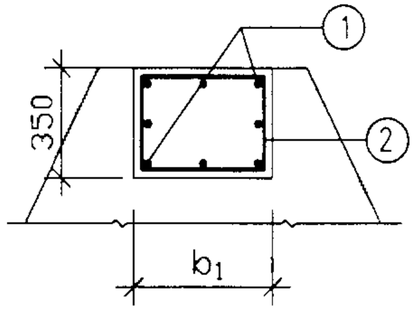

1—1

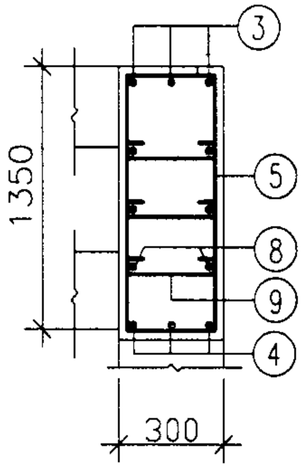

2—2

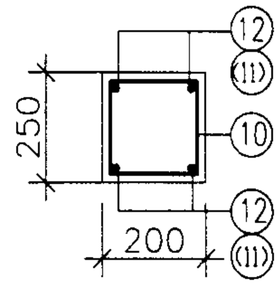

4—4
(5—5)

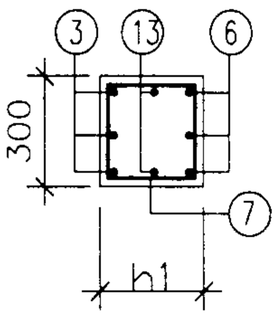

3—3

附注：

1. 钢筋的数量为整个支架的数量.
2. 埋件M—XX详见第127,128页.

GJ3—4—7 详图及尺寸配筋表	图集号	01R414
审核 [illegible] 校对 [illegible] 设计 张永良	页	75

尺 寸 配 筋 表

支架代号	截面尺寸		①		②		③		④		⑥		⑦		⑨		⑩	
	b_1	h_1	简图	直径数量	简图	直径数量	简图	直径数量	简图	直径数量	简图	直径数量	简图	直径数量	简图	直径数量	简图	直径数量
GJ 3-4-8	600	500	2930 300 l=3530	16Φ22	530 430 l=2180	48Φ10 @100	600 3980 8900 7960 l=18400	6Φ25	1970 150 l=2270	6Φ16	150 3950 8830 7900 l=8980	12Φ25	230 430 l=1530	180Φ8 @150	230 l=390	22Φ6 @300	130 180 l=780	158Φ6 @80

钢筋号	简图	直径间距	长度 数量						钢筋号	简图	直径	长度 数量			钢筋号	简图	直径数量	钢筋号	简图	直径数量	钢筋号	简图	直径数量
			a	长度	数量	a	长度	数量				a	长度	数量									
⑤	a 230	Φ8@100	150	l=970	4	950	l=2570	4	⑧	a	Φ14	940	l=940	4	⑪	4550 150 l=4850	4Φ12	⑫	2930 150 l=3230	8Φ12	⑬	8900 l=8900	8Φ12
			350	l=1370	4	1150	l=2970	4				1280	l=1280	4		4720 150 l=5020	4Φ12						
			550	l=1770	4	1380	l=3430	16				1630	l=1630	4									
			750	l=2170	4																		

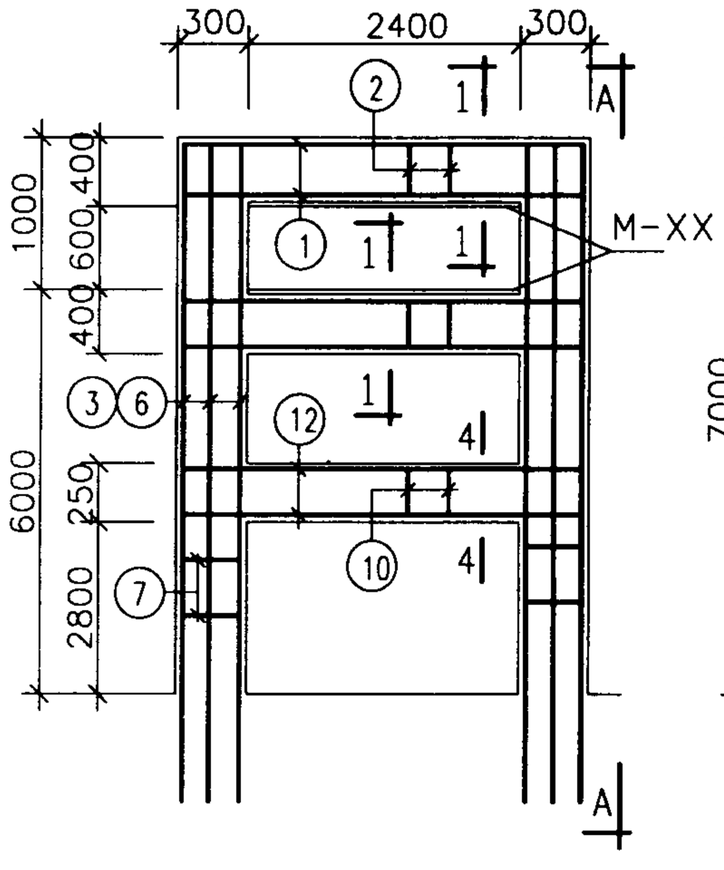

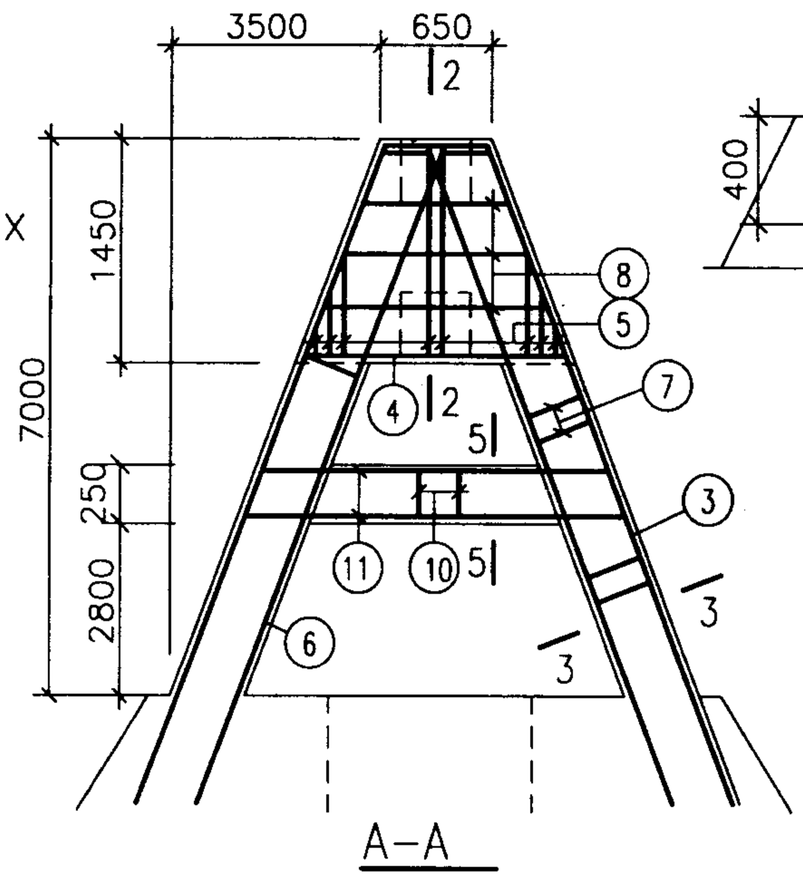

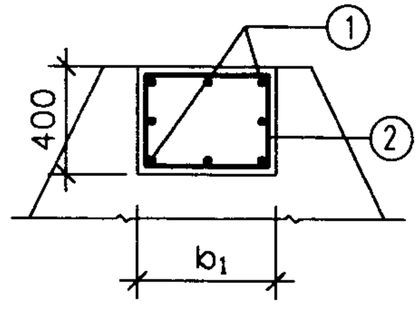

1-1

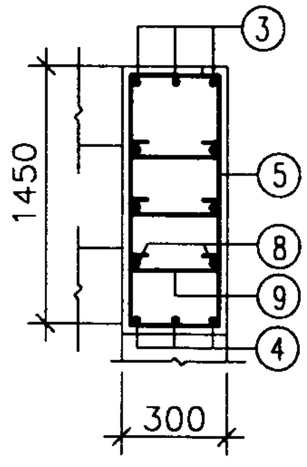

2-2

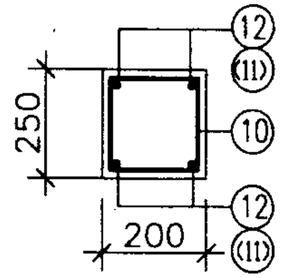

4-4
(5-5)

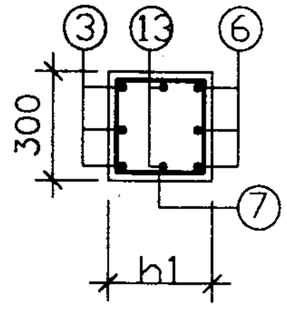

3-3

附注：

1. 钢筋的数量为整个支架的数量.
2. 埋件M-XX详见第127,128页.

GJ3-4-8 详图及尺寸配筋表					图集号	01R414
审核	徐世烺	校对	苏炜璞	设计	张永良	页 76

尺寸配筋表

基础代号	尺寸							①		②	
	A×B	a	a_1	a_2	b	b_1	b_2	简图	直径数量	简图	直径数量
GJJ 1-1-1	1350x1200	400	900	350	400	900	350	1280 l=1380	7Φ8 @200	1130 l=1230	8Φ8 @200
GJJ 1-1-2	1500x1200	400	900	350	400	900	300	1430 l=1530	7Φ8 @200	1130 l=1230	9Φ8 @200
GJJ 1-1-3	1750x1200	400	900	350	400	900	250	1680 l=1780	9Φ8 @150	1130 l=1230	10Φ8 @200
GJJ 1-1-4	1850x1200	400	900	350	400	900	250	1780 l=1780	9Φ8 @150	1130 l=1230	11Φ8 @200
GJJ 1-1-5	1950x1250	400	900	350	400	900	250	1880 l=1880	12Φ8 @120	1180 l=1280	11Φ8 @200
GJJ 1-1-6	2000x1250	400	900	350	400	900	250	1930 l=2030	12Φ8 @120	1180 l=1280	11Φ8 @200
GJJ 1-1-7	2050x1300	400	900	350	400	900	250	1980 l=2080	12Φ8 @120	1230 l=1330	12Φ8 @200
GJJ 1-2-7	2050x1300	500	1000	350	400	900	250	1980 l=2080	12Φ8 @120	1230 l=1330	12Φ8 @200
GJJ 1-1-8	2150x1350	400	900	350	400	900	200	2080 l=2180	15Φ8 @100	1280 l=1380	12Φ8 @200
GJJ 1-2-8	2150x1350	500	1000	350	400	900	200	2080 l=2180	15Φ8 @100	1280 l=1380	12Φ8 @200
GJJ 1-1-9	2300x1450	500	1000	350	400	900	200	2230 l=2330	16Φ8 @100	1380 l=1480	13Φ8 @200

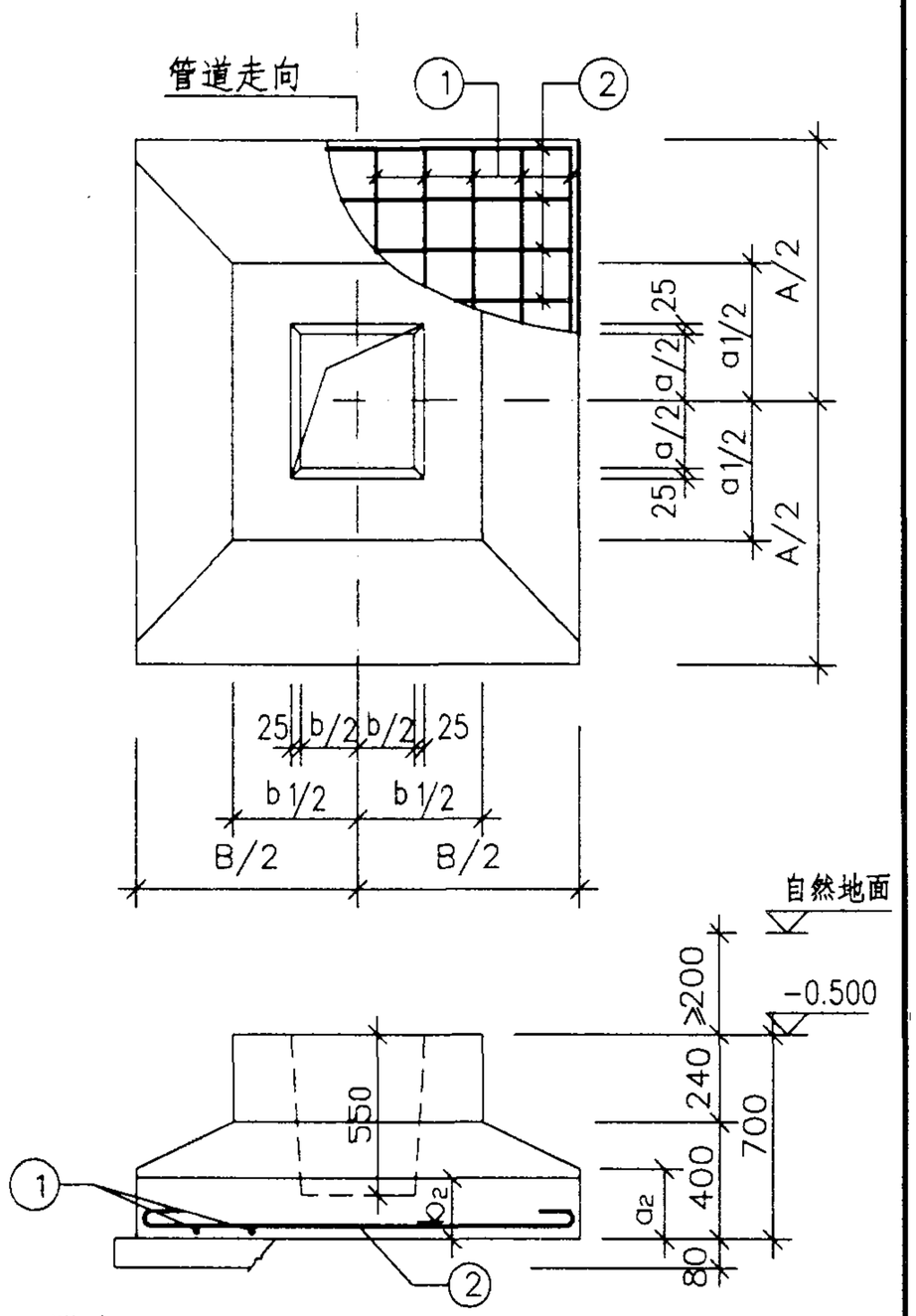

附注：

1. 垫层用 C10级混凝土，每边比基础大100.
2. 基础用 C20级混凝土，钢筋保护层厚35.

GJJ1-X-1~9 详图及尺寸配筋表	图集号	01R414
审核 [illegible] 校对 [illegible] 设计 张永良	页	77

尺寸配筋表

基础代号	尺寸							①		②	
	A×B	a	a_1	a_2	b_2	h_1	h_2	简图	直径数量	简图	直径数量
GJJ 1-1-10	1600x1600			—	300	300	400	1530 l=1630	9Φ8 @200	1530 l=1630	9Φ8 @200
GJJ 1-1-11	1650x1600	400	900	—	300	300	400	1580 l=1680	9Φ8 @200	1530 l=1630	10Φ8 @200
GJJ 1-1-12	1900x1600	400	900	—	250	300	400	1830 l=1930	12Φ8 @150	1530 l=1630	11Φ8 @200
GJJ 1-1-13	2150x1600	400	900	—	200	300	400	2080 l=2180	17Φ8 @100	1530 l=1630	12Φ8 @200
GJJ 1-1-14	2200x1600	400	900	—	200	300	400	2130 l=2230	17Φ8 @100	1530 l=1630	12Φ8 @200
GJJ 1-1-15	2300x1600	400	900	—	200	300	400	2230 l=2360	15Φ10 @120	1530 l=1630	13Φ8 @200
GJJ 1-1-16	2400x1600	400	900	—	200	300	400	2330 l=2460	15Φ10 @120	1530 l=1630	13Φ8 @200
GJJ 1-1-17	2600x1600	400	900	—	200	300	400	2530 l=2660	17Φ10 @100	1530 l=1630	14Φ8 @200
GJJ 1-2-17	2600x1600	400	900	—	200	300	400	2530 l=2660	17Φ10 @100	1530 l=1630	14Φ8 @200
GJJ 1-1-18	2650x1700	500	1000	400	200	300	400	2580 l=2710	18Φ10 @100	1630 l=1730	15Φ8 @200
GJJ 1-1-19	2750x1700	400	900	400	200	300	400	2680 l=2680	16Φ10 @120	1630 l=1730	16Φ8 @200
GJJ 1-1-20	2850x1800	500	1000	400	200	300	400	2780 l=2780	16Φ10 @120	1730 l=1830	16Φ8 @200
GJJ 1-2-20	2850x1800	400	900	400	200	300	400	2780 l=2780	16Φ10 @120	1730 l=1830	16Φ8 @200
GJJ 1-1-21	2900x1850	500	1000	400	200	300	400	2830 l=2830	17Φ10 @120	1780 l=1880	16Φ8 @200

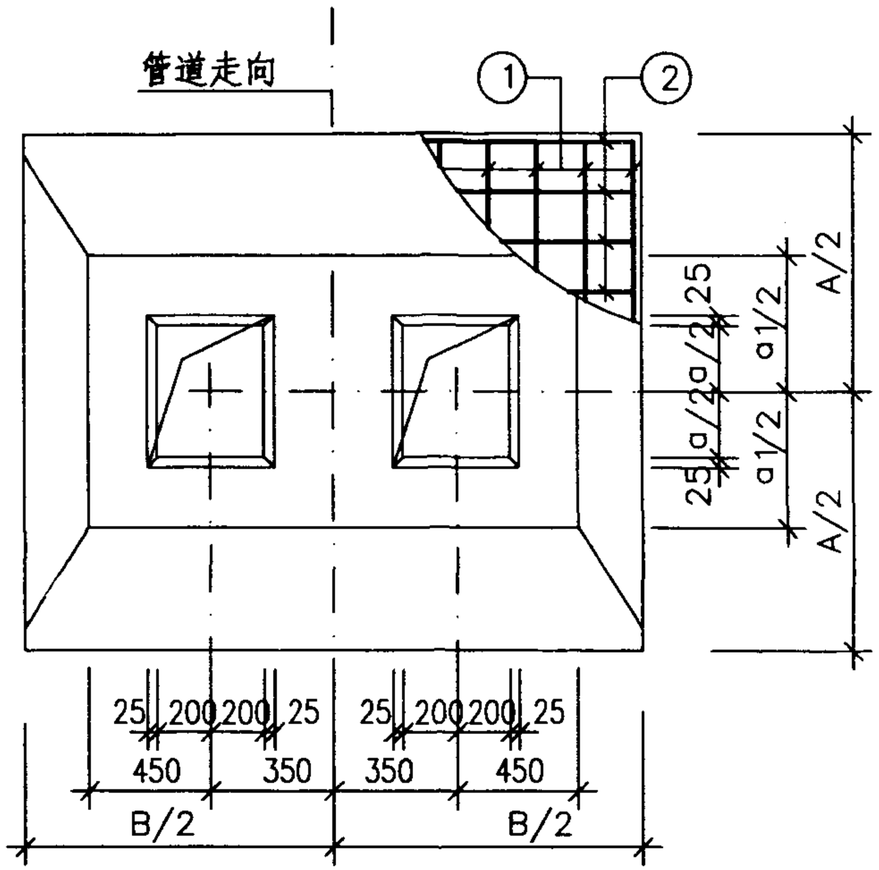

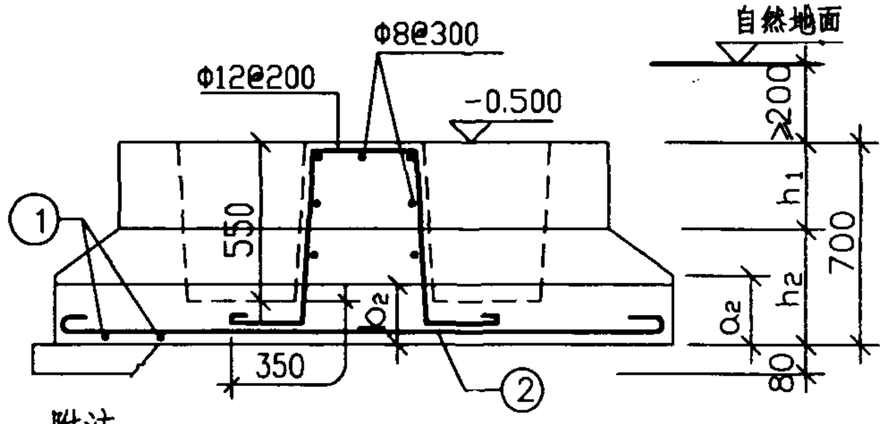

附注：

1. 垫层用 C10级混凝土，每边比基础大100 .
2. 基础用 C20级混凝土，钢筋保护层厚35 .

GJJ1-X-10~21 详图及尺寸配筋表	图集号	01R414
审核 [illegible] 校对 [illegible] 设计 张永良	页	78

尺寸配筋表

基础代号	尺寸							①		②	
	A×B	a	a_1	a_2	b_2	h_1	h_2	简图	直径数量	简图	直径数量
GJJ 1-1-22	2950x1850	400	900	400	200	300	400	2880 / l=2880	20Φ10 @100	1780 / l=1880	16Φ8 @200
GJJ 1-1-23	3100x1950	400	900	400	200	300	400	2730 / l=2730	21Φ10 @100	1880 / l=1980	17Φ8 @200
GJJ 1-1-24	3150x1950	450	950	400	200	300	400	2770 / l=2770	21Φ10 @100	1880 / l=1980	17Φ8 @200
GJJ 1-1-25	3250x2000	400	900	350	200	300	400	2860 / l=2860	15Φ12 @150	1930 / l=2030	18Φ8 @200
GJJ 1-1-26	3250x2050	450	950	350	200	300	400	2860 / l=2860	15Φ12 @150	1980 / l=2080	18Φ8 @200
GJJ 1-1-27	3300x2050	450	950	350	200	300	400	2910 / l=2910	15Φ12 @150	1980 / l=2080	18Φ8 @200
GJJ 1-1-28	3300x2100	550	1050	350	200	300	400	2910 / l=2910	15Φ12 @150	2030 / l=2130	18Φ8 @200
GJJ 1-1-29	3400x2150	450	950	350	200	300	400	3000 / l=3000	16Φ12 @150	2080 / l=2180	18Φ8 @200
GJJ 1-1-30	3500x2200	450	950	300	200	300	400	3100 / l=3100	20Φ12 @120	2130 / l=2230	19Φ8 @200
GJJ 1-2-30	3500x2200	550	1050	300	200	300	400	3100 / l=3100	20Φ12 @120	2130 / l=2230	19Φ8 @200

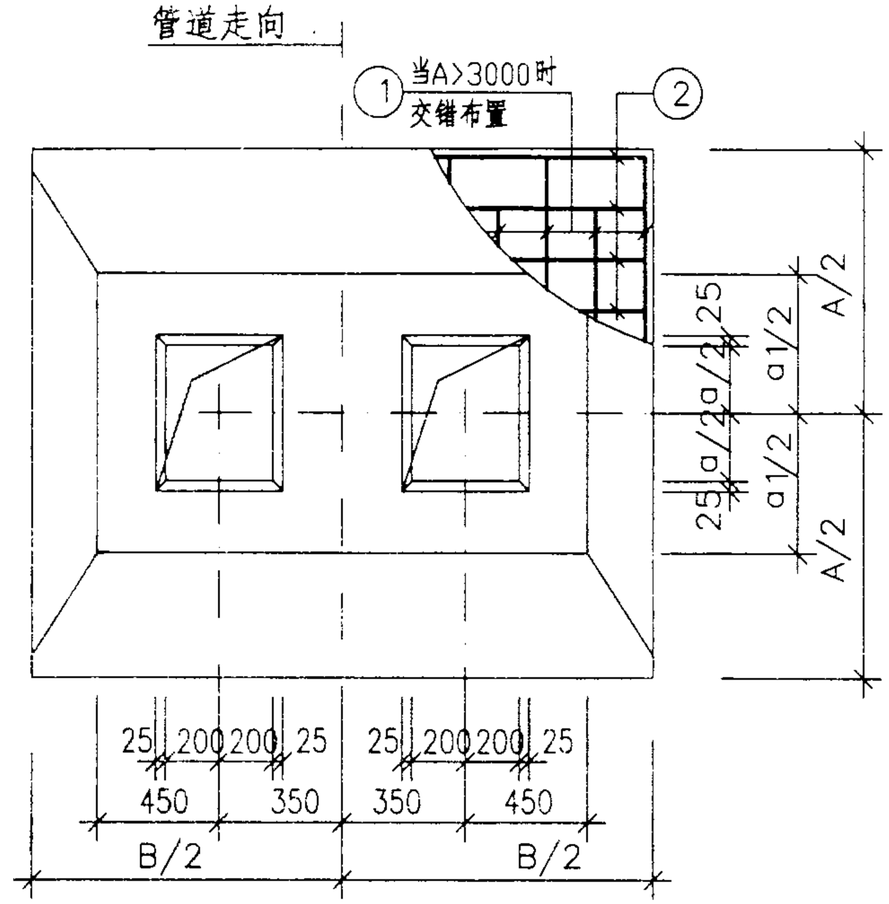

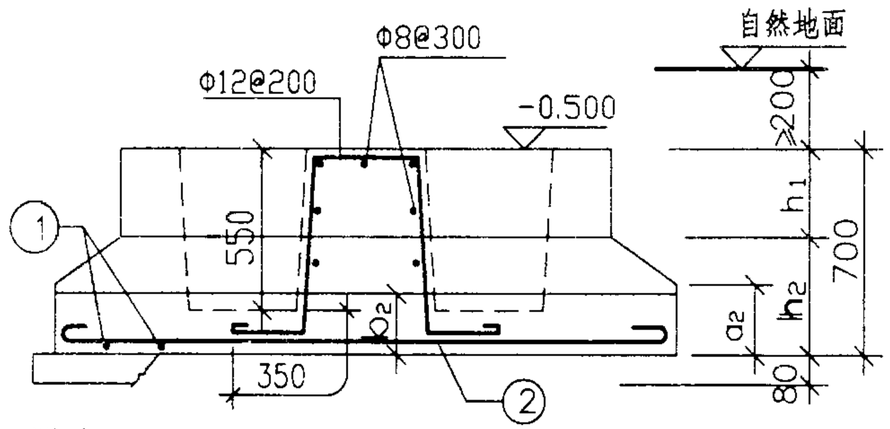

附注：

1. 垫层用 C10级混凝土，每边比基础大100 .
2. 基础用 C20级混凝土，钢筋保护层厚35 .

GJJ1-X-22~30 详图及尺寸配筋表	图集号	01R414
审核 [illegible] 校对 [illegible] 设计 张永良	页	79

尺寸配筋表

基础代号	尺寸							①		②	
	A×B	a	a_1	a_2	b_2	h_1	h_2	简图	直径数量	简图	直径数量
GJJ 1-1-31	3600x2250	450	950	300	200	300	400	3180 / l=3180	20Φ12 @120	2180 / l=2280	19Φ8 @200
GJJ 1-1-32	3650x2300	550	1050	300	200	300	400	3250 / l=3250	24Φ12 @100	2230 / l=2330	20Φ8 @200
GJJ 1-2-32	3650x2300	450	950	300	200	300	400	3250 / l=3250	24Φ12 @100	2230 / l=2330	20Φ8 @200
GJJ 1-1-33	3800x2350	550	1050	300	200	300	400	3360 / l=3360	25Φ12 @100	2280 / l=2380	20Φ8 @200
GJJ 1-1-34	3900x2450	500	1000	300	200	300	400	3450 / l=3450	22Φ14 @120	2380 / l=2480	27Φ8 @150
GJJ 1-1-35	3950x2450	550	1050	300	200	300	400	3500 / l=3500	22Φ14 @120	2380 / l=2480	28Φ8 @150
GJJ 1-1-36	3950x2500	550	1050	250	200	300	400	3500 / l=3500	22Φ14 @120	2430 / l=2530	28Φ8 @150
GJJ 1-1-37	4250x2650	500	1000	250	200	300	400	3760 / l=3760	28Φ14 @100	2580 / l=2680	37Φ8 @120
GJJ 1-1-38	4350x2800	550	1050	250	200	300	400	3850 / l=3850	29Φ14 @100	2730 / l=2830	38Φ8 @120

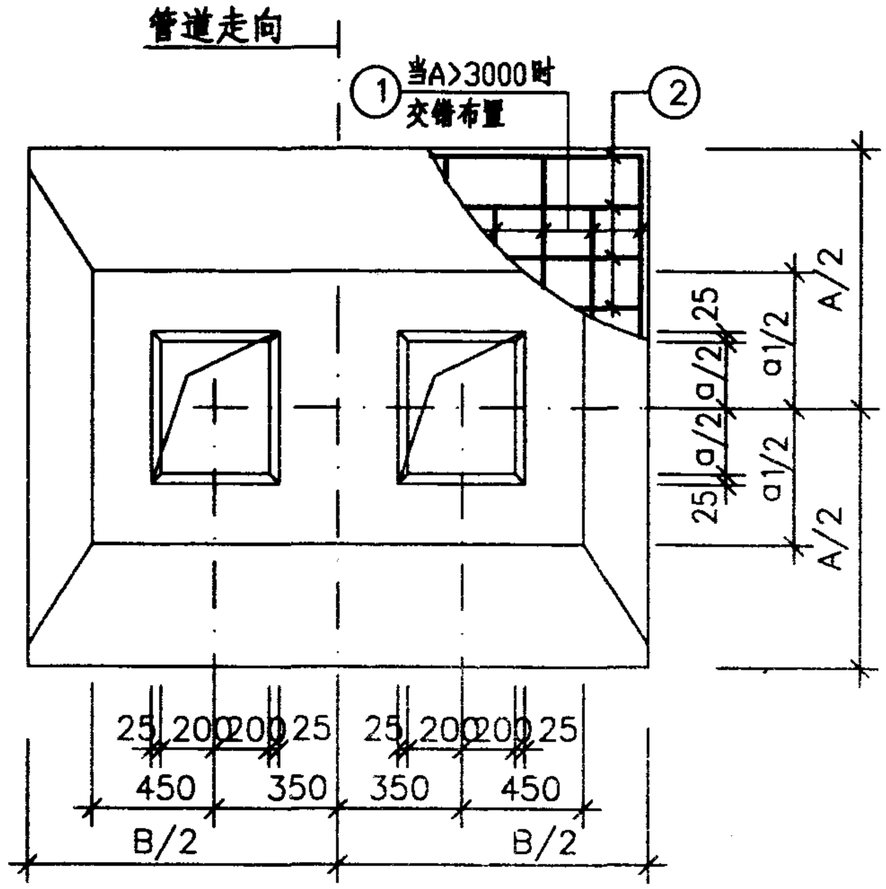

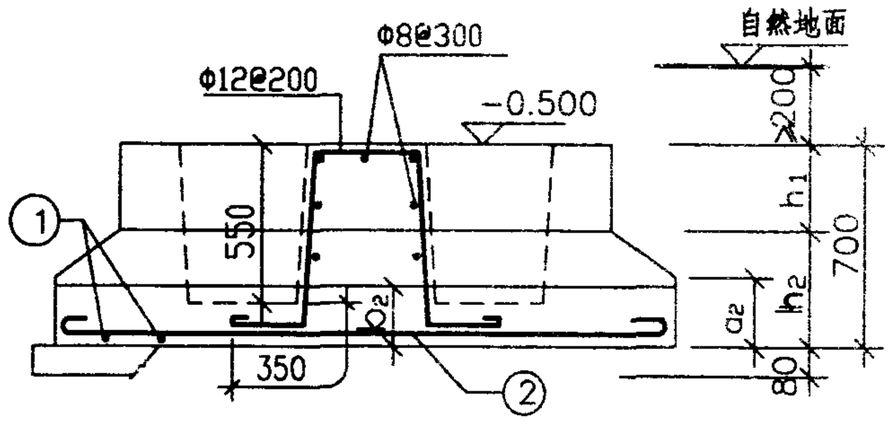

附注：

1. 垫层用 C10级混凝土，每边比基础大100。
2. 基础用 C20级混凝土，钢筋保护层厚35。

GJJ1-X-31~38 详图及尺寸配筋表	图集号	01R414
审核 [illegible] 校对 [illegible] 设计 [illegible]	页	80

尺寸配筋表

基础代号	尺寸							①		②	
	A×B	a	a_1	a_2	b_2	h_1	h_2	简图	直径数量	简图	直径数量
GJJ 1-1-39	4050x2500	600	1100	450	250	300	600	3580 / l=3580	22Φ12 @120	2430 / l=2530	22Φ8 @200
GJJ 1-1-40	4100x2550	600	1100	450	250	300	600	3630 / l=3630	22Φ12 @120	2480 / l=2580	22Φ8 @200
GJJ 1-1-41	4300x2650	600	1100	450	250	300	600	3810 / l=3810	28Φ12 @100	2580 / l=2680	30Φ8 @150
GJJ 1-1-42	4300x2700	650	1150	450	250	300	600	3810 / l=3810	28Φ12 @100	2630 / l=2730	30Φ8 @150
GJJ 1-1-43	4450x2800	650	1150	400	250	300	600	3950 / l=3950	29Φ12 @100	2730 / l=2830	31Φ8 @150
GJJ 1-1-44	4550x2850	750	1250	400	250	300	600	4050 / l=4050	30Φ12 @100	2780 / l=2880	39Φ8 @120
GJJ 1-1-45	4800x3000	650	1150	400	250	300	600	4300 / l=4300	26Φ14 @120	2930 / l=3030	41Φ8 @120
GJJ 1-2-45	4800x3000	750	1250	400	250	300	600	4300 / l=4300	26Φ14 @120	2930 / l=3030	41Φ8 @120
GJJ 1-1-46	5050x3150	650	1150	350	250	300	600	4500 / l=4500	33Φ14 @100	3080 / l=3080	27Φ10 @200
GJJ 1-2-46	5050x3150	750	1250	350	250	300	600	4500 / l=4500	33Φ14 @100	3080 / l=3080	27Φ10 @200
GJJ 1-1-47	5250x3300	750	1250	350	250	300	600	4700 / l=4700	34Φ14 @100	3230 / l=3230	28Φ10 @200
GJJ 1-1-50	5600x3500	750	1250	300	250	300	600	5000 / l=5000	36Φ16 @100	3430 / l=3430	39Φ10 @150

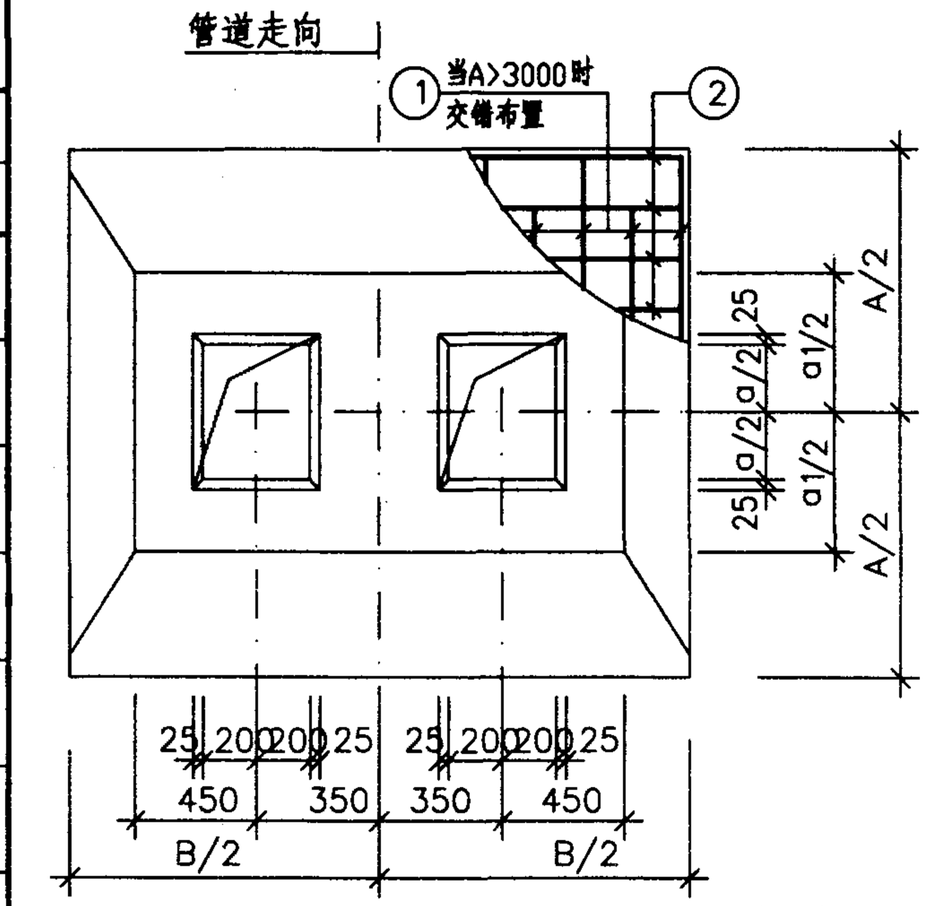

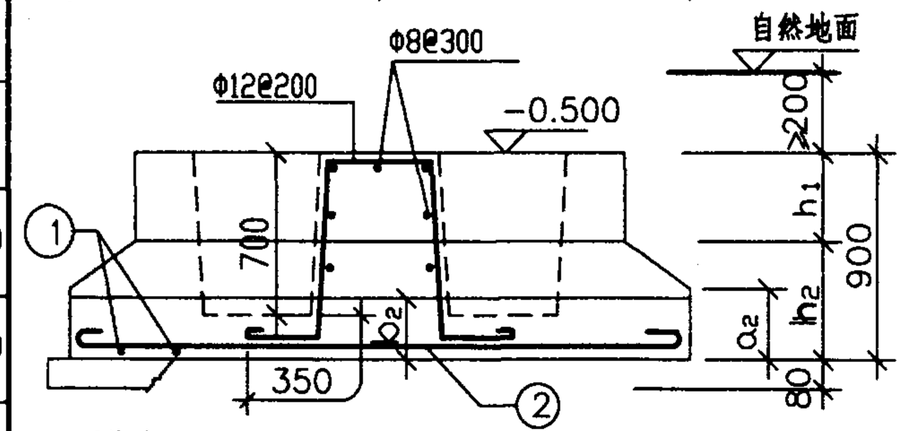

附注：

1. 垫层用 C10级混凝土，每边比基础大100 .
2. 基础用 C20级混凝土，钢筋保护层厚35 .

GJJ1-X-39~47,50详图及尺寸配筋表	图集号	01R414
审核 [illegible] 校对 [illegible] 设计 [illegible]	页	81

尺寸配筋表

基础代号	尺寸							①		②	
	A×B	a	a_1	a_2	b_2	h_1	h_2	简图	直径数量	简图	直径数量
GJJ 1-1-48	5400x3400	900	1550	400	250	350	700	4800 / l=4800	30Φ14 @120	3330 / l=3430	28Φ10 @200
GJJ 1-1-49	5500x3450	900	1550	400	250	350	700	4900 / l=4900	30Φ14 @120	3380 / l=3480	29Φ10 @200
GJJ 1-1-51	5900x3700	900	1550	400	250	350	700	5300 / l=5300	38Φ14 @100	3630 / l=3630	41Φ10 @150

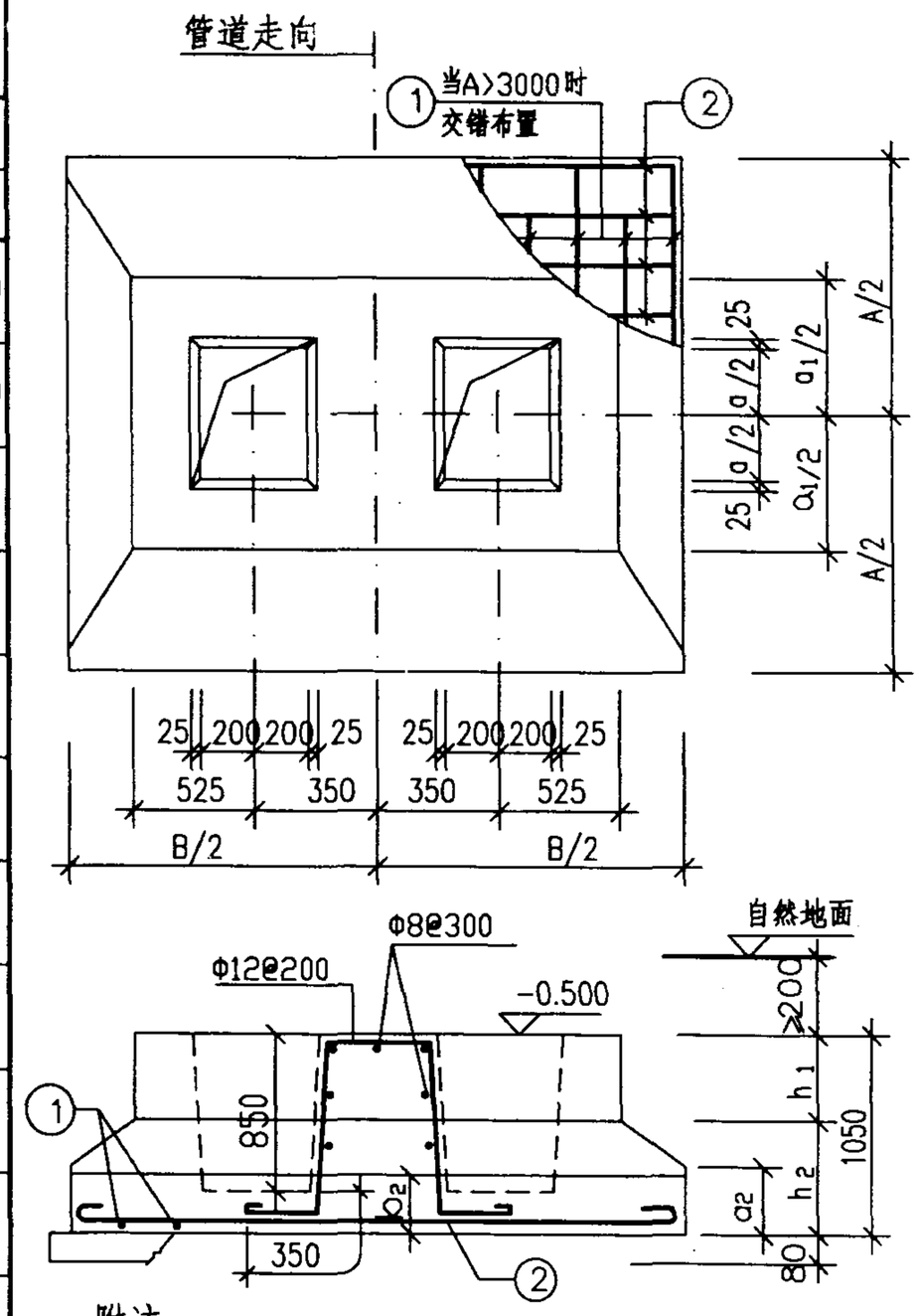

附注：

1. 垫层用 C10级混凝土，每边比基础大100．
2. 基础用 C20级混凝土，钢筋保护层厚35．

GJJ1-1-48,49,51详图及尺寸配筋表	图集号	01R414
审核 [illegible] 校对 [illegible] 设计 张永良	页	82

尺寸配筋表

基础代号	尺寸							①		②	
	A×B	a	a_1	a_2	b_2	h_1	h_2	简图	直径数量	简图	直径数量
GJJ 2-1-1	1850x2400	400	900	—	250	300	400	1780 / l=1880	17Φ8 @150	2330 / l=2430	11Φ8 @200
GJJ 2-1-2	2100x2400	400	900	—	200	300	400	2030 / l=2130	25Φ8 @100	2330 / l=2430	12Φ8 @200
GJJ 2-1-3	2300x2400	400	900	—	200	300	400	2230 / l=2360	21Φ10 @120	2330 / l=2430	13Φ8 @200
GJJ 2-1-4	2450x2400	400	900	—	200	300	400	2380 / l=2510	21Φ10 @120	2330 / l=2430	14Φ8 @200
GJJ 2-1-5	2500x2400	400	900	—	200	300	400	2430 / l=2560	21Φ10 @120	2330 / l=2430	14Φ8 @200
GJJ 2-1-6	2600x2400	400	900	—	200	300	400	2530 / l=2660	25Φ10 @100	2330 / l=2430	14Φ8 @200
GJJ 2-1-7	2800x2400	400	900	—	200	300	400	2730 / l=2730	21Φ10 @120	2330 / l=2430	15Φ8 @200
GJJ 2-1-8	2850x2400	400	900	—	200	300	400	2780 / l=2780	21Φ10 @120	2330 / l=2430	16Φ8 @200
GJJ 2-2-8	2850x2400	450	950	—	200	300	400	2780 / l=2780	21Φ10 @120	2330 / l=2430	16Φ8 @200
GJJ 2-1-9	2950x2400	450	950	—	200	300	400	2880 / l=2880	21Φ10 @120	2330 / l=2430	16Φ8 @200
GJJ 2-1-10	3050x2400	450	950	—	200	300	400	2980 / l=2980	25Φ10 @100	2330 / l=2430	17Φ8 @200
GJJ 2-1-11	3100x2400	550	1050	—	200	300	400	2750 / l=2750	25Φ10 @100	2330 / l=2430	17Φ8 @200
GJJ 2-2-11	3100x2400	450	950	—	200	300	400	2750 / l=2750	25Φ10 @100	2330 / l=2430	17Φ8 @200
GJJ 2-1-12	3200x2400	450	950	—	200	300	400	2850 / l=2850	17Φ12 @150	2330 / l=2430	17Φ8 @200

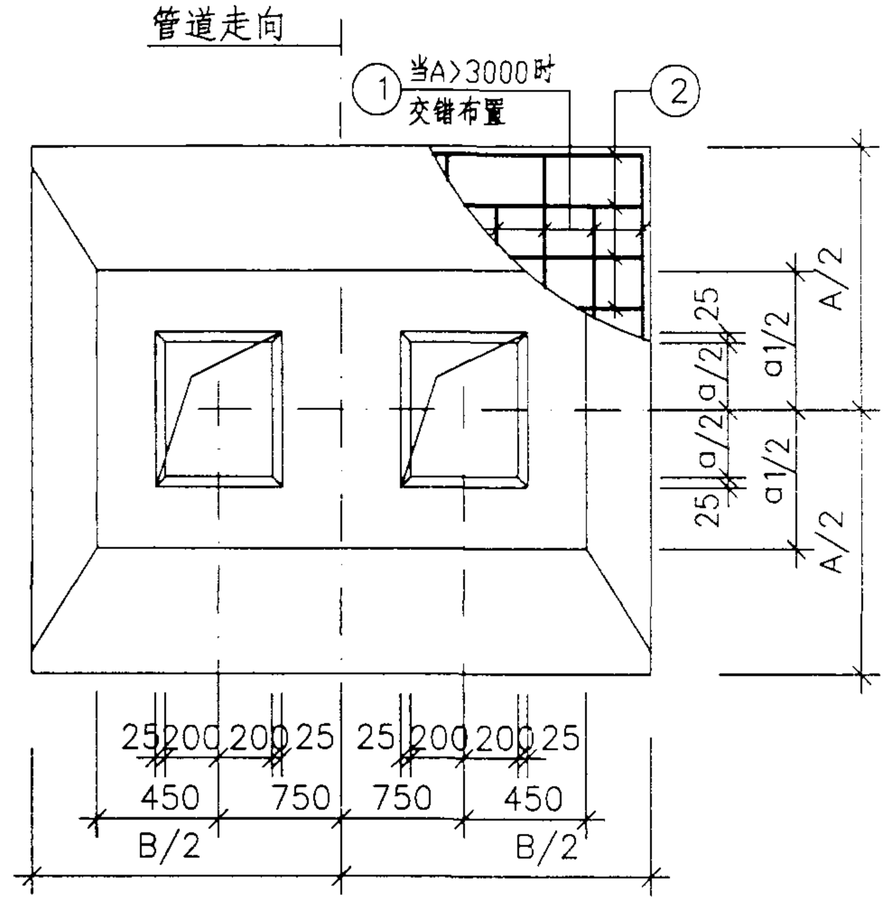

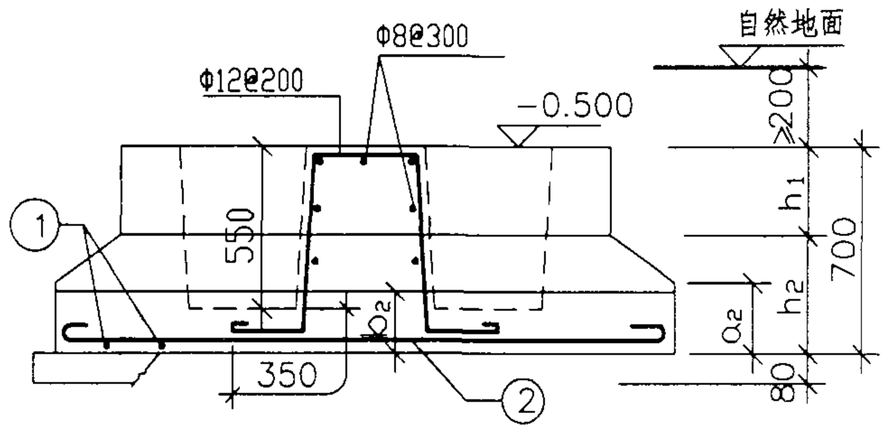

附注：

1. 垫层用C10级混凝土，每边比基础大100.
2. 基础用C20级混凝土，钢筋保护层厚35.

GJJ2-X-1~12 详图及尺寸配筋表	图集号	01R414
审核 [illegible] 校对 [illegible] 设计 张永良	页	83

尺寸配筋表

基础代号	尺寸							①		②	
	A×B	a	a_1	a_2	b_2	h_1	h_2	简图	直径数量	简图	直径数量
GJJ 2-1-13	3350x2400	550	1050	—	200	300	400	2950 / l=2950	17Φ12 @150	2330 / l=2430	18Φ8 @200
GJJ 2-1-14	3500x2400	450	950	—	200	300	400	3100 / l=3100	21Φ12 @120	2330 / l=2430	19Φ8 @200
GJJ 2-2-14	3500x2400	550	1050	—	200	300	400	3100 / l=3100	21Φ12 @120	2330 / l=2430	19Φ8 @200
GJJ 2-1-15	3550x2400	450	950	—	200	300	400	3150 / l=3150	21Φ12 @120	2330 / l=2430	19Φ8 @200
GJJ 2-1-16	3600x2400	550	1050	—	200	300	400	3200 / l=3200	21Φ12 @120	2330 / l=2430	19Φ8 @200
GJJ 2-1-17	3850x2400	600	1100	—	200	300	400	3400 / l=3400	25Φ12 @100	2330 / l=2430	21Φ8 @200
GJJ 2-1-18	3950x2500	550	1050	400	200	300	400	3500 / l=3500	22Φ14 @120	2430 / l=2530	21Φ8 @200
GJJ 2-1-19	4000x2500	600	1100	400	200	300	400	3550 / l=3550	22Φ14 @120	2430 / l=2530	21Φ8 @200
GJJ 2-2-19	4000x2500	550	1050	400	200	300	400	3550 / l=3550	22Φ14 @120	2430 / l=2530	21Φ8 @200
GJJ 2-1-20	4250x2650	600	1100	400	200	300	400	3800 / l=3800	24Φ14 @120	2580 / l=2680	23Φ8 @200
GJJ 2-2-20	4400x2750	550	1050	400	200	300	400	3900 / l=3900	29Φ14 @100	2680 / l=2780	23Φ8 @200

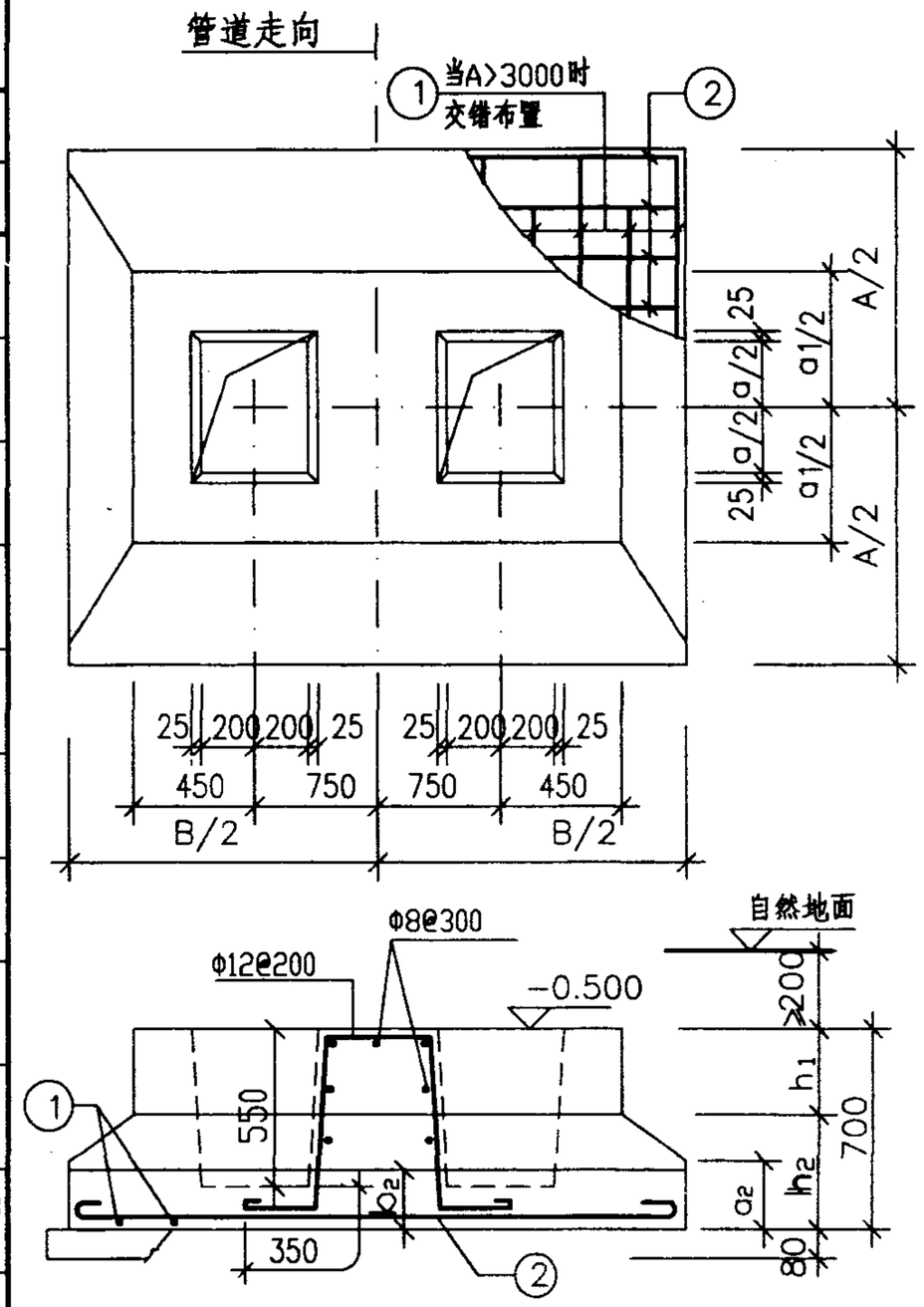

附注：

1. 垫层用 C10级混凝土，每边比基础大100．
2. 基础用 C20级混凝土，钢筋保护层厚35．

GJJ2-X-13~20 详图及尺寸配筋表	图集号	01R414
审核 [illegible] 校对 [illegible] 设计 张永良	页	84

尺寸配筋表

基础代号	尺寸							①		②	
	A×B	a	a_1	a_2	b_2	h_1	h_2	简图	直径数量	简图	直径数量
GJJ 2-1-21	3850x2400	550	1050	—	250	300	600	3400 / l=3400	21Φ12 @120	2330 / l=2430	21Φ8 @200
GJJ 2-1-22	3900x2500	550	1050	600	250	300	600	3450 / l=3450	22Φ12 @120	2430 / l=2530	21Φ8 @200
GJJ 2-1-23	4250x2700	550	1050	550	250	300	600	3800 / l=3800	28Φ12 @100	2630 / l=2730	23Φ8 @200
GJJ 2-1-24	4300x2700	650	1150	550	250	300	600	3850 / l=3850	28Φ12 @100	2630 / l=2730	23Φ8 @200
GJJ 2-1-25	4400x2750	650	1150	550	250	300	600	3900 / l=3900	29Φ12 @100	2680 / l=2780	23Φ8 @200
GJJ 2-1-26	4550x2850	750	1250	550	250	300	600	4050 / l=4050	30Φ12 @100	2780 / l=2880	24Φ8 @200
GJJ 2-2-26	4550x2850	650	1150	550	250	300	600	4050 / l=4050	30Φ12 @100	2780 / l=2880	24Φ8 @200
GJJ 2-1-27	4700x2900	650	1150	550	250	300	600	4200 / l=4200	26Φ14 @120	2830 / l=2930	25Φ8 @200
GJJ 2-1-28	4750x3000	750	1250	500	250	300	600	4250 / l=4250	26Φ14 @120	2930 / l=3030	25Φ8 @200
GJJ 2-1-29	5000x3150	650	1150	500	250	300	600	4450 / l=4450	33Φ14 @100	3080 / l=3180	26Φ8 @200
GJJ 2-2-30	5050x3200	650	1150	500	250	300	600	4500 / l=4500	33Φ14 @100	3180 / l=3280	27Φ8 @200

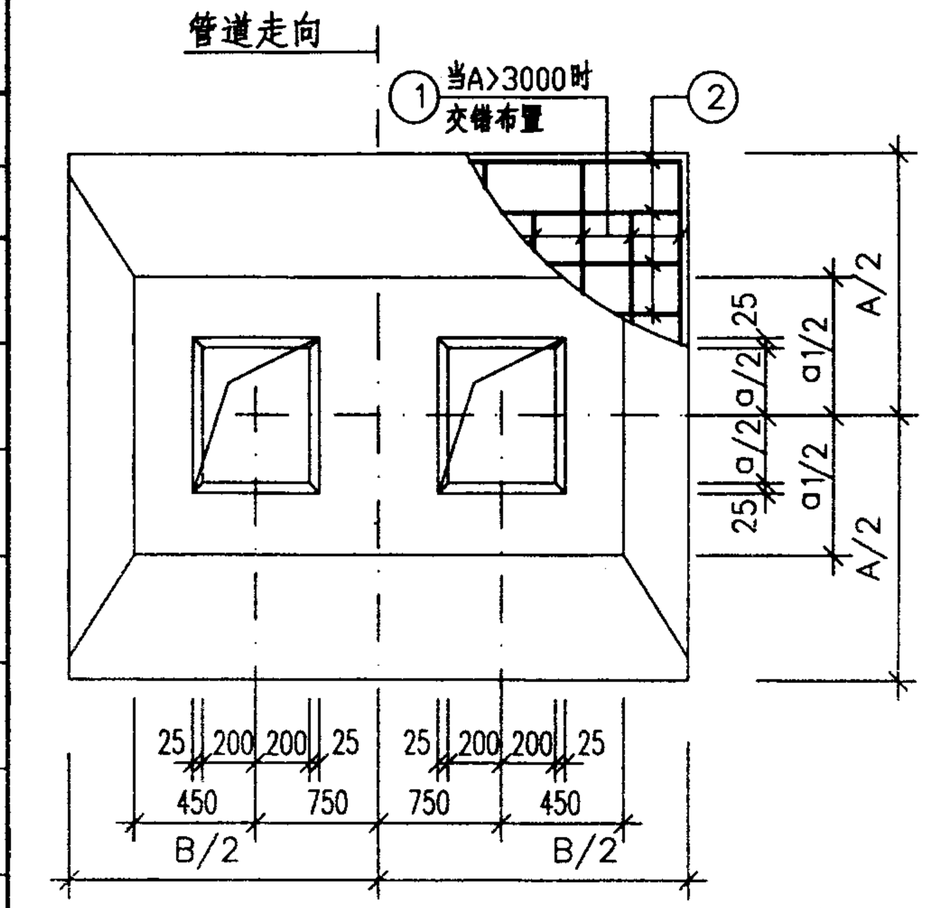

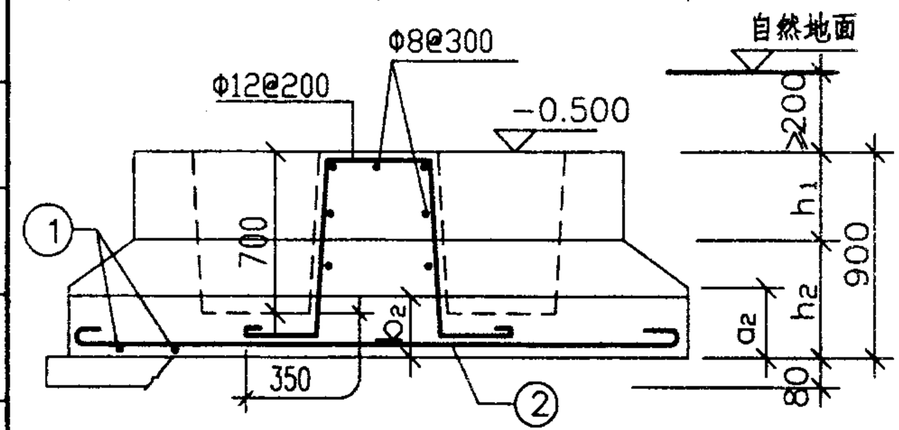

附注：

1. 垫层用 C10级混凝土，每边比基础大100.
2. 基础用 C20级混凝土，钢筋保护层厚35.

GJJ2-X-21~30 详图及尺寸配筋表	图集号	01R414
审核 徐世沐 校对 黄炳强 设计 张永良	页	85

尺寸配筋表

基础代号	尺寸							①		②	
	A×B	a	a_1	a_2	b_2	h_1	h_2	简图	直径数量	简图	直径数量
GJJ 2-1-30	5050x3200	750	1400	550	250	350	700	4500 / l=4500	26Φ14 @130	3130 / l=3260	27Φ10 @200
GJJ 2-1-31	5150x3200	750	1400	550	250	350	700	4600 / l=4600	28Φ14 @120	3130 / l=3260	27Φ10 @200
GJJ 2-1-32	5400x3400	900	1550	550	250	350	700	4800 / l=4800	30Φ14 @120	3330 / l=3460	28Φ10 @200
GJJ 2-1-33	5500x3400	750	1400	550	250	350	700	4900 / l=4900	35Φ14 @100	3330 / l=3460	29Φ10 @200
GJJ 2-1-34	5500x3500	900	1550	500	250	350	700	4900 / l=4900	33Φ14 @110	3430 / l=3560	29Φ10 @200
GJJ 2-1-35	5600x3500	750	1400	500	250	350	700	5000 / l=5000	36Φ14 @100	3430 / l=3560	29Φ10 @200
GJJ 2-1-36	5900x3700	900	1550	500	250	350	700	5250 / l=5250	38Φ14 @100	3630 / l=3760	31Φ10 @200
GJJ 2-1-37	6000x3750	750	1400	500	250	350	700	5350 / l=5350	33Φ16 @120	3680 / l=3810	31Φ10 @200
GJJ 2-2-37	6000x3750	1000	1650	500	250	400	750	5350 / l=5350	33Φ16 @120	3680 / l=3810	31Φ10 @200
GJJ 2-1-38	6050x3800	1000	1650	500	250	400	750	5400 / l=5400	33Φ16 @120	3730 / l=3860	32Φ10 @200
GJJ 2-1-39	6600x4100	1000	1650	550	250	400	800	5900 / l=5900	42Φ16 @100	4030 / l=4160	34Φ10 @200

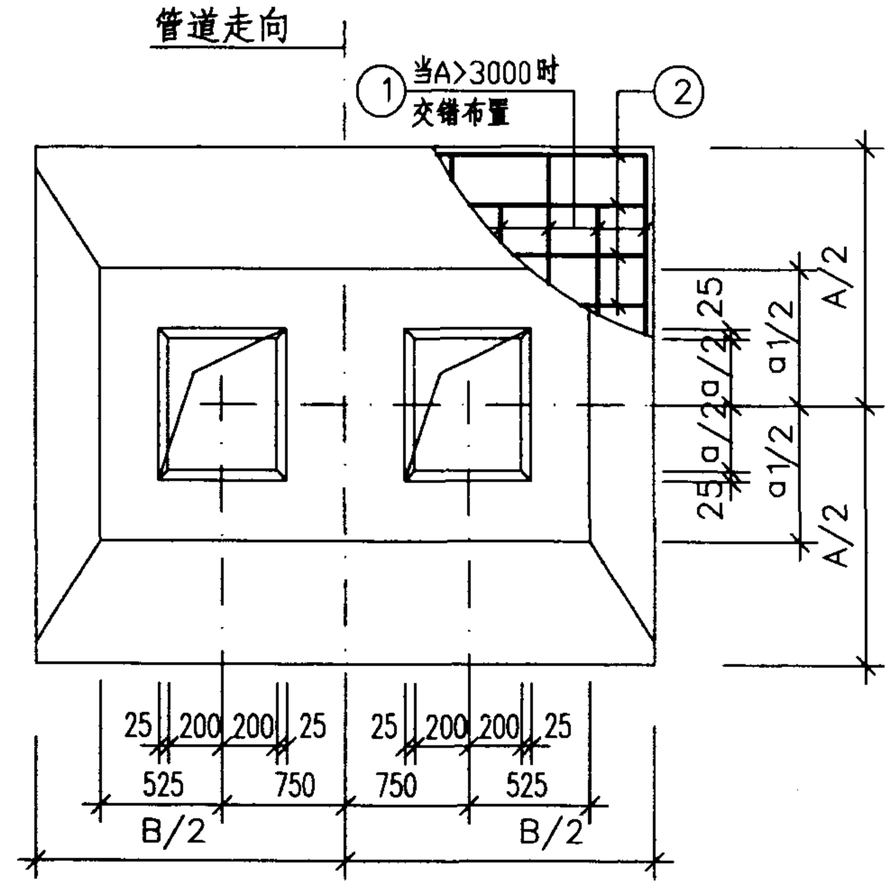

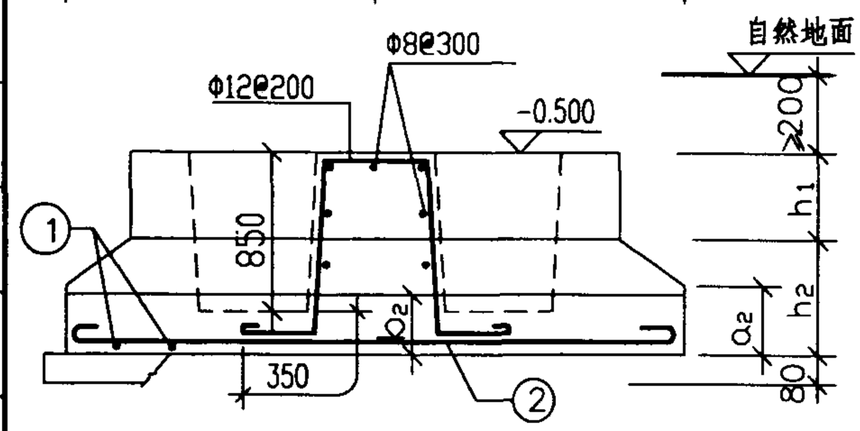

附注：

1. 垫层用 C10级混凝土，每边比基础大100.
2. 基础用 C20级混凝土，钢筋保护层厚35.

GJJ2-X-30~39 详图及尺寸配筋表	图集号	01R414
审核 徐世球 校对 黄福强 设计 张永良	页	86

尺寸配筋表

基础代号	尺寸							①		②	
	A×B	a	a_1	a_2	b_2	h_1	h_2	简图	直径数量	简图	直径数量
GJJ 3-1-1	2100x3000	400	900	—	250	300	400	2030 l=2130	26Φ8 @120	2930 l=3030	12Φ8 @200
GJJ 3-1-2	2400x3000	400	900	—	200	300	400	2330 l=2460	26Φ10 @120	2930 l=3030	13Φ8 @200
GJJ 3-1-3	2700x3000	450	950	—	200	300	400	2630 l=2760	31Φ10 @100	2930 l=3030	15Φ8 @200
GJJ 3-1-4	2800x3000	450	950	—	200	300	400	2730 l=2730	26Φ10 @120	2930 l=3030	15Φ8 @200
GJJ 3-1-5	3150x3000	450	950	—	200	300	400	2800 l=2800	31Φ10 @100	2930 l=3030	17Φ8 @200
GJJ 3-2-5	3150x3000	550	1050	—	200	300	400	2800 l=2800	31Φ10 @100	2930 l=3030	17Φ8 @200
GJJ 3-1-6	3350x3000	550	1050	—	200	300	400	2950 l=2950	21Φ12 @150	2930 l=3030	18Φ8 @200
GJJ 3-1-7	3450x3000	600	1100	—	200	300	400	3050 l=3050	21Φ12 @150	2930 l=3030	19Φ8 @200
GJJ 3-2-7	3450x3000	550	1050	—	200	300	400	3050 l=3050	21Φ12 @150	2930 l=3030	19Φ8 @200
GJJ 3-1-8	3600x3000	550	1050	—	200	300	400	3200 l=3200	26Φ12 @120	2930 l=3030	19Φ8 @200
GJJ 3-1-9	3750x3000	600	1100	—	200	300	400	3350 l=3350	31Φ12 @100	2930 l=3030	20Φ8 @200
GJJ 3-1-10	3950x3000	600	1100	—	200	300	400	3500 l=3500	31Φ12 @100	2930 l=3030	21Φ8 @200
GJJ 3-2-10	3950x3000	550	1050	—	200	300	400	3500 l=3500	31Φ12 @100	2930 l=3030	21Φ8 @200
GJJ 3-1-11	4100x3000	550	1050	—	250	300	600	3650 l=3650	26Φ14 @120	2930 l=3030	22Φ8 @200

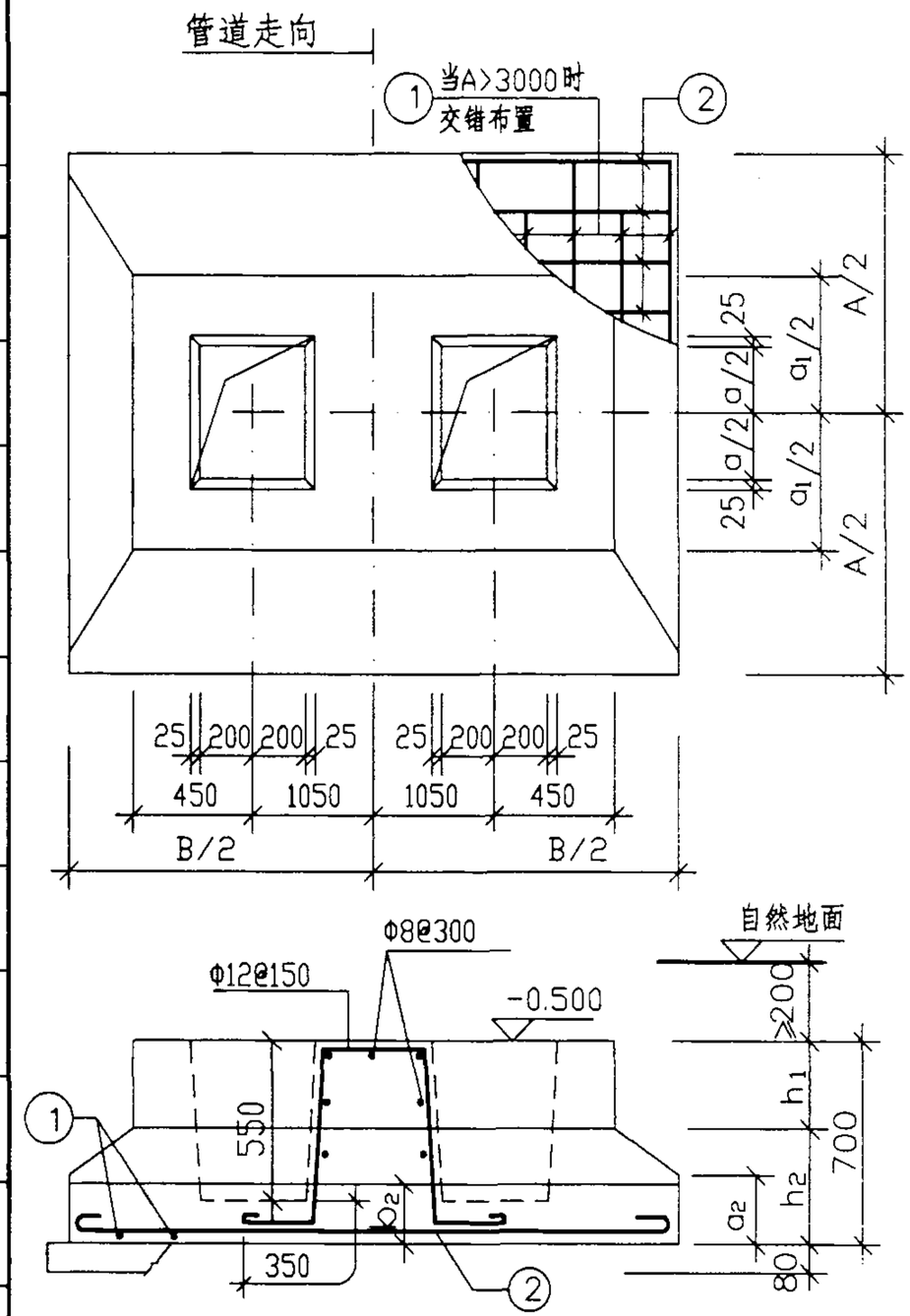

附注：

1. 垫层用C10级混凝土，每边比基础大100.
2. 基础用C20级混凝土，钢筋保护层厚35.

GJJ3-X-1~11 详图及尺寸配筋表	图集号	01R414
审核 [illegible] 校对 [illegible] 设计 [illegible]	页	87

尺寸配筋表

基础代号	尺寸							①		②	
	A×B	a	a_1	a_2	b_2	h_1	h_2	简图	直径数量	简图	直径数量
GJJ 3-2-11	4100x3000	650	1150	—	250	300	600	3650 / l=3650	26Φ12 @120	2930 / l=3030	22Φ8 @200
GJJ 3-1-12	4400x3000	650	1150	—	250	300	600	3900 / l=3900	31Φ12 @100	2930 / l=3030	23Φ8 @200
GJJ 3-2-12	4400x3000	750	1250	—	250	300	600	3900 / l=3900	31Φ12 @100	2930 / l=3030	23Φ8 @200
GJJ 3-1-13	4650x3000	650	1150	—	250	300	600	4150 / l=4150	26Φ14 @120	2930 / l=3030	25Φ8 @200
GJJ 3-2-13	4650x3000	750	1250	—	250	300	600	4150 / l=4150	26Φ14 @120	2930 / l=3030	25Φ8 @200
GJJ 3-1-14	4950x3150	650	1150	600	250	300	600	4400 / l=4400	30Φ14 @110	3080 / l=3180	26Φ8 @200
GJJ 3-1-15	5050x3150	650	1150	600	250	300	600	4500 / l=4500	32Φ14 @100	3080 / l=3180	27Φ8 @200
GJJ 3-2-15	5050x3150	750	1250	600	250	300	600	4500 / l=4500	32Φ14 @100	3080 / l=3180	27Φ8 @200
GJJ 3-1-16	5150x3200	750	1250	600	250	300	600	4600 / l=4600	33Φ14 @100	3130 / l=3230	27Φ8 @200
GJJ 3-1-17	5550x3450	750	1250	550	250	300	600	4950 / l=4950	36Φ16 @100	3380 / l=3510	29Φ10 @200

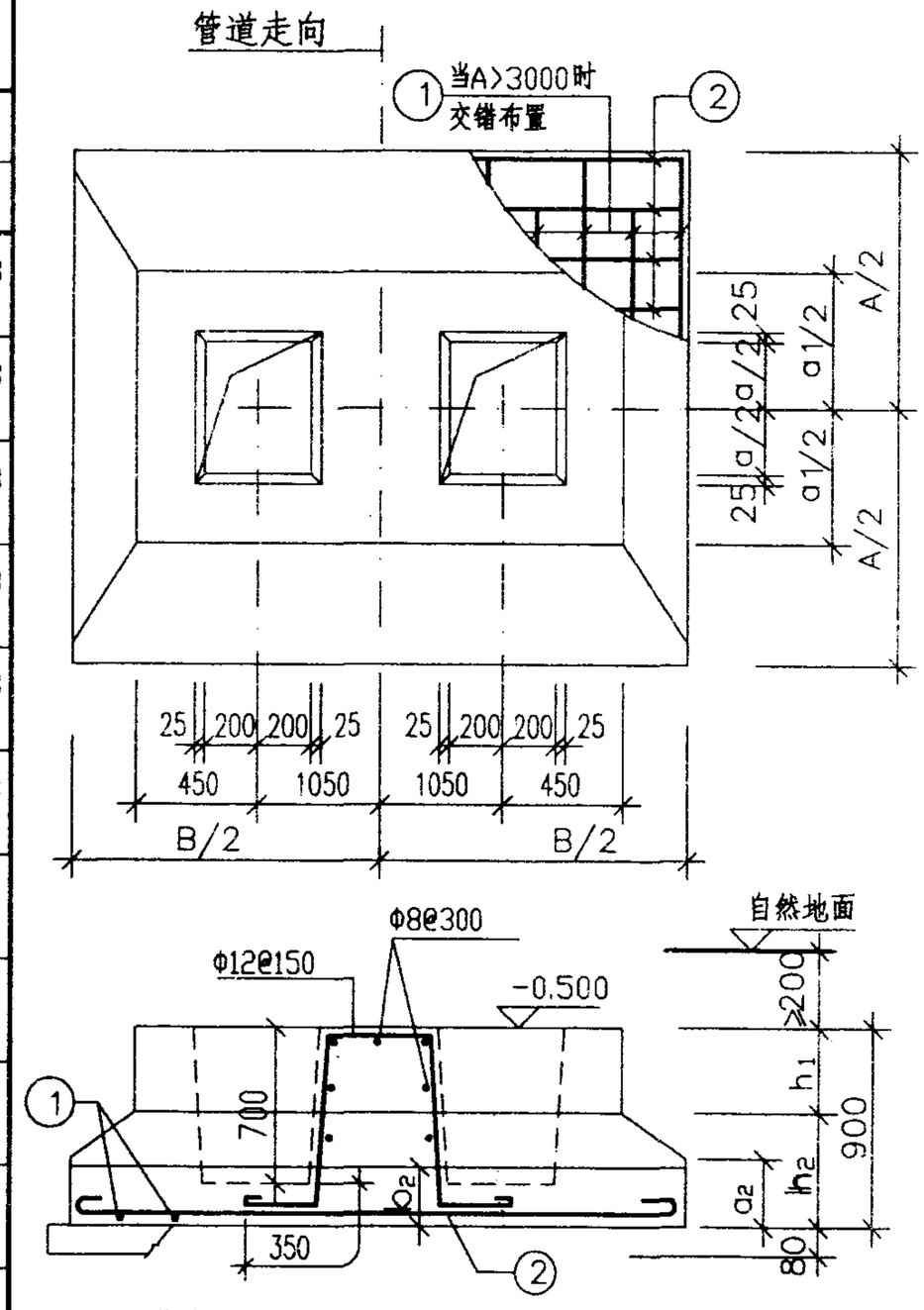

附注：

1. 垫层用C10级混凝土，每边比基础大100.
2. 基础用C20级混凝土，钢筋保护层厚35.

GJJ3-X-11~17 详图及尺寸配筋表	图集号	01R414
审核 [illegible] 校对 [illegible] 设计 张永良	页	88

尺寸配筋表

基础代号	尺寸							①		②	
	A×B	a	a_1	a_2	b_2	h_1	h_2	简图	直径数量	简图	直径数量
GJJ 3-1-18	5400x3350	750	1250	650	250	350	700	4800 / l=4800	29Φ14 @120	3280 / l=3410	28Φ10 @200
GJJ 3-2-18	5400x3350	900	1550	650	250	350	700	4800 / l=4800	29Φ14 @120	3280 / l=3380	28Φ8 @200
GJJ 3-1-19	5450x3450	750	1250	650	250	350	700	4850 / l=4850	30Φ14 @120	3380 / l=3510	29Φ10 @200
GJJ 3-2-19	5450x3450	900	1550	650	250	350	700	4850 / l=4850	30Φ14 @120	3380 / l=3480	29Φ8 @200
GJJ 3-1-20	5950x3700	750	1400	600	250	350	700	5300 / l=5300	38Φ14 @100	3630 / l=3760	31Φ10 @200
GJJ 3-2-20	5950x3700	900	1550	600	250	350	700	5300 / l=5300	38Φ14 @100	3630 / l=3760	31Φ10 @200
GJJ 3-1-21	6000x3750	1000	1650	650	250	400	750	5350 / l=5350	39Φ14 @100	3680 / l=3810	31Φ10 @200
GJJ 3-1-22	6050x3800	1000	1650	650	250	400	750	5400 / l=5400	39Φ14 @100	3730 / l=3860	32Φ10 @200
GJJ 3-1-23	6550x4100	1000	1650	650	250	400	800	5850 / l=5850	42Φ16 @100	4030 / l=4160	34Φ10 @200

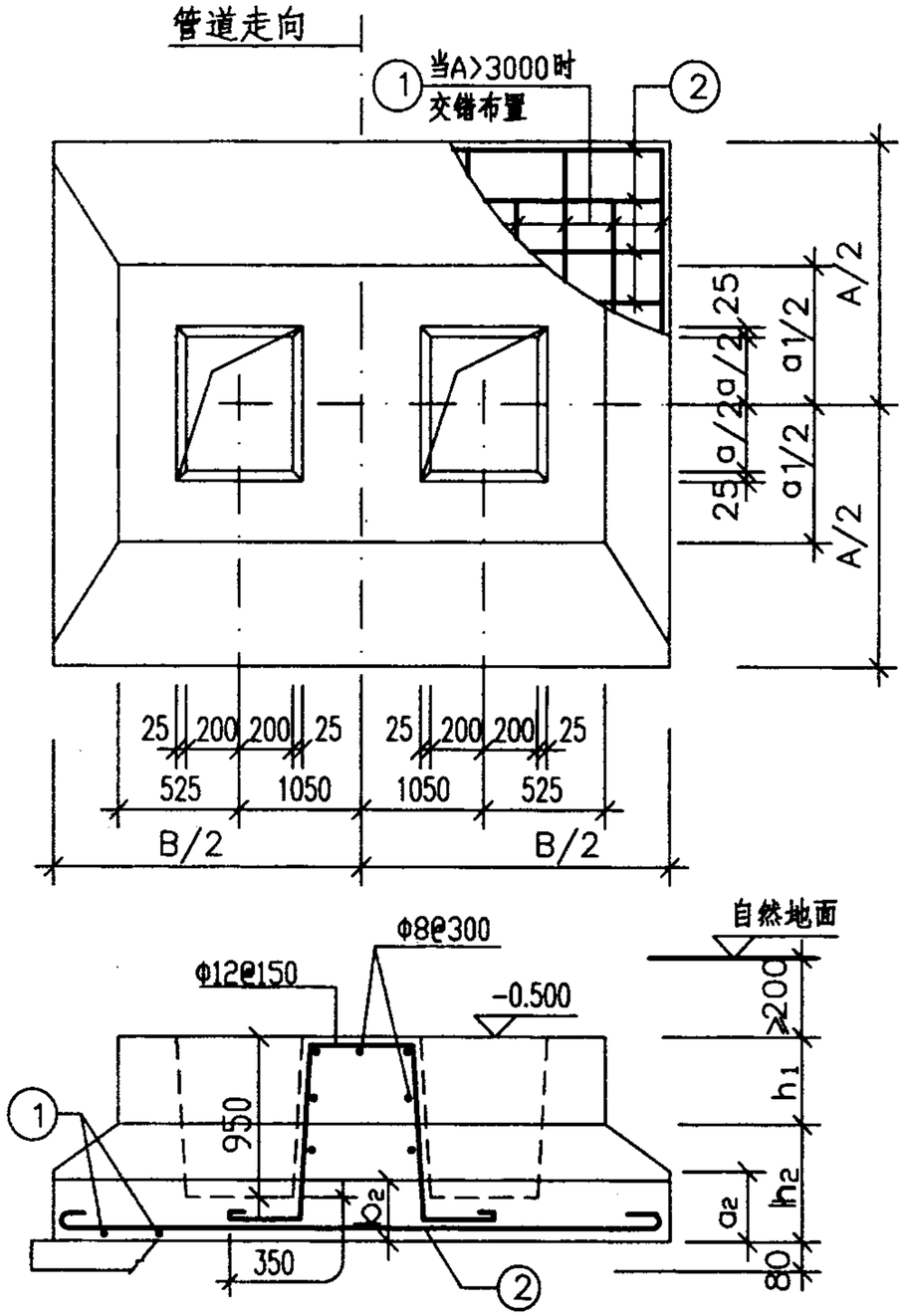

附注：

1. 垫层用 C10级混凝土，每边比基础大100．
2. 基础用 C20级混凝土，钢筋保护层厚35．

GJJ3-X-18~23详图及尺寸配筋表	图集号	01R414
审核 [illegible] 校对 [illegible] 设计 张永良	页	89

尺寸配筋表

基础代号	尺寸							①		②	
	A×B	a	a_2	b_1	b_2	h_1	h_2	简图	直径数量	简图	直径数量
GJJ 2A-1-1	5150x3250	650	950	2100	250	0	1050	4600 / l=4600	28Φ14 @120	3180 / l=3280	27Φ8 @200
GJJ 2A-1-2	5700x3550	650	950	2100	250	0	1050	5100 / l=5100	37Φ14 @100	3480 / l=3580	30Φ8 @200
GJJ 2A-2-2	5700x3550	700	850	2100	250	0	1050	5100 / l=5100	37Φ14 @100	3480 / l=3580	30Φ8 @200
GJJ 2A-1-3	6200x3900	700	850	2100	250	100	1050	5600 / l=5600	40Φ14 @100	3830 / l=3930	32Φ8 @200
GJJ 2A-1-4	6250x3900	900	850	2100	250	100	1050	5650 / l=5650	40Φ14 @100	3830 / l=3930	33Φ8 @200
GJJ 2A-1-5	6900x4300	900	850	2100	250	100	1150	6150 / l=6150	40Φ16 @110	4230 / l=4360	36Φ10 @200
GJJ 3A-1-1	5150x3250	650	1050	2700	250	0	1050	4600 / l=4600	28Φ14 @120	3180 / l=3280	27Φ8 @200
GJJ 3A-1-2	5700x3550	650	1000	2700	250	0	1050	5100 / l=5100	37Φ14 @100	3480 / l=3580	30Φ8 @200
GJJ 3A-2-2	5700x3550	700	1000	2700	250	0	1050	5100 / l=5100	37Φ14 @100	3480 / l=3580	30Φ8 @200
GJJ 3A-1-3	6200x3900	700	900	2700	250	100	1050	5600 / l=5600	40Φ14 @100	3830 / l=3930	32Φ8 @200
GJJ 3A-1-4	6250x3900	900	900	2700	250	100	1050	5650 / l=5650	40Φ14 @100	3830 / l=3930	33Φ8 @200
GJJ 3A-1-5	6900x4300	900	900	2700	250	100	1150	6150 / l=6150	40Φ16 @110	4230 / l=4360	36Φ10 @200
GJJ 3A-1-6	7450x4650	900	1000	2700	250	100	1250	6650 / l=6650	48Φ16 @100	4580 / l=4710	39Φ10 @200

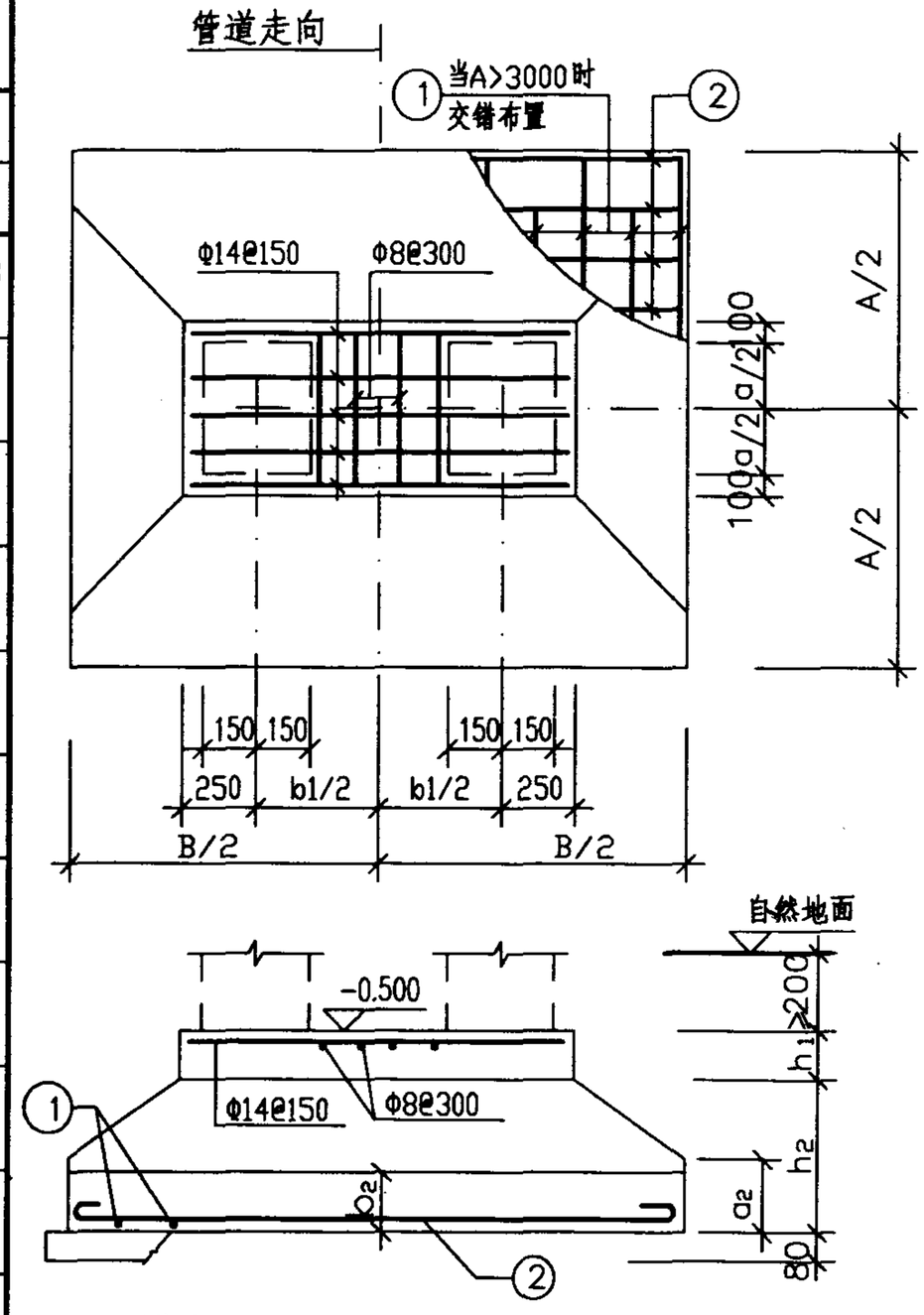

附注：

1. 垫层用C10级混凝土，每边比基础大100.
2. 基础用C20级混凝土，钢筋保护层厚35.

GJJ2A-X-1~5 GJJ3A-X-1~6	详图及尺寸配筋表	图集号	01R414
审核 [illegible] 校对 [illegible] 设计 张永良		页	90

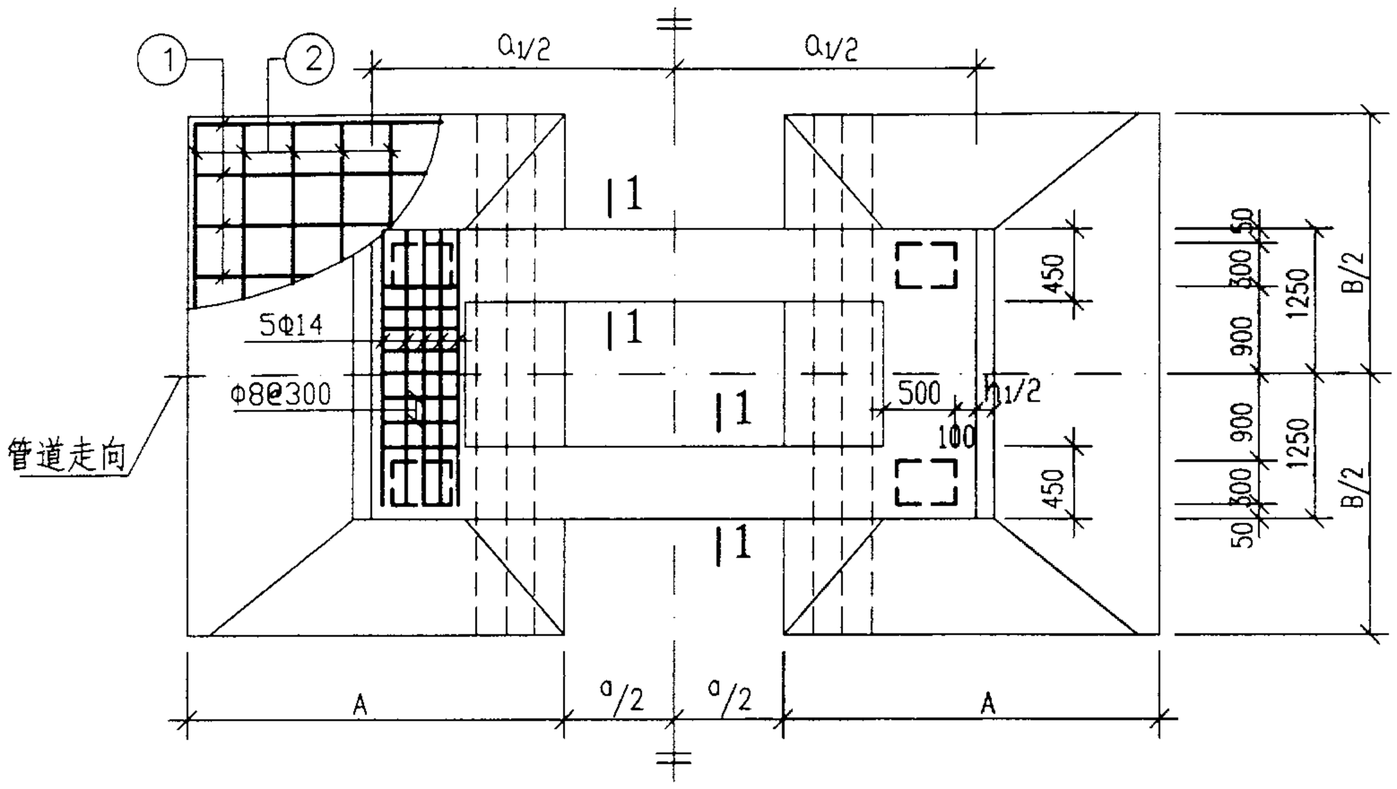

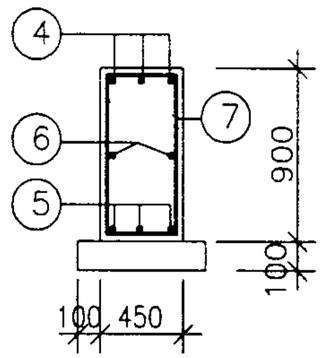

1-1

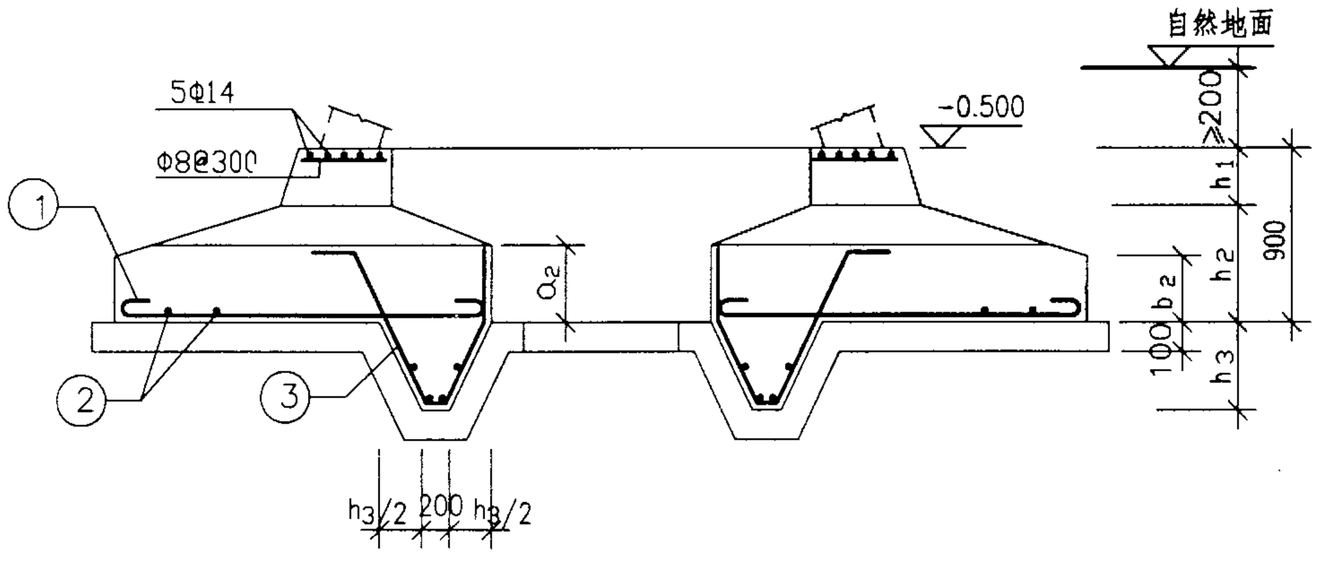

附注：

1. 垫层用 C10级混凝土，每边比基础大100 .
2. 基础用 C20级混凝土，钢筋保护层厚35 .

GJJ2B-X-X详图						图集号	01R414
审核	徐世斌	校对	黄[illegible]	设计	张永良	页	91

尺寸配筋表

基础代号	尺寸								①		②		③		④		⑤		⑥		⑦	
	A×B	a	a_1	a_2	b_2	h_1	h_2	h_3	简图	直径数量	简图	直径数量	简图	直径数量	简图	直径数量	简图	直径数量	简图	直径数量	简图	直径数量
GJJ 2B-1-1	1300x2900	3430	4850	550	400	300	600	400	1230 l=1330	16Φ8 @200	2830 l=2930	10Φ8 @200	100 850 390 410 150	16Φ8 @200	4780 830 830 l=6440	3Φ18	4780 l=4780	3Φ18	4780 l=4780	2Φ12	830 380 l=2630	26Φ8 @200
GJJ 2B-2-1	1300x2900	6170	7750	550	400	300	600	400	1230 l=1330	16Φ8 @200	2830 l=2930	10Φ8 @200	100 850 390 410 150	16Φ8 @200	7680 830 830 l=9340	3Φ20	7680 l=7680	3Φ20	7680 l=7680	2Φ12	830 380 l=2630	40Φ8 @200
GJJ 2B-1-2	1600x2900	3110	4850	550	350	300	600	400	1530 l=1630	16Φ8 @200	2830 l=2930	11Φ8 @200	100 850 390 410 150	16Φ8 @200	4780 830 830 l=6440	3Φ18	4780 l=4780	3Φ18	4780 l=4780	2Φ12	830 380 l=2630	26Φ8 @200
GJJ 2B-2-2	1600x2900	4560	6350	550	350	300	600	400	1530 l=1630	16Φ8 @200	2830 l=2930	11Φ8 @200	100 850 390 410 150	16Φ8 @200	6280 830 830 l=7940	3Φ20	6280 l=6280	3Φ20	6280 l=6280	2Φ12	830 380 l=2630	33Φ8 @200
GJJ 2B-3-2	1600x2900	5880	7750	550	350	300	600	400	1530 l=1630	16Φ8 @200	2830 l=2930	11Φ8 @200	100 850 390 410 150	16Φ8 @200	7680 830 830 l=9340	3Φ20	7680 l=7680	3Φ20	7680 l=7680	2Φ12	830 380 l=2630	40Φ8 @200
GJJ 2B-1-3	1800x2900	2930	4850	550	300	300	600	400	1730 l=1830	21Φ8 @150	2830 l=2930	12Φ8 @200	100 850 390 410 150	21Φ8 @150	4780 830 830 l=6440	3Φ18	4780 l=4780	3Φ18	4780 l=4780	2Φ12	830 380 l=2630	26Φ8 @200
GJJ 2B-2-3	1800x2900	4350	6350	550	300	300	600	400	1730 l=1830	21Φ8 @150	2830 l=2930	12Φ8 @200	100 850 390 410 150	21Φ8 @150	6280 830 830 l=7940	3Φ20	6280 l=6280	3Φ20	6280 l=6280	2Φ12	830 380 l=2630	33Φ8 @200
GJJ 2B-3-3	1800x2900	5670	7750	550	300	300	600	400	1730 l=1830	21Φ8 @150	2830 l=2930	12Φ8 @200	100 850 390 410 150	21Φ8 @150	7680 830 830 l=9340	3Φ20	7680 l=7680	3Φ20	7680 l=7680	2Φ12	830 380 l=2630	40Φ8 @200
GJJ 2B-1-4	2000x2900	2730	4850	550	300	300	600	400	1930 l=2030	24Φ8 @130	2830 l=2930	13Φ8 @200	100 850 390 410 150	24Φ8 @130	4780 830 830 l=6440	3Φ18	4780 l=4780	3Φ18	4780 l=4780	2Φ12	830 380 l=2630	26Φ8 @200
GJJ 2B-1-5	2200x2900	3960	6350	550	250	300	600	400	2130 l=2230	30Φ8 @100	2830 l=2930	14Φ8 @200	100 850 390 410 150	30Φ8 @100	6280 830 830 l=7940	3Φ20	6280 l=6280	3Φ20	6280 l=6280	2Φ12	830 380 l=2630	33Φ8 @200
GJJ 2B-1-6	2400x2900	2310	4850	550	250	300	600	400	2330 l=2330	16Φ10 @200	2830 l=2930	15Φ8 @200	100 850 390 410 150	16Φ10 @200	4780 830 830 l=6440	3Φ18	4780 l=4780	3Φ18	4780 l=4780	2Φ12	830 380 l=2630	26Φ8 @200
GJJ 2B-2-6	2400x2900	5080	7750	550	250	300	600	400	2330 l=2330	16Φ10 @200	2830 l=2930	15Φ8 @200	100 850 390 410 150	16Φ10 @200	7680 830 830 l=9340	3Φ20	7680 l=7680	3Φ20	7680 l=7680	2Φ12	830 380 l=2630	40Φ8 @200

附注：

1. ①~⑦钢筋数量为整个基础钢筋数量的一半。

GJJ2B-X-1~6尺寸配筋表						图集号	01R414
审核	徐世林	校对	黄[illegible]	设计	张永良	页	92

尺寸配筋表

基础代号	尺寸								①		②		③		④		⑤		⑥		⑦	
	A×B	a	a_1	a_2	b_2	h_1	h_2	h_3	简图	直径数量	简图	直径数量	简图	直径数量	简图	直径数量	简图	直径数量	简图	直径数量	简图	直径数量
GJJ 2B-1-7	2600x2900	3550	6350	550	200	300	600	400	2530 l=2530	16Φ10 @200	2830 l=2930	16Φ8 @200	100 850 390 410 150	16Φ10 @200	6280 830 830 l=7940	3Φ20	6280 l=6280	3Φ20	6280 l=6280	2Φ12	830 380 l=2630	33Φ8 @200
GJJ 2B-1-8	2800x2900	4670	7750	550	200	300	600	400	2730 l=2730	21Φ10 @150	2830 l=2930	17Φ8 @200	100 850 390 410 150	21Φ10 @150	7680 830 830 l=9340	3Φ20	7680 l=7680	3Φ20	7680 l=7680	2Φ12	830 380 l=2630	40Φ8 @200
GJJ 2B-1-9	2800x3100	1900	4850	500	200	300	600	400	2730 l=2730	22Φ10 @150	3030 l=3130	17Φ8 @200	100 850 390 410 150	22Φ10 @150	4780 830 830 l=6440	3Φ18	4780 l=4780	3Φ18	4780 l=4780	2Φ12	830 380 l=2630	26Φ8 @200
GJJ 2B-1-10	3000x3300	3140	6350	500	200	300	600	400	2930 l=2930	23Φ10 @150	3230 l=3330	18Φ8 @200	100 850 390 410 150	23Φ10 @150	6280 830 830 l=7940	3Φ20	6280 l=6280	3Φ20	6280 l=6280	2Φ12	830 380 l=2630	33Φ8 @200
GJJ 2B-2-10	3000x3300	4460	7750	500	200	300	600	400	2930 l=2930	23Φ10 @150	3230 l=3330	18Φ8 @200	100 850 390 410 150	23Φ10 @150	7680 830 830 l=9340	3Φ20	7680 l=7680	3Φ20	7680 l=7680	2Φ12	830 380 l=2630	40Φ8 @200
GJJ 2B-1-11	3100x3300	4360	7750	450	200	300	600	400	3030 l=3030	23Φ10 @150	3230 l=3330	20Φ8 @200	100 850 390 410 150	25Φ10 @150	7680 830 830 l=9340	3Φ20	7680 l=7680	3Φ20	7680 l=7680	2Φ12	830 380 l=2630	40Φ8 @200

附注：

1. ①~⑦钢筋数量为整个基础钢筋数量的一半。

GJJ2B-X-7~11尺寸配筋表						图集号	01R414
审核	张岩	校对	李文	设计	张永	页	93

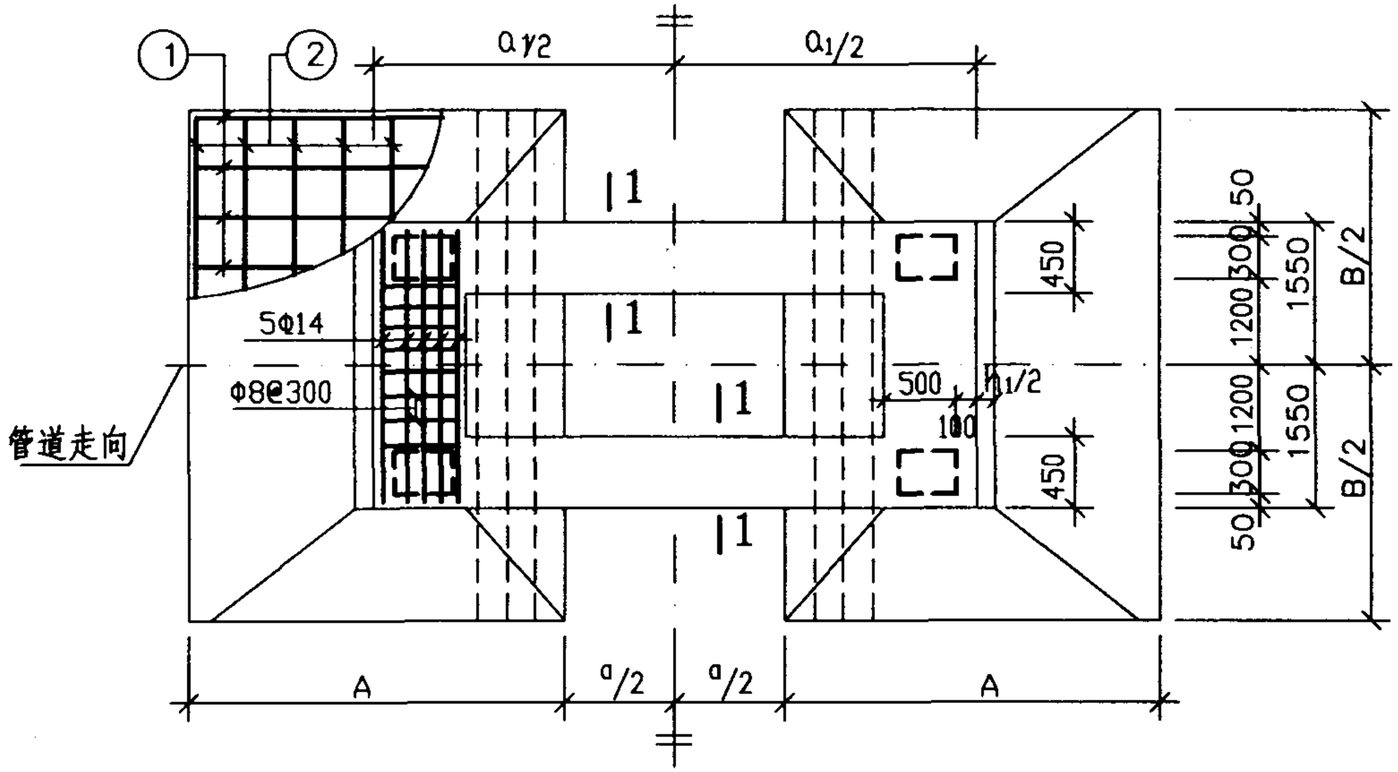

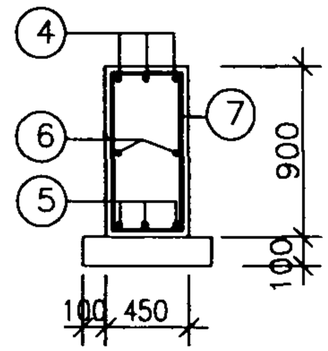

1-1

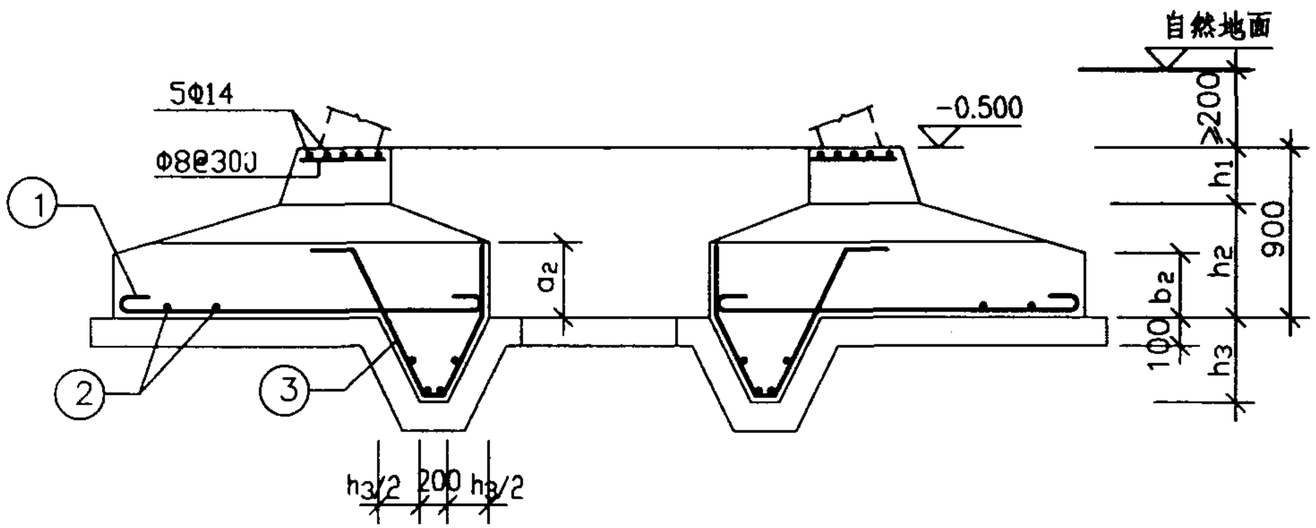

附注：

1. 垫层用 C10级混凝土，每边比基础大100 .
2. 基础用 C20级混凝土，钢筋保护层厚35 .
3. ①~⑦ 钢筋数量为整个基础钢筋数量的一半。

GJJ3B-X-X详图						图集号	01R414
审核	徐世斌	校对	黄福强	设计	张永良	页	94

尺寸配筋表

基础代号	尺寸								①		②		③		④		⑤		⑥		⑦	
	A×B	a	a_1	a_2	b_2	h_1	h_2	h_3	简图	直径数量	简图	直径数量	简图	直径数量	简图	直径数量	简图	直径数量	简图	直径数量	简图	直径数量
GJJ 3B-1-1	1300x3300	3430	4850	500	400	300	600	400	1230 l=1330	18Φ8 @200	3230 l=3330	10Φ8 @200	100 850 390 410 150	18Φ8 @200	830 4780 830 l=6440	3Φ18	4780 l=4780	3Φ18	4780 l=4780	2Φ12	830 380 l=2630	26Φ8 @200
GJJ 3B-2-1	1300x3300	6170	7750	500	400	300	600	400	1230 l=1330	18Φ8 @200	3230 l=3330	10Φ8 @200	100 850 390 410 150	18Φ8 @200	830 7680 830 l=9340	3Φ20	7680 l=7680	3Φ20	7680 l=7680	2Φ12	830 380 l=2630	40Φ8 @200
GJJ 3B-1-2	1500x3300	3210	4850	500	350	300	600	400	1430 l=1530	18Φ8 @200	3230 l=3330	11Φ8 @200	100 850 390 410 150	18Φ8 @200	830 4780 830 l=6440	3Φ18	4780 l=4780	3Φ18	4780 l=4780	2Φ12	830 380 l=2630	26Φ8 @200
GJJ 3B-2-2	1500x3300	4660	6350	500	350	300	600	400	1430 l=1530	18Φ8 @200	3230 l=3330	11Φ8 @200	100 850 390 410 150	18Φ8 @200	830 6280 830 l=7940	3Φ20	6280 l=6280	3Φ20	6280 l=6280	2Φ12	830 380 l=2630	33Φ8 @200
GJJ 3B-3-2	1500x3300	5980	7750	500	350	300	600	400	1430 l=1530	18Φ8 @200	3230 l=3330	11Φ8 @200	100 850 390 410 150	18Φ8 @200	830 7680 830 l=9340	3Φ20	7680 l=7680	3Φ20	7680 l=7680	2Φ12	830 380 l=2630	40Φ8 @200
GJJ 3B-1-3	1750x3300	2980	4850	500	300	300	600	400	1680 l=1780	23Φ8 @150	3230 l=3330	12Φ8 @200	100 850 390 410 150	23Φ8 @150	830 4780 830 l=6440	3Φ18	4780 l=4780	3Φ18	4780 l=4780	2Φ12	830 380 l=2630	26Φ8 @200
GJJ 3B-2-3	1750x3300	4400	6350	500	300	300	600	400	1680 l=1780	23Φ8 @150	3230 l=3330	12Φ8 @200	100 850 390 410 150	23Φ8 @150	830 6280 830 l=7940	3Φ20	6280 l=6280	3Φ20	6280 l=6280	2Φ12	830 380 l=2630	33Φ8 @200
GJJ 3B-3-3	1750x3300	5720	7750	500	300	300	600	400	1680 l=1780	23Φ8 @150	3230 l=3330	12Φ8 @200	100 850 390 410 150	23Φ8 @150	830 7680 830 l=9340	3Φ20	7680 l=7680	3Φ20	7680 l=7680	2Φ12	830 380 l=2630	40Φ8 @200
GJJ 3B-1-4	1850x3300	2380	4850	500	300	300	600	400	1780 l=1880	23Φ8 @150	3230 l=3330	13Φ8 @200	100 850 390 410 150	23Φ8 @150	830 4780 830 l=6440	3Φ18	4780 l=4780	3Φ18	4780 l=4780	2Φ12	830 380 l=2630	26Φ8 @200
GJJ 3B-1-5	2000x3300	4140	6350	500	250	300	600	400	1930 l=2030	23Φ8 @150	3230 l=3330	13Φ8 @200	100 850 390 410 150	23Φ8 @150	830 6280 830 l=7940	3Φ20	6280 l=6280	3Φ20	6280 l=6280	2Φ12	830 380 l=2630	33Φ8 @200
GJJ 3B-1-6	2200x3300	2510	4850	500	250	300	600	400	2130 l=2230	34Φ8 @100	3230 l=3330	14Φ8 @200	100 850 390 410 150	34Φ8 @100	830 4780 830 l=6440	3Φ18	4780 l=4780	3Φ18	4780 l=4780	2Φ12	830 380 l=2630	26Φ8 @200
GJJ 3B-2-6	2200x3300	5280	7750	500	250	300	600	400	2130 l=2230	34Φ8 @100	3230 l=3330	14Φ8 @200	100 850 390 410 150	34Φ8 @100	830 7680 830 l=9340	3Φ20	7680 l=7680	3Φ20	7680 l=7680	2Φ12	830 380 l=2630	40Φ8 @200

附注：

1. ①~⑦钢筋数量为整个基础钢筋数量的一半。

GJJ3B-X-1~6尺寸配筋表						图集号	01R414
审核	徐世斌	校对	吉彩强	设计	张永良	页	95

尺寸配筋表

基础代号	尺寸								①		②		③		④		⑤		⑥		⑦	
	A×B	a	a_1	a_2	b_2	h_1	h_2	h_3	简图	直径数量	简图	直径数量	简图	直径数量	简图	直径数量	简图	直径数量	简图	直径数量	简图	直径数量
GJJ 3B-3-6	2200x3300	2690	4950	500	200	300	600	400	2130 l=2230	34Φ8 @100	3230 l=3330	14Φ8 @200	100 058 390 410 150	34Φ8 @100	4880 830 830 l=6540	3Φ18	4880 l=4880	3Φ18	4880 l=4880	2Φ12	830 380 l=2630	26Φ8 @200
GJJ 3B-4-6	2200x3300	4070	6450	500	200	300	600	400	2130 l=2230	34Φ8 @100	3230 l=3330	14Φ8 @200	100 058 390 410 150	34Φ8 @100	6380 830 830 l=8040	3Φ20	6380 l=6380	3Φ20	6380 l=6380	2Φ12	830 380 l=2630	34Φ8 @200
GJJ 3B-1-7	2300x3300	3850	6350	500	200	300	600	400	2230 l=2330	34Φ8 @100	3230 l=3330	15Φ8 @200	100 058 390 410 150	34Φ8 @100	6280 830 830 l=7940	3Φ20	6280 l=6280	3Φ20	6280 l=6280	2Φ12	830 380 l=2630	33Φ8 @200
GJJ 3B-1-8	2500x3300	4970	7750	500	200	300	600	400	2430 l=2430	18Φ10 @200	3230 l=3330	16Φ8 @200	100 058 390 410 150	18Φ10 @200	7680 830 830 l=9340	3Φ20	7680 l=7680	3Φ20	7680 l=7680	2Φ12	830 380 l=2630	40Φ8 @200
GJJ 3B-2-8	2500x3300	5030	7850	500	200	300	600	400	2430 l=2430	18Φ10 @200	3230 l=3330	16Φ8 @200	100 058 390 410 150	18Φ10 @200	7780 830 830 l=9440	3Φ20	7780 l=7780	3Φ20	7780 l=7780	2Φ12	830 380 l=2630	41Φ8 @200
GJJ 3B-1-9	2600x3300	2010	4850	500	200	300	600	400	2530 l=2530	23Φ10 @150	3230 l=3330	16Φ8 @200	100 058 390 410 150	23Φ10 @150	4780 830 830 l=6440	3Φ18	4780 l=4780	3Φ18	4780 l=4780	2Φ12	830 380 l=2630	26Φ8 @200
GJJ 3B-1-10	2800x3300	3340	6350	500	200	300	600	400	2730 l=2730	23Φ10 @150	3230 l=3330	17Φ8 @200	100 058 390 410 150	23Φ10 @150	6280 830 830 l=7940	3Φ20	6280 l=6280	3Φ20	6280 l=6280	2Φ12	830 380 l=2630	33Φ8 @200
GJJ 3B-2-10	2800x3300	4660	7750	500	200	300	600	400	2730 l=2730	23Φ10 @150	3230 l=3330	17Φ8 @200	100 058 390 410 150	23Φ10 @150	7680 830 830 l=9340	3Φ20	7680 l=7680	3Φ20	7680 l=7680	2Φ12	830 380 l=2630	40Φ8 @200
GJJ 3B-1-11	3100x3300	4360	7750	500	200	300	600	400	3030 l=3030	23Φ10 @150	3230 l=3330	20Φ8 @200	100 058 390 410 150	23Φ10 @150	7680 830 830 l=9340	3Φ20	7680 l=7680	3Φ20	7680 l=7680	2Φ12	830 380 l=2630	40Φ8 @200
GJJ 3B-2-11	3100x3300	1790	4950	500	200	300	600	400	3030 l=3030	23Φ10 @150	3230 l=3330	20Φ8 @200	100 058 390 410 150	23Φ10 @150	4880 830 830 l=6540	3Φ18	4880 l=4880	3Φ18	4880 l=4880	2Φ12	830 380 l=2630	26Φ8 @200
GJJ 3B-1-12	3200x3300	1690	4950	500	200	300	600	400	3130 l=3130	23Φ12 @150	3230 l=3330	19Φ8 @200	100 058 390 410 150	23Φ12 @150	4880 830 830 l=6540	3Φ18	4880 l=4880	3Φ18	4880 l=4880	2Φ12	830 380 l=2630	26Φ8 @200
GJJ 3B-1-13	3300x3300	2970	6450	500	200	300	600	400	3230 l=3230	23Φ12 @150	3230 l=3330	20Φ8 @200	100 058 390 410 150	23Φ12 @150	6380 830 830 l=8040	3Φ20	6380 l=6380	3Φ20	6380 l=6380	2Φ12	830 380 l=2630	34Φ8 @200

附注：

1. ①~⑦钢筋数量为整个基础钢筋数量的一半。

GJJ3B-X-6~13尺寸配筋表	图集号	01R414
审核 [illegible] 校对 [illegible] 设计 [illegible]	页	96

尺寸配筋表

基础代号	尺寸								①		②		③		④		⑤		⑥		⑦	
	AxB	a	a_1	a_2	b_2	h_1	h_2	h_3	简图	直径数量	简图	直径数量	简图	直径数量	简图	直径数量	简图	直径数量	简图	直径数量	简图	直径数量
GJJ 3B-1-14	3500x3500	4030	7850	450	200	300	600	400	3430 / l=3430	25Φ12 @150	3430 / l=3430	21Φ8 @200	100 850 390 470 150	25Φ12 @150	l=7780 830 830 l=9440	3Φ20	7780 / l=7780	3Φ20	7780 / l=7780	2Φ12	830 380 l=2630	41?8 @200

GJJ3B-1-14尺寸配筋表						图集号	01R414
审核	[illegible]	校对	[illegible]	设计	[illegible]	页	97

尺寸配筋表

支架代号	尺寸			①		②		③		柱脚代号
	L_1	a_1	h_1	规格	长度(数量)	规格	长度(数量)	规格	长度(数量)	
GGJ 1-1	300	100	37	ø76x4	H-163 (1)	[5	300 (1)	-100x10	100 (1)	GGZJ1-1
GGJ 1-2	300	110	37	ø89x4	H-163 (1)	[5	300 (1)	-110x10	110 (1)	GGZJ1-3
GGJ 1-3	300	120	37	ø102x4	H-163 (1)	[5	300 (1)	-120x10	120 (1)	GGZJ1-5
GGJ 1-4	300	140	37	ø121x4	H-163 (1)	[5	300 (1)	-140x10	140 (1)	GGZJ1-8
GGJ 1-5	300	140	37	ø121x5	H-165 (1)	[5	300 (1)	-140x10	140 (1)	GGZJ1-8
GGJ 1-6	300	150	37	ø127x5	H-165 (1)	[5	300 (1)	-150x10	150 (1)	GGZJ1-9
GGJ 1-7	300	160	37	ø140x5	H-165 (1)	[5	300 (1)	-160x10	160 (1)	GGZJ1-11
GGJ 1-8	300	170	37	ø146x5	H-167 (1)	[5	300 (1)	-170x10	170 (1)	GGZJ1-12

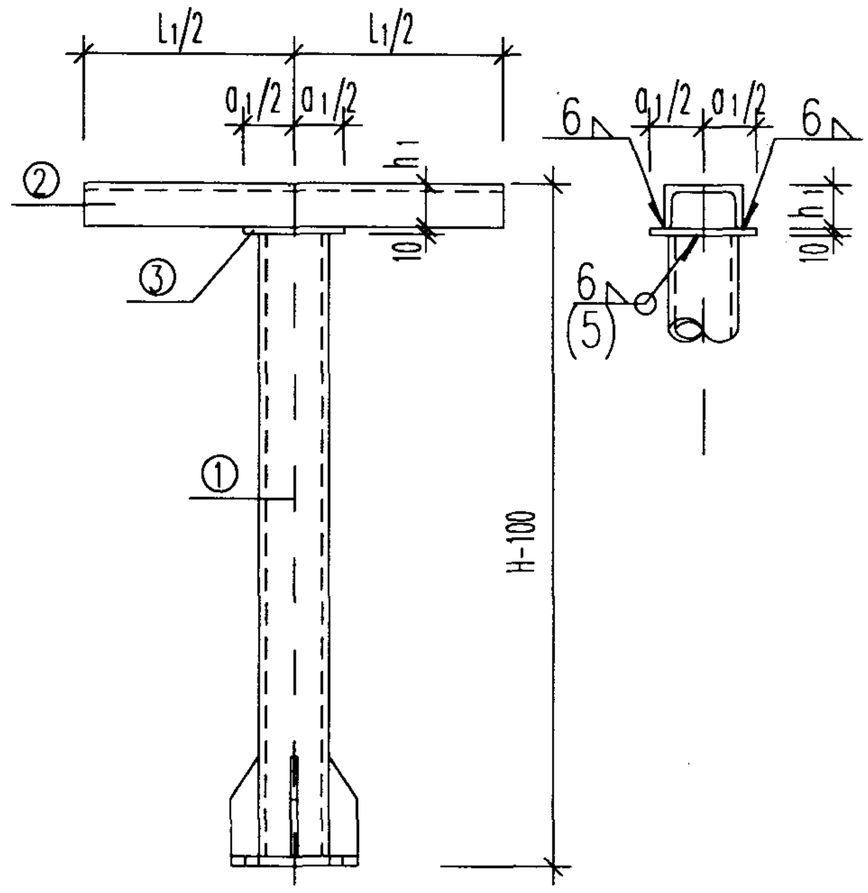

附注：括号内数字用于GGJ 1-1~GGJ 1-4.

GGJ 1-x 详图	图集号	01R414
审核 [illegible] 校对 [illegible] 设计 [illegible]	页	98

尺寸配筋表

支架代号	尺寸			①		②		③		柱脚代号
	L_1	a_1	h_1	规格	长度(数量)	规格	长度(数量)	规格	长度(数量)	
GGJ 2-1	500	100	37	ø76x4	H-163 (1)	[5	500 (1)	-100x10	100 (1)	GGZJ1-1
GGJ 2-2	500	110	37	ø89x4	H-163 (1)	[5	500 (1)	-110x10	110 (1)	GGZJ1-3
GGJ 2-3	500	120	37	ø95x4	H-163 (1)	[5	500 (1)	-120x10	120 (1)	GGZJ1-4
GGJ 2-4	500	120	37	ø102x4	H-163 (1)	[5	500 (1)	-120x10	120 (1)	GGZJ1-5
GGJ 2-5	500	130	37	ø108x4	H-163 (1)	[5	500 (1)	-130x10	130 (1)	GGZJ1-6
GGJ 2-6	500	140	37	ø114x4	H-163 (1)	[5	500 (1)	-140x10	140 (1)	GGZJ1-7
GGJ 2-7	500	140	37	ø121x4	H-163 (1)	[5	500 (1)	-140x10	140 (1)	GGZJ1-8
GGJ 2-8	500	140	37	ø121x5	H-165 (1)	[5	500 (1)	-140x10	140 (1)	GGZJ1-8
GGJ 2-9	500	150	37	ø127x5	H-165 (1)	[5	500 (1)	-150x10	150 (1)	GGZJ1-9
GGJ 2-10	500	160	37	ø140x5	H-165 (1)	[5	500 (1)	-160x10	160 (1)	GGZJ1-11
GGJ 2-11	500	170	37	ø152x5	H-167 (1)	[5	500 (1)	-170x10	170 (1)	GGZJ1-13
GGJ 2-12	500	190	37	ø168x5	H-167 (1)	[5	500 (1)	-190x10	190 (1)	GGZJ1-15
GGJ 2-13	500	200	37	ø180x5	H-167 (1)	[5	500 (1)	-200x10	200 (1)	GGZJ1-16
GGJ 2-14	500	200	37	ø180x6	H-169 (1)	[5	500 (1)	-200x10	200 (1)	GGZJ1-17
GGJ 2-15	500	220	37	ø194x6	H-169 (1)	[5	500 (1)	-220x10	220 (1)	GGZJ1-18
GGJ 2-16	500	230	37	ø203x8	H-169 (1)	[5	500 (1)	-230x10	230 (1)	GGZJ2-1
GGJ 2-17	500	240	37	ø219x8	H-171 (1)	[5	500 (1)	-240x10	240 (1)	GGZJ2-2
GGJ 2-18	500	270	37	ø245x8	H-175 (1)	[5	500 (1)	-270x10	270 (1)	GGZJ3-1
GGJ 2-19	500	300	37	ø273x8	H-175 (1)	[5	500 (1)	-300x10	300 (1)	GGZJ3-2

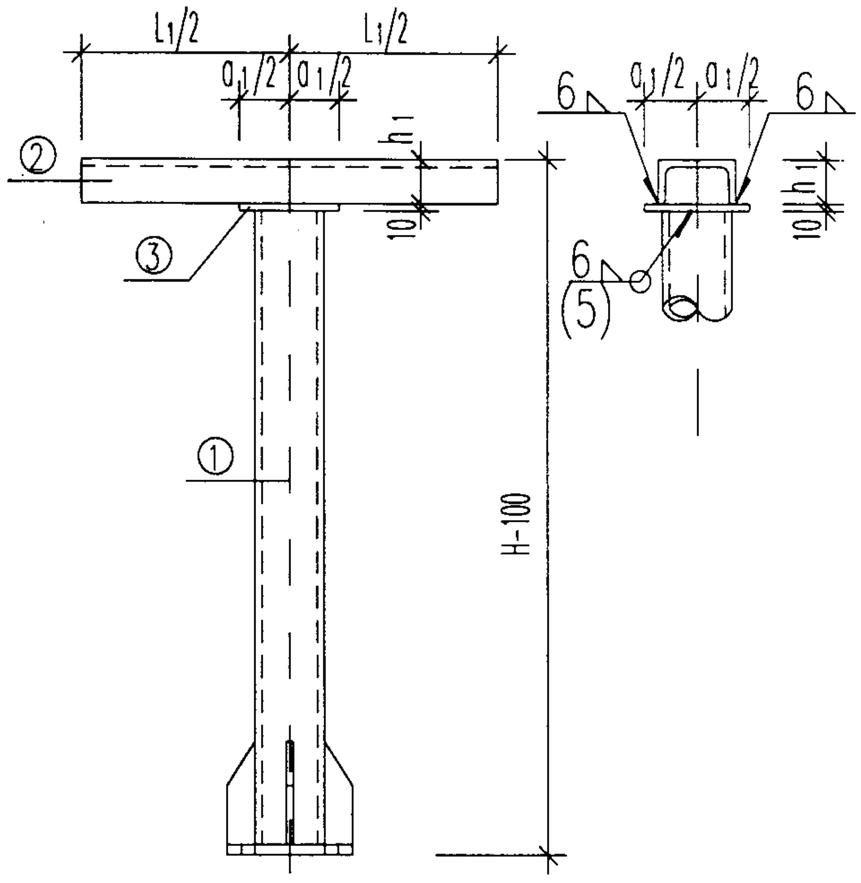

附注：括号内数字用于GGJ 2-1~GGJ 2-7.

GGJ 2-x 详图	图集号	01R414
审核	校对	设计 郭嘉琴	页	99

尺寸配筋表

支架代号	尺寸			①		②		③		柱脚代号
	L_1	a_1	h_1	规格	长度(数量)	规格	长度(数量)	规格	长度(数量)	
GGJ 3-1	700	100	37	ø76x4	H-163 (1)	[5	700 (1)	-100x10	100 (1)	GGZJ1-1
GGJ 3-2	700	110	37	ø83x4	H-163 (1)	[5	700 (1)	-110x10	110 (1)	GGZJ1-2
GGJ 3-3	700	110	37	ø89x4	H-163 (1)	[5	700 (1)	-110x10	110 (1)	GGZJ1-3
GGJ 3-4	700	120	37	ø95x4	H-163 (1)	[5	700 (1)	-120x10	120 (1)	GGZJ1-4
GGJ 3-5	700	120	37	ø102x4	H-163 (1)	[5	700 (1)	-120x10	120 (1)	GGZJ1-5
GGJ 3-6	700	130	37	ø108x4	H-163 (1)	[5	700 (1)	-130x10	130 (1)	GGZJ1-6
GGJ 3-7	700	140	37	ø114x4	H-163 (1)	[5	700 (1)	-140x10	140 (1)	GGZJ1-7
GGJ 3-8	700	140	37	ø121x4	H-163 (1)	[5	700 (1)	-140x10	140 (1)	GGZJ1-8
GGJ 3-9	700	140	37	ø121x5	H-165 (1)	[5	700 (1)	-140x10	140 (1)	GGZJ1-8
GGJ 3-10	700	150	37	ø127x5	H-165 (1)	[5	700 (1)	-150x10	150 (1)	GGZJ1-9
GGJ 3-11	700	160	37	ø133x5	H-165 (1)	[5	700 (1)	-160x10	160 (1)	GGZJ1-10
GGJ 3-12	700	160	37	ø140x5	H-165 (1)	[5	700 (1)	-160x10	160 (1)	GGZJ1-11
GGJ 3-13	700	170	37	ø146x5	H-167 (1)	[5	700 (1)	-170x10	170 (1)	GGZJ1-12
GGJ 3-14	700	180	37	ø159x5	H-167 (1)	[5	700 (1)	-180x10	180 (1)	GGZJ1-14
GGJ 3-15	700	190	37	ø168x5	H-167 (1)	[5	700 (1)	-190x10	190 (1)	GGZJ1-15
GGJ 3-16	700	200	37	ø180x5	H-167 (1)	[5	700 (1)	-200x10	200 (1)	GGZJ1-16
GGJ 3-17	700	200	37	ø180x6	H-169 (1)	[5	700 (1)	-200x10	200 (1)	GGZJ1-17
GGJ 3-18	700	220	37	ø194x5	H-169 (1)	[5	700 (1)	-220x10	220 (1)	GGZJ1-18
GGJ 3-19	700	220	40	ø194x6	H-172 (1)	[6.3	700 (1)	-220x10	220 (1)	GGZJ1-18
GGJ 3-20	700	230	40	ø203x6	H-172 (1)	[6.3	700 (1)	-230x10	230 (1)	GGZJ2-1
GGJ 3-21	700	240	40	ø219x6	H-172 (1)	[6.3	700 (1)	-240x10	240 (1)	GGZJ2-2

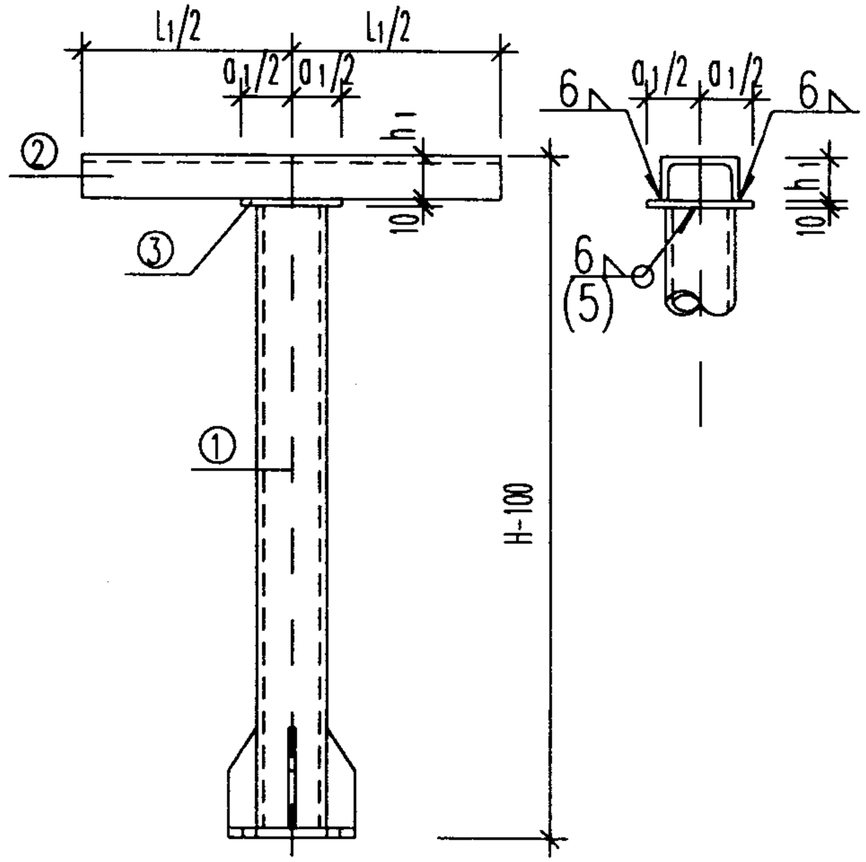

附注：括号内数字用于GGJ 3-1~GGJ 3-8.

GGJ 3-x 详图一	图集号	01R414
审核 徐德龙 校对 [illegible] 设计 郭嘉琴	页	100

尺寸配筋表

支架代号	尺寸			①		②		③		柱脚代号
	L_1	a_1	h_1	规格	长度(数量)	规格	长度(数量)	规格	长度(数量)	
GGJ 3-22	700	230	40	ø203x8	H-172 (1)	[6.3	700 (1)	-230x10	230 (1)	GGZJ2-1
GGJ 3-23	700	240	40	ø219x8	H-174 (1)	[6.3	700 (1)	-240x10	240 (1)	GGZJ2-2

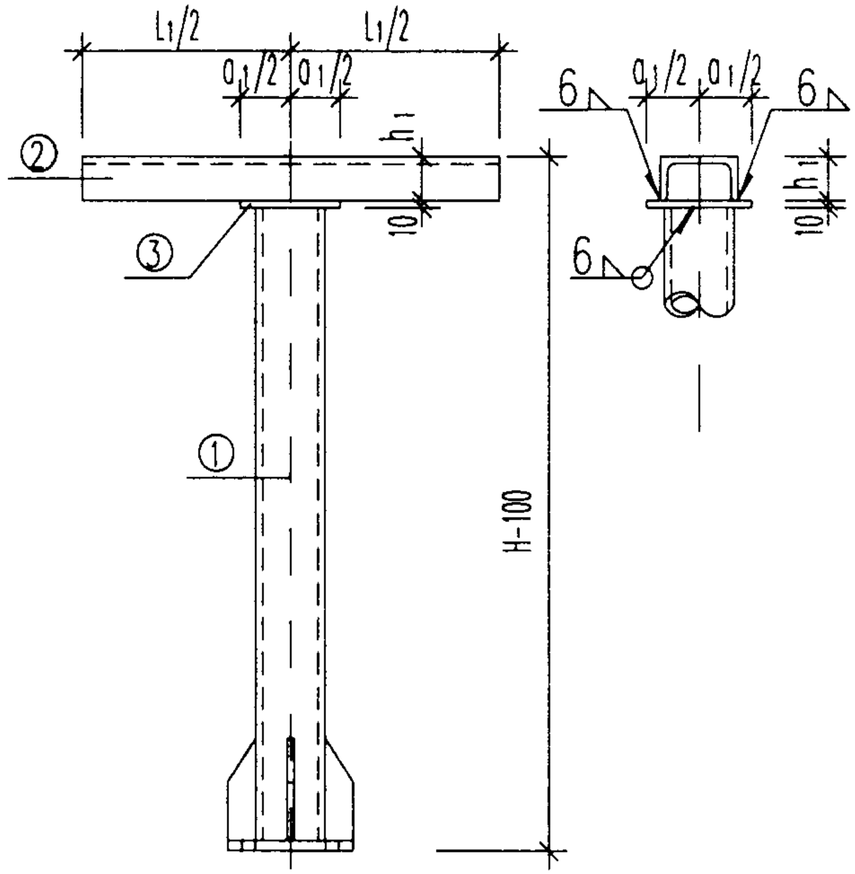

GGJ 3-x 详图二	图集号	01R414
审核 [illegible] 校对 [illegible] 设计 郭惠琴	页	101

尺寸配筋表

支架代号	尺寸			①		②		③		柱脚代号
	L_1	a_1	h_1	规格	长度(数量)	规格	长度(数量)	规格	长度(数量)	
GGJ 4-1	900	140	40	ø114x4	H-166 (1)	[6.3	900 (1)	-140x10	140 (1)	GGZJ1-7
GGJ 4-2	900	140	40	ø121x4	H-166 (1)	[6.3	900 (1)	-140x10	140 (1)	GGZJ1-8
GGJ 4-3	900	140	40	ø121x5	H-168 (1)	[6.3	900 (1)	-140x10	140 (1)	GGZJ1-8
GGJ 4-4	900	150	40	ø127x5	H-168 (1)	[6.3	900 (1)	-150x10	150 (1)	GGZJ1-9
GGJ 4-5	900	160	40	ø133x5	H-168 (1)	[6.3	900 (1)	-160x10	160 (1)	GGZJ1-10
GGJ 4-6	900	170	40	ø146x5	H-170 (1)	[6.3	900 (1)	-170x10	170 (1)	GGZJ1-12
GGJ 4-7	900	180	40	ø159x5	H-170 (1)	[6.3	900 (1)	-180x10	180 (1)	GGZJ1-14
GGJ 4-8	900	190	40	ø168x5	H-170 (1)	[6.3	900 (1)	-190x10	190 (1)	GGZJ1-15
GGJ 4-9	900	140	48	ø121x5	H-176 (1)	[10	900 (1)	-140x10	140 (1)	GGZJ1-8
GGJ 4-10	900	150	48	ø127x5	H-176 (1)	[10	900 (1)	-150x10	150 (1)	GGZJ1-9
GGJ 4-11	900	160	48	ø133x5	H-176 (1)	[10	900 (1)	-160x10	160 (1)	GGZJ1-10
GGJ 4-12	900	170	48	ø146x5	H-178 (1)	[10	900 (1)	-170x10	170 (1)	GGZJ1-12
GGJ 4-13	900	170	48	ø152x5	H-178 (1)	[10	900 (1)	-170x10	170 (1)	GGZJ1-13
GGJ 4-14	900	180	48	ø159x5	H-178 (1)	[10	900 (1)	-180x10	180 (1)	GGZJ1-14
GGJ 4-15	900	190	48	ø168x5	H-178 (1)	[10	900 (1)	-190x10	190 (1)	GGZJ1-15
GGJ 4-16	900	200	48	ø180x5	H-178 (1)	[10	900 (1)	-200x10	200 (1)	GGZJ1-16
GGJ 4-17	900	200	48	ø180x6	H-180 (1)	[10	900 (1)	-200x10	200 (1)	GGZJ1-17
GGJ 4-18	900	240	48	ø219x6	H-180 (1)	[10	900 (1)	-240x10	240 (1)	GGZJ2-2
GGJ 4-19	900	240	48	ø219x8	H-182 (1)	[10	900 (1)	-240x10	240 (1)	GGZJ2-2
GGJ 4-20	900	270	48	ø245x8	H-186 (1)	[10	900 (1)	-270x10	270 (1)	GGZJ3-1

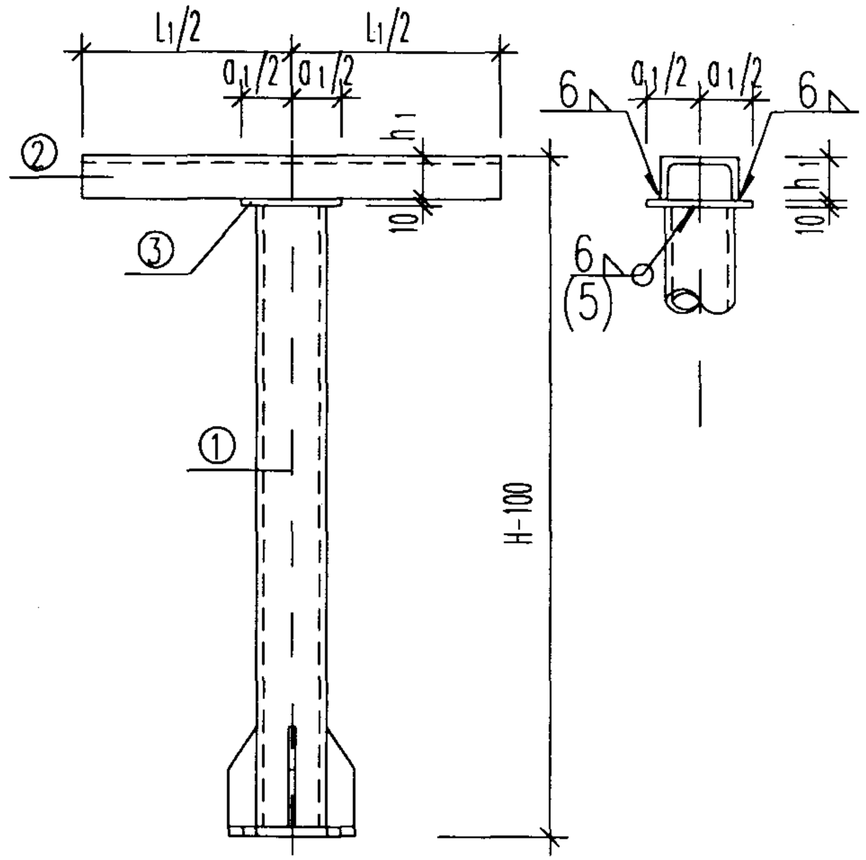

附注：括号内数字用于GGJ 4-1~GGJ 4-2.

GGJ 4-x 详图一	图集号	01R414
审核	校对	设计 郭惠琴	页	102

尺寸配筋表

支架代号	尺寸			①		②		③		柱脚代号
	L_1	a_1	h_1	规格	长度(数量)	规格	长度(数量)	规格	长度(数量)	
GGJ 4-21	900	140	63	ø121x5	H-181 (1)	[6.3	900 (2)	-140x10	140 (1)	GGZJ1-8
GGJ 4-22	900	150	63	ø127x5	H-191 (1)	[6.3	900 (2)	-150x10	150 (1)	GGZJ1-9
GGJ 4-23	900	160	63	ø133x5	H-191 (1)	[6.3	900 (2)	-160x10	160 (1)	GGZJ1-10
GGJ 4-24	900	160	63	ø140x5	H-191 (1)	[6.3	900 (2)	-160x10	160 (1)	GGZJ1-11
GGJ 4-25	900	170	63	ø146x5	H-193 (1)	[6.3	900 (2)	-170x10	170 (1)	GGZJ1-12
GGJ 4-26	900	170	63	ø152x5	H-193 (1)	[6.3	900 (2)	-170x10	170 (1)	GGZJ1-13
GGJ 4-27	900	220	63	ø194x6	H-195 (1)	[6.3	900 (2)	-220x10	220 (1)	GGZJ1-18
GGJ 4-28	900	230	63	ø203x6	H-195 (1)	[6.3	900 (2)	-230x10	230 (1)	GGZJ2-1
GGJ 4-29	900	240	63	ø219x6	H-195 (1)	[6.3	900 (2)	-240x10	240 (1)	GGZJ2-2
GGJ 4-30	900	240	63	ø219x8	H-197 (1)	[6.3	900 (2)	-240x10	240 (1)	GGZJ2-2
GGJ 4-31	900	300	63	ø273x8	H-201 (1)	[6.3	900 (2)	-300x10	300 (1)	GGZJ3-2
GGJ 4-32	900	320	63	ø299x8	H-201 (1)	[6.3	900 (2)	-320x10	320 (1)	GGZJ3-3
GGJ 4-33	900	320	80	ø299x8	H-218 (1)	[8	900 (2)	-320x10	320 (1)	GGZJ3-3
GGJ 4-34	900	320	80	ø299x10	H-218 (1)	[8	900 (2)	-320x10	320 (1)	GGZJ3-4
GGJ 4-35	900	320	80	ø299x12	H-218 (1)	[8	900 (2)	-320x10	320 (1)	GGZJ3-5
GGJ 4-36	900	320	80	ø299x14	H-220 (1)	[8	900 (2)	-320x10	320 (1)	GGZJ3-6

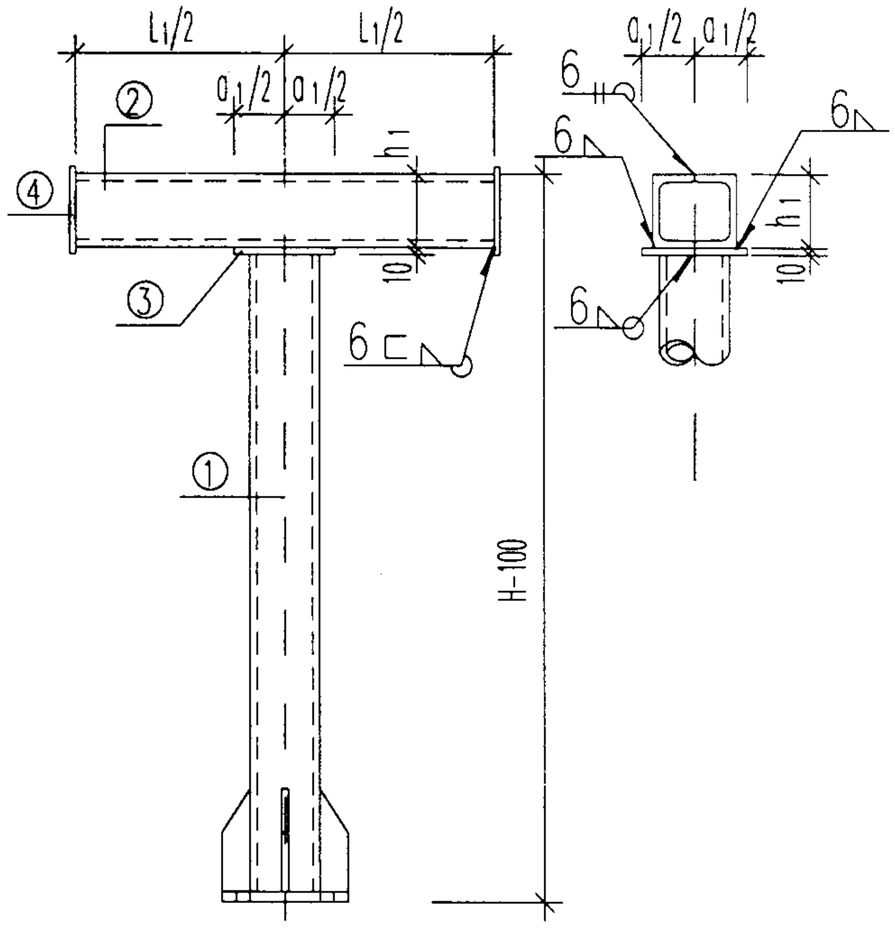

附注：

④钢板规格为$(h_1+15)\times6$，长度为h_1+15

GGJ 4-x 详图二	图集号	01R414
审核 [illegible] 校对 [illegible] 设计 郭惠琴	页	103

尺寸配筋表

柱脚代号	尺寸												①		②		③		锚栓		柱脚形式
	a_1	a_2	a_3	b_1	b_2	b_3	h	t	Ød	h_{f1}	h_{f2}	h_{f3}	规格	长度(数量)	规格	长度(数量)	规格	长度(数量)	规格	数量	
GGZJ1-1	200	120	40	200	120	40	100	16	Ø25	6	5	5	-200x16	200 (1)	-60x8	150 (4)	---	--	M20	4	图一
GGZJ1-2	200	120	40	200	120	40	100	16	Ø25	6	5	5	-200x16	200 (1)	-55x8	150 (4)	---	--	M20	4	图一
GGZJ1-3	200	120	40	200	120	40	100	16	Ø25	6	5	5	-200x16	200 (1)	-50x8	150 (4)	---	--	M20	4	图一
GGZJ1-4	200	120	40	200	120	40	100	16	Ø27	6	5	5	-200x16	200 (1)	-50x8	150 (4)	---	--	M22	4	图一
GGZJ1-5	200	120	40	200	120	40	100	16	Ø27	6	5	5	-200x16	200 (1)	-45x8	150 (4)	---	--	M22	4	图一
GGZJ1-6	250	150	50	250	150	50	100	16	Ø29	6	5	5	-250x16	250 (1)	-70x8	150 (4)	---	--	M24	4	图一
GGZJ1-7	250	150	50	250	150	50	100	16	Ø29	6	5	5	-250x16	250 (1)	-65x8	150 (4)	---	--	M24	4	图一
GGZJ1-8	250	150	50	250	150	50	100	16	Ø29	6	5	5	-250x16	250 (1)	-60x8	150 (4)	---	--	M24	4	图一
GGZJ1-9	250	150	50	250	150	50	100	18	Ø32	6	6	6	-250x18	250 (1)	-60x8	150 (4)	---	--	M27	4	图一
GGZJ1-10	300	190	55	300	190	55	150	18	Ø32	6	6	6	-300x18	300 (1)	-80x8	200 (4)	---	--	M27	4	图一
GGZJ1-11	300	190	55	300	190	55	150	18	Ø32	6	6	6	-300x18	300 (1)	-75x8	200 (4)	---	--	M27	4	图一
GGZJ1-12	300	190	55	300	190	55	150	20	Ø35	6	6	6	-300x20	300 (1)	-75x8	200 (4)	---	--	M30	4	图一
GGZJ1-13	300	190	55	300	190	55	100	20	Ø35	6	6	6	-300x20	300 (1)	-70x8	150 (4)	---	--	M30	4	图一
GGZJ1-14	350	230	60	350	230	60	200	20	Ø35	8	6	6	-350x20	350 (1)	-95x8	250 (4)	---	--	M30	4	图一
GGZJ1-15	350	230	60	350	230	60	200	20	Ø35	8	6	6	-350x20	350 (1)	-90x8	250 (4)	---	--	M30	4	图一
GGZJ1-16	350	230	60	350	230	60	150	20	Ø35	8	6	6	-350x20	350 (1)	-85x8	200 (4)	---	--	M30	4	图一
GGZJ1-17	350	230	60	350	230	60	150	22	Ø38	8	6	6	-350x22	350 (1)	-85x8	200 (4)	---	--	M33	4	图一
GGZJ1-18	350	230	60	350	230	60	150	22	Ø38	8	6	6	-350x22	350 (1)	-75x8	200 (4)	---	--	M33	4	图一
GGZJ2-1	400	270	65	450	320	65	200	22	Ø38	8	7	7	-400x22	450 (1)	-95x10	250 (2)	-140x10	250 (4)	M33	4	图二
GGZJ2-2	400	270	65	450	320	65	200	22	Ø41	8	7	7	-400x22	450 (1)	-90x10	250 (2)	-130x10	250 (4)	M36	4	图二

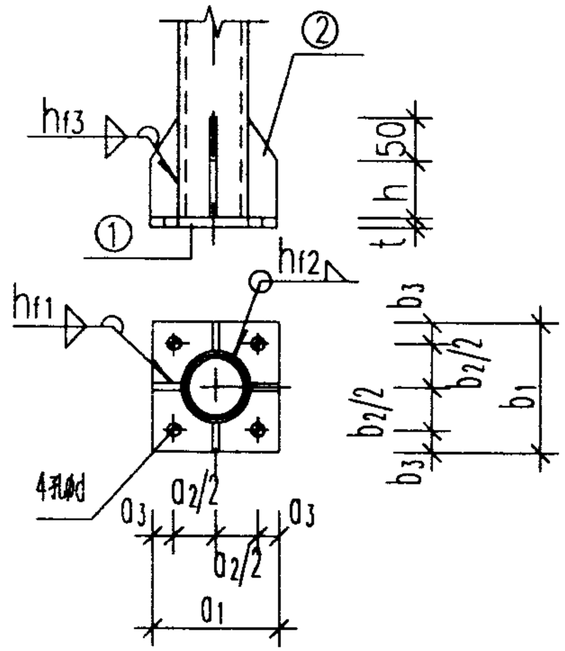

图一

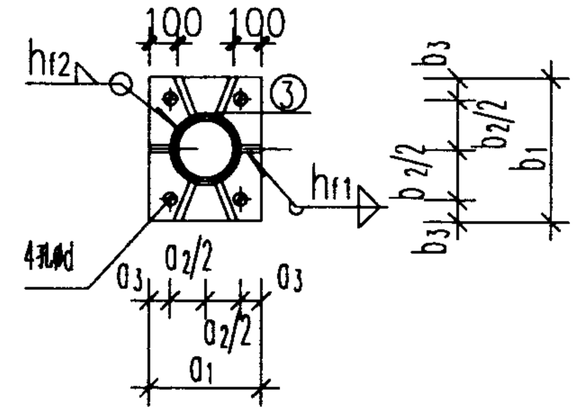

图二

附注：

锚栓详图见第105页.

GGZJx-x及锚栓详图一	图集号	01R414
审核 徐世烺 校对 黄瑞瑞 设计 郝嘉琛	页	104

尺寸配筋表

柱脚代号	尺寸												①		②		③		锚栓		柱脚形式
	a_1	a_2	a_3	b_1	b_2	b_3	h	t	Ød	h_{f1}	h_{f2}	h_{f3}	规格	长度(数量)	规格	长度(数量)	规格	长度(数量)	规格	数量	
GGZJ3-1	450	320	65	550	420	65	300	28	Ø41	10	10	10	-450x28	550 (1)	-130x10	350 (4)	-170x10	350 (4)	M36	6	图三
GGZJ3-2	450	320	65	550	420	65	300	28	Ø41	10	10	10	-450x28	550 (1)	-120x10	350 (4)	-155x10	350 (4)	M36	6	图三
GGZJ3-3	450	320	65	550	420	65	300	28	Ø41	10	10	10	-450x28	550 (1)	-105x10	350 (4)	-140x10	350 (4)	M36	6	图三
GGZJ3-4	500	360	70	600	460	70	300	28	Ø41	12	12	12	-500x28	600 (1)	-140x10	350 (4)	-175x10	350 (4)	M36	6	图三
GGZJ3-5	500	360	70	600	460	70	300	28	Ø44	14	12	12	-500x28	600 (1)	-140x12	350 (4)	-175x12	350 (4)	M39	6	图三
GGZJ3-6	500	360	70	600	460	70	300	30	Ø47	14	12	12	-500x30	600 (1)	-140x12	350 (4)	-175x12	350 (4)	M42	6	图三

锚栓尺寸表

尺寸 \ 锚栓	M20	M22	M24	M27	M30	M33	M36	M39	M42
d	20	22	24	27	30	33	36	39	42
A	90	95	100	105	110	120	125	130	140
B	50	50	50	50	50	50	50	50	50
C	400	440	480	540	600	660	720	780	840
D	80	90	100	110	120	140	150	160	170
E	60	65	70	75	80	85	90	95	100
F	--	--	--	--	--	--	--	--	130
t	--	--	--	--	--	--	--	--	16
锚栓形式	锚栓详图一	锚栓详图一	锚栓详图一	锚栓详图一	锚栓详图一	锚栓详图一	锚栓详图一	锚栓详图一	锚栓详图二

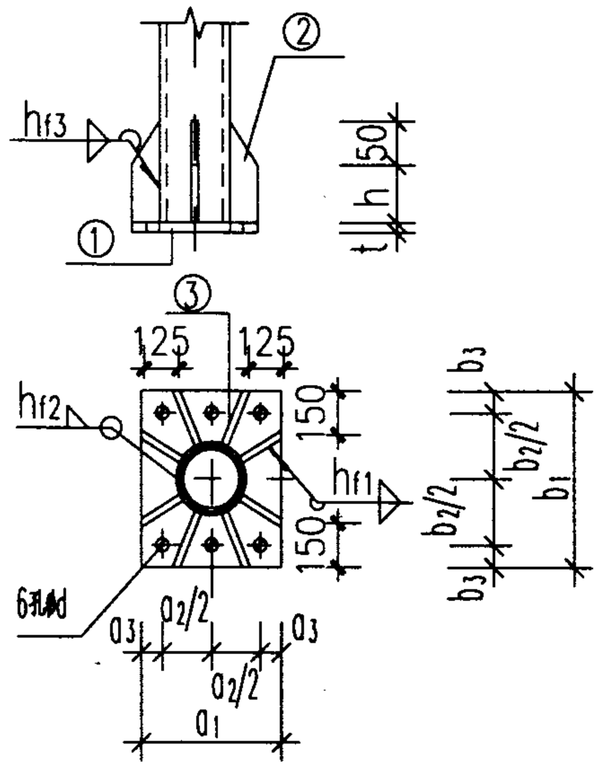

图三

锚栓详图一

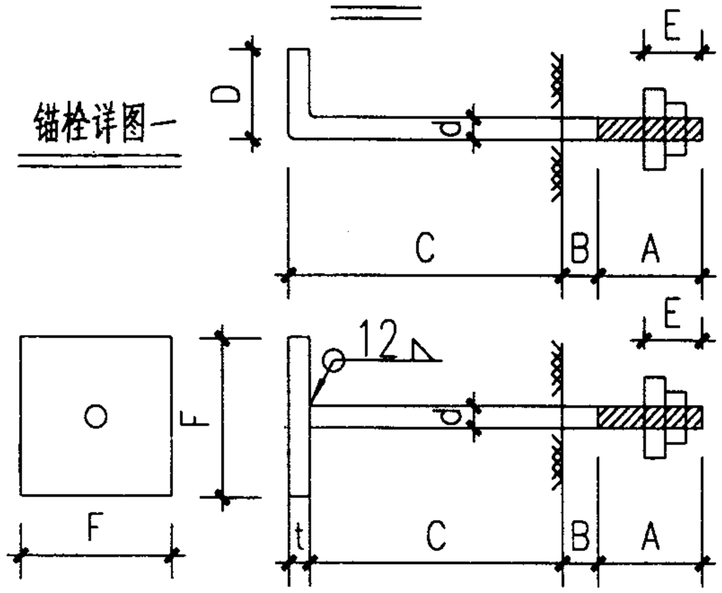

锚栓详图二

GGZJx-x及锚栓详图二	图集号	01R414
审核 徐世烺 校对 吕玉琴 设计 郭爱琴	页	105

尺寸配筋表

基础代号	尺寸							①		②	
	AxB	a	a_1	a_2	b	b_1	b_2	简图	直径数量	简图	直径数量
GGJJ 1-1	600x650	150	350	50	175	350	50	--	--	--	--
GGJJ 1-2	600x700	150	350	50	200	350	50	--	--	--	--
GGJJ 1-3	600x750	150	350	50	225	350	50	--	--	--	--
GGJJ 1-4	600x800	150	350	50	250	350	50	--	--	--	--
GGJJ 1-5	600x850	150	350	50	275	350	50	--	--	--	--
GGJJ 1-6	600x950	150	350	50	325	300	100	--	--	--	--
GGJJ 1-7	600x1000	150	350	50	350	300	100	--	--	--	--
GGJJ 1-8	650x650	175	350	50	175	350	50	--	--	--	--
GGJJ 1-9	650x700	175	350	50	200	350	50	--	--	--	--
GGJJ 1-10	650x750	175	350	50	225	350	50	--	--	--	--
GGJJ 1-11	650x800	175	350	50	250	350	50	--	--	--	--
GGJJ 1-12	650x1000	175	350	50	350	300	100	580 L=680	6ø8 @200	930 L=1030	4ø8 @200
GGJJ 1-13	700x700	200	350	50	200	350	50	--	--	--	--
GGJJ 1-14	700x750	200	350	50	225	350	50	--	--	--	--

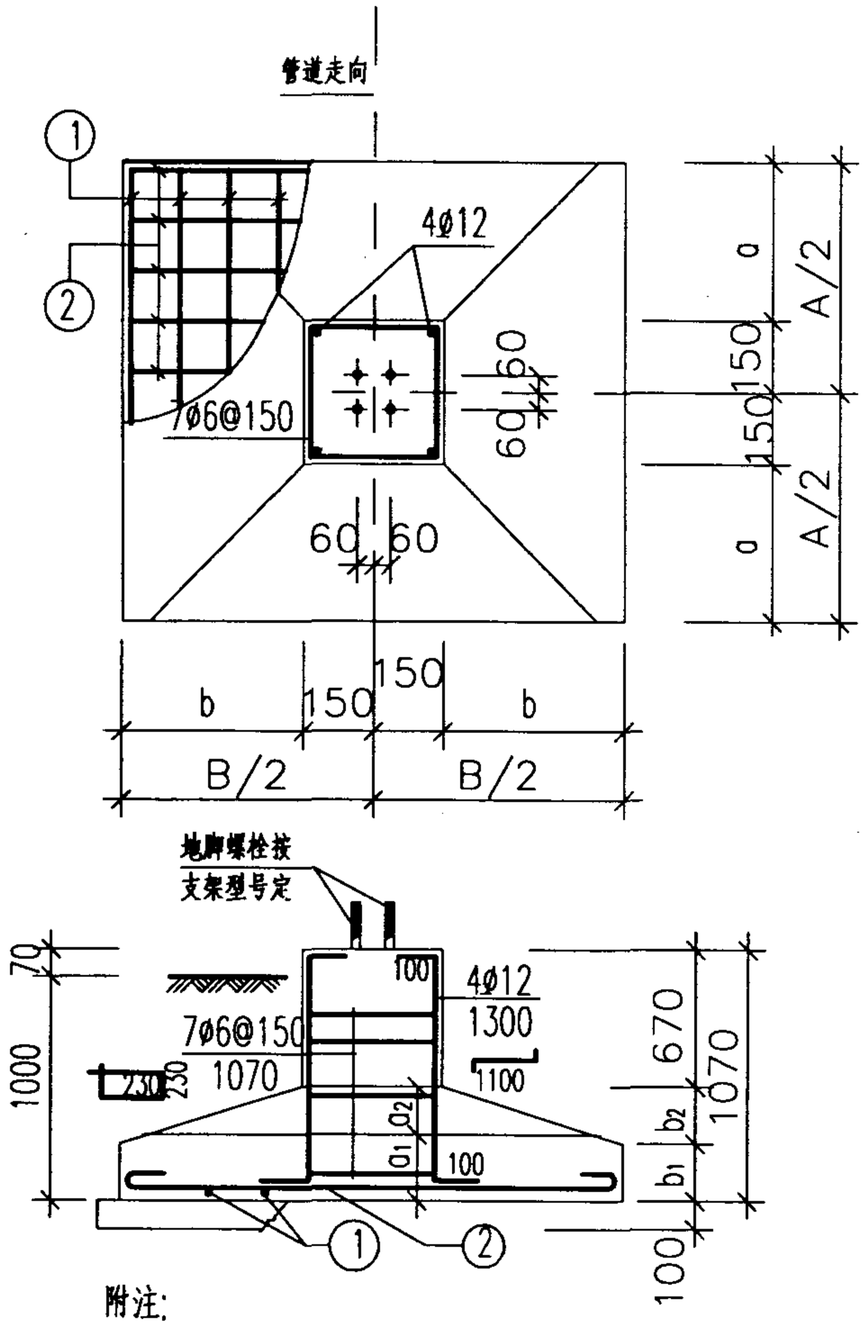

附注:

1.垫层用C10级混凝土,每边比基础大100 .

2.基础用C20级混凝土,钢筋保护层厚35 .

3.基础长向钢筋放下排.

GGJJ1-x详图及尺寸配筋表一	图集号	01R414
审核 [illegible] 校对 [illegible] 设计 [illegible]	页	106

尺寸配筋表

基础代号	尺寸							①		②	
	AxB	a	a_1	a_2	b	b_1	b_2	简图	直径数量	简图	直径数量
GGJJ 1-15	700x800	200	350	50	250	350	50	--	--	--	--
GGJJ 1-16	700x850	200	350	50	275	350	50	--	--	--	--
GGJJ 1-17	700x900	200	350	50	300	300	100	--	--	--	--
GGJJ 1-18	700x950	200	350	50	325	300	100	--	--	--	--
GGJJ 1-19	700x1000	200	350	50	350	300	100	630 L=730	6ø8 @200	930 L=1030	5ø8 @200
GGJJ 1-20	700x1050	200	350	50	375	300	100	630 L=730	6ø8 @200	980 L=1080	5ø8 @200
GGJJ 1-21	700x1150	200	350	50	425	300	100	630 L=730	7ø8 @200	1080 L=1180	5ø8 @200
GGJJ 1-22	750x750	225	350	50	225	350	50	--	--	--	--
GGJJ 1-23	750x800	225	350	50	250	350	50	--	--	--	--
GGJJ 1-24	750x850	225	350	50	275	350	50	--	--	--	--
GGJJ 1-25	750x950	225	350	50	325	300	100	--	--	--	--
GGJJ 1-26	750x1000	225	350	50	350	300	100	680 L=780	6ø8 @200	930 L=1030	5ø8 @200
GGJJ 1-27	750x1050	225	350	50	375	300	100	680 L=780	6ø8 @200	980 L=1080	5ø8 @200
GGJJ 1-28	750x1200	225	350	50	450	250	150	680 L=780	7ø8 @200	1130 L=1230	5ø8 @200

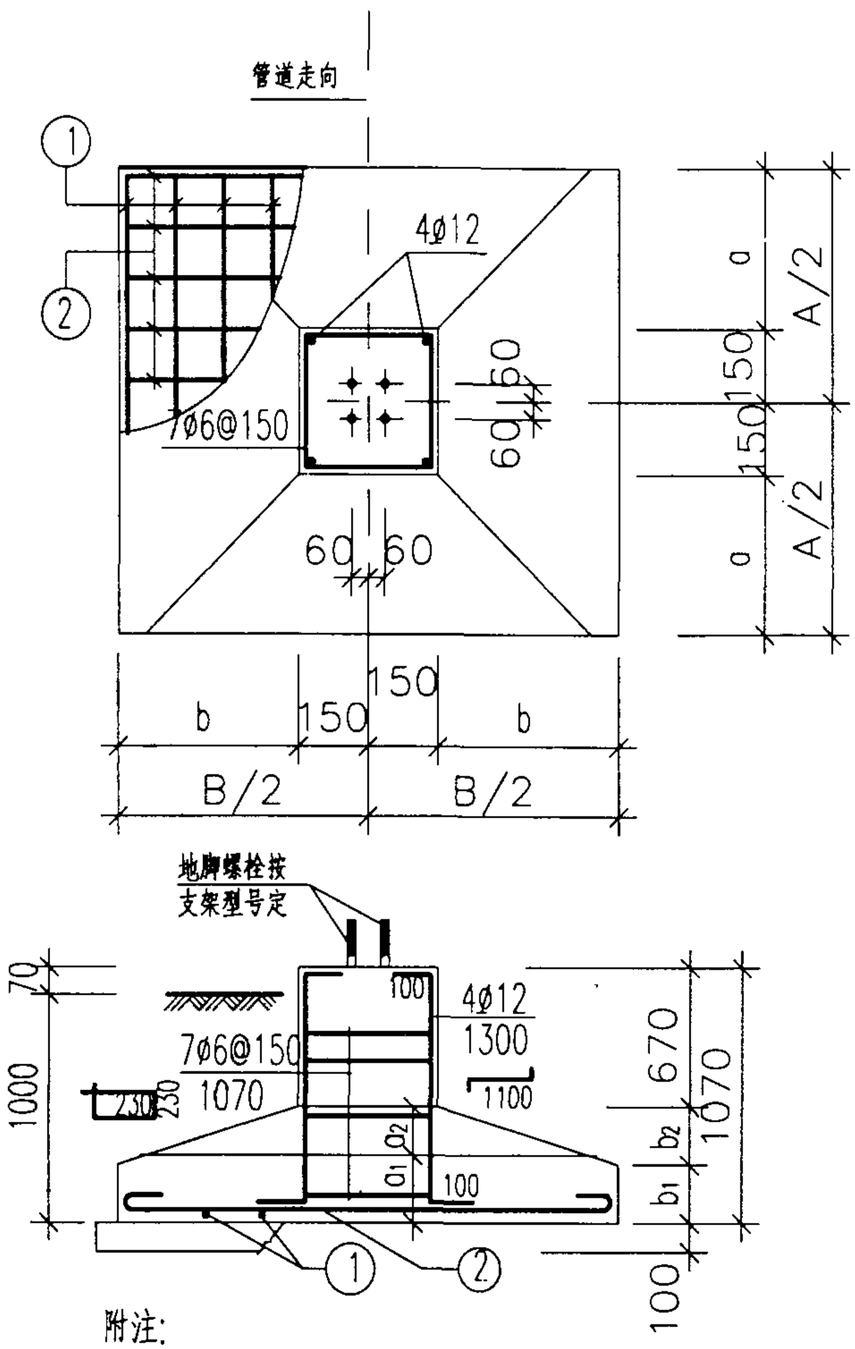

附注:

1.垫层用C10级混凝土,每边比基础大100 .

2.基础用C20级混凝土,钢筋保护层厚35 .

3.基础长向钢筋放下排.

GGJJ1—x详图及尺寸配筋表二	图集号	01R414
审核 [illegible] 校对 [illegible] 设计 郭嘉琴	页	107

尺寸配筋表

基础代号	尺寸							①		②	
	AxB	a	a_1	a_2	b	b_1	b_2	简图	直径数量	简图	直径数量
GGJJ 1-29	800x800	250	350	50	250	350	50	--	--	--	--
GGJJ 1-30	800x900	250	350	50	300	300	100	--	--	--	--
GGJJ 1-31	800x950	250	350	50	325	300	100	--	--	--	--
GGJJ 1-32	800x1250	250	350	50	475	250	150	730 L=830	7ø8 @200	1180 L=1280	5ø8 @200
GGJJ 1-33	850x600	275	350	50	150	350	50	--	--	--	--
GGJJ 1-34	850x700	275	350	50	200	350	50	--	--	--	--
GGJJ 1-35	850x750	275	350	50	225	350	50	--	--	--	--
GGJJ 1-36	850x850	275	350	50	275	350	50	--	--	--	--
GGJJ 1-37	850x900	275	350	50	300	300	100	--	--	--	--
GGJJ 1-38	850x950	275	350	50	325	300	100	--	--	--	--
GGJJ 1-39	850x1000	275	350	50	350	300	100	780 L=880	6ø8 @200	930 L=1030	5ø8 @200
GGJJ 1-40	850x1300	275	350	50	500	250	150	780 L=880	8ø8 @200	1230 L=1330	5ø8 @200
GGJJ 1-41	900x650	300	300	100	175	350	50	--	--	--	--
GGJJ 1-42	900x700	300	300	100	200	350	50	--	--	--	--

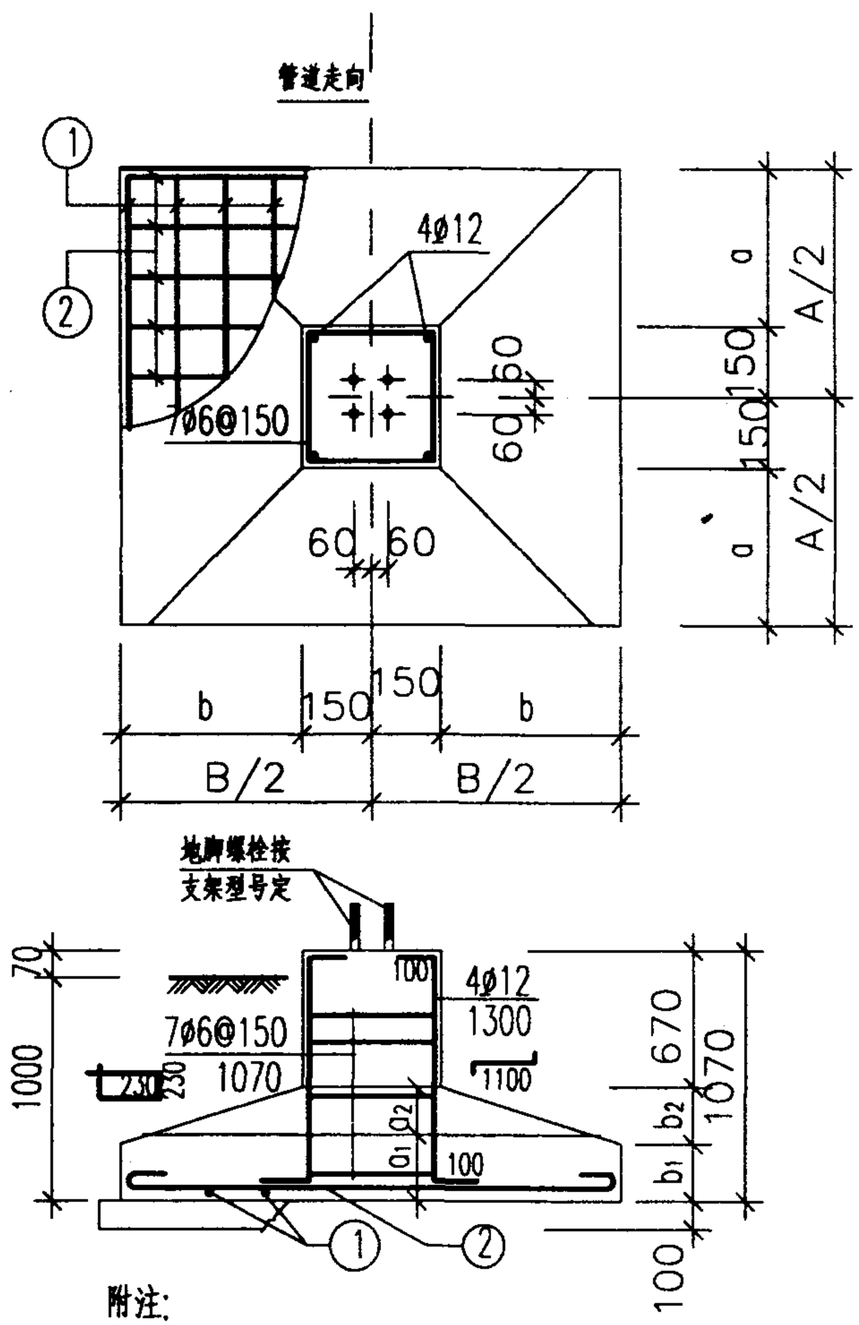

附注:

1.垫层用C10级混凝土,每边比基础大100 .

2.基础用C20级混凝土,钢筋保护层厚35 .

3.基础长向钢筋放下排.

GGJJ1—x详图及尺寸配筋表三	图集号	01R414
审核 校对 设计	页	108

尺寸配筋表

基础代号	尺寸							①		②	
	AxB	a	a_1	a_2	b	b_1	b_2	简图	直径数量	简图	直径数量
GGJJ 1-43	900x750	300	300	100	225	350	50	--	--	--	--
GGJJ 1-44	900x800	300	300	100	250	350	50	--	--	--	--
GGJJ 1-45	900x850	300	300	100	275	350	50	--	--	--	--
GGJJ 1-46	900x1000	300	300	100	350	300	100	830 L=930	6ø8 @200	930 L=1030	6ø8 @200
GGJJ 1-47	900x1050	300	300	100	375	300	100	830 L=930	6ø8 @200	980 L=1080	6ø8 @200
GGJJ 1-48	950x700	325	300	100	200	350	50	--	--	--	--
GGJJ 1-49	950x750	325	300	100	225	350	50	--	--	--	--
GGJJ 1-50	950x850	325	300	100	275	350	50	--	--	--	--
GGJJ 1-51	950x900	325	300	100	300	300	100	--	--	--	--
GGJJ 1-52	950x950	325	300	100	325	300	100	--	--	--	--
GGJJ 1-53	950x1100	325	300	100	400	300	100	880 L=980	7ø8 @200	1030 L=1130	6ø8 @200
GGJJ 1-54	1000x600	350	300	100	150	350	50	930 L=1030	4ø8 @200	530 L=630	6ø8 @200
GGJJ 1-55	1000x650	350	300	100	175	350	50	930 L=1030	4ø8 @200	580 L=680	6ø8 @200
GGJJ 1-56	1000x700	350	300	100	200	350	50	930 L=1030	5ø8 @200	630 L=730	6ø8 @200

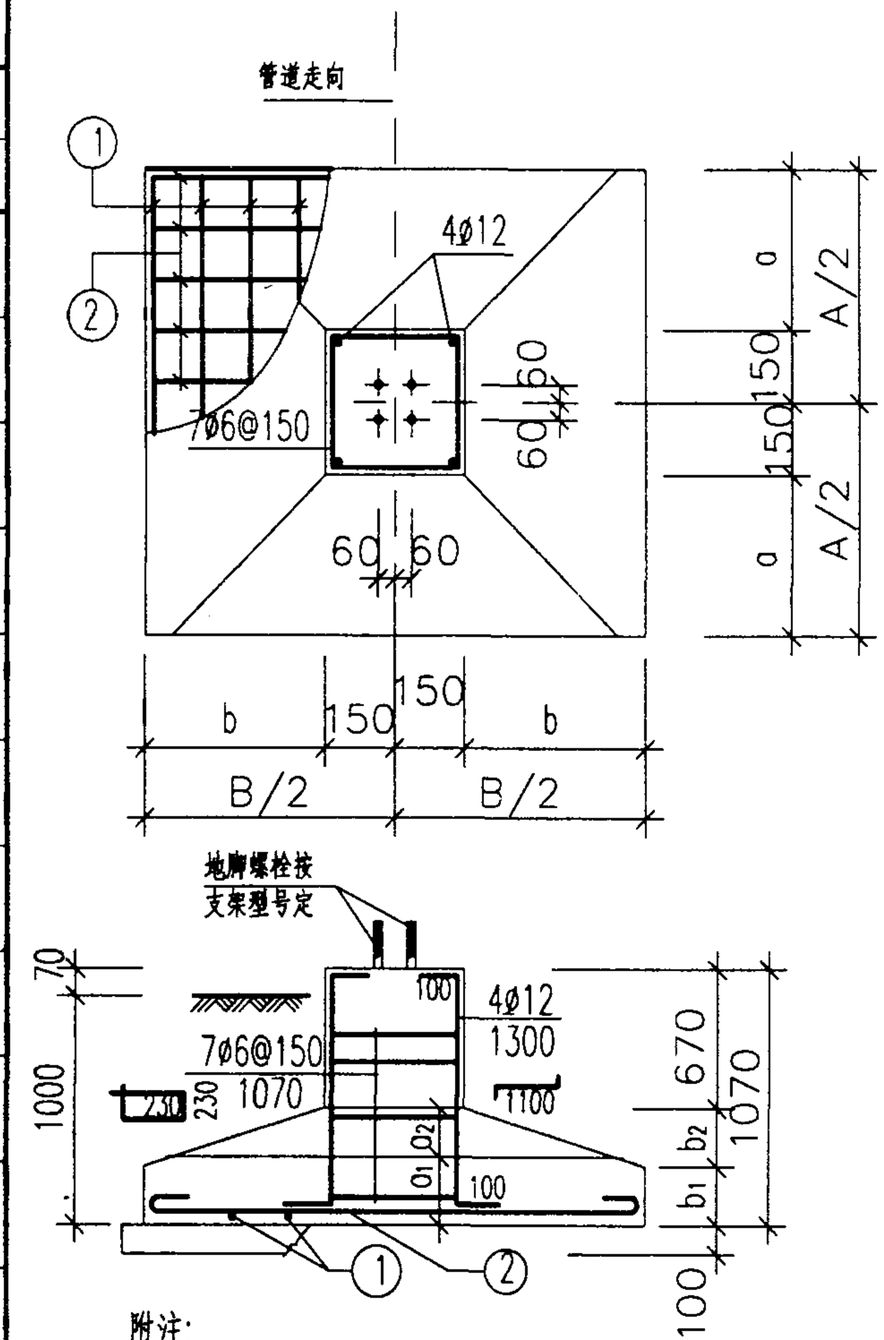

附注:

1.垫层用C10级混凝土,每边比基础大100 .

2.基础用C20级混凝土,钢筋保护层厚35 .

3.基础长向钢筋放下排.

GGJJ1-x详图及尺寸配筋表四	图集号	01R414
审核 [illegible] 校对 [illegible] 设计 [illegible]	页	109

尺寸配筋表

基础代号	尺寸							①		②	
	AxB	a	a_1	a_2	b	b_1	b_2	简图	直径数量	简图	直径数量
GGJJ 1-57	1000x750	350	300	100	225	350	50	930 L=1030	5ø8 @200	680 L=780	6ø8 @200
GGJJ 1-58	1000x800	350	300	100	250	350	50	930 L=1030	5ø8 @200	730 L=830	6ø8 @200
GGJJ 1-59	1000x850	350	300	100	275	350	50	930 L=1030	5ø8 @200	780 L=880	6ø8 @200
GGJJ 1-60	1000x900	350	300	100	300	300	100	930 L=1030	6ø8 @200	830 L=930	6ø8 @200
GGJJ 1-61	1000x950	350	300	100	325	300	100	930 L=1030	6ø8 @200	880 L=980	6ø8 @200
GGJJ 1-62	1050x700	375	300	100	200	350	50	980 L=1080	5ø8 @200	630 L=730	6ø8 @200
GGJJ 1-63	1050x800	375	300	100	250	350	50	980 L=1080	5ø8 @200	730 L=830	6ø8 @200
GGJJ 1-64	1050x1000	375	300	100	350	300	100	980 L=1080	6ø8 @200	930 L=1030	6ø8 @200
GGJJ 1-65	1100x700	400	300	100	200	350	50	1030 L=1130	5ø8 @200	630 L=730	7ø8 @200
GGJJ 1-66	1100x800	400	300	100	250	350	50	1030 L=1130	5ø8 @200	730 L=830	7ø8 @200
GGJJ 1-67	1100x850	400	300	100	275	350	50	1030 L=1130	5ø8 @200	780 L=880	7ø8 @200
GGJJ 1-68	1100x900	400	300	100	300	300	100	1030 L=1130	6ø8 @200	830 L=930	7ø8 @200
GGJJ 1-69	1150x700	425	300	100	200	350	50	1080 L=1180	5ø8 @200	630 L=730	7ø8 @200
GGJJ 1-70	1150x750	425	300	100	225	350	50	1080 L=1180	5ø8 @200	680 L=780	7ø8 @200

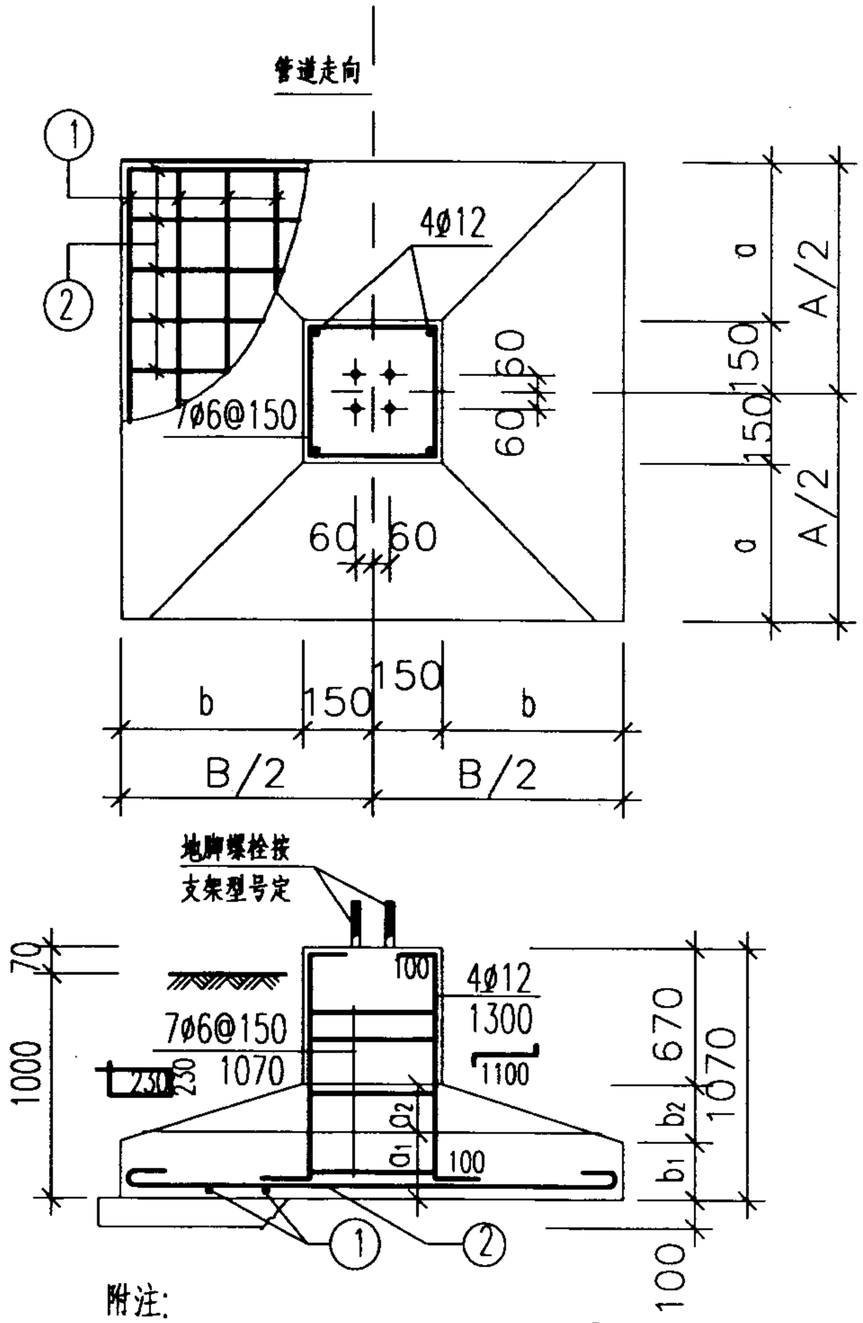

附注:

1.垫层用C10级混凝土,每边比基础大100 .

2.基础用C20级混凝土,钢筋保护层厚35 .

3.基础长向钢筋放下排.

GGJJ1-x详图及尺寸配筋表五	图集号	01R414
审核 [illegible] 校对 [illegible] 设计 [illegible]	页	110

尺寸配筋表

基础代号	尺寸							①		②	
	AxB	a	a_1	a_2	b	b_1	b_2	简图	直径数量	简图	直径数量
GGJJ 1-71	1150x900	425	300	100	300	300	100	1080 L=1180	6ø8 @200	830 L=930	7ø8 @200
GGJJ 1-72	1200x750	450	250	150	225	350	50	1130 L=1230	5ø8 @200	680 L=780	7ø8 @200
GGJJ 1-73	1200x850	450	250	150	275	350	50	1130 L=1230	5ø8 @200	780 L=880	7ø8 @200
GGJJ 1-74	1200x950	450	250	150	325	300	100	1130 L=1230	6ø8 @200	880 L=980	7ø8 @200
GGJJ 1-75	1250x800	475	250	150	250	350	50	1180 L=1280	5ø8 @200	730 L=830	7ø8 @200
GGJJ 1-76	1300x800	500	250	150	250	350	50	1230 L=1330	5ø8 @200	730 L=830	8ø8 @200
GGJJ 1-77	1300x1000	500	250	150	350	300	100	1230 L=1330	6ø8 @200	930 L=1030	8ø8 @200
GGJJ 1-78	1400x900	550	250	150	300	300	100	1330 L=1460	6ø10 @200	830 L=930	8ø8 @200

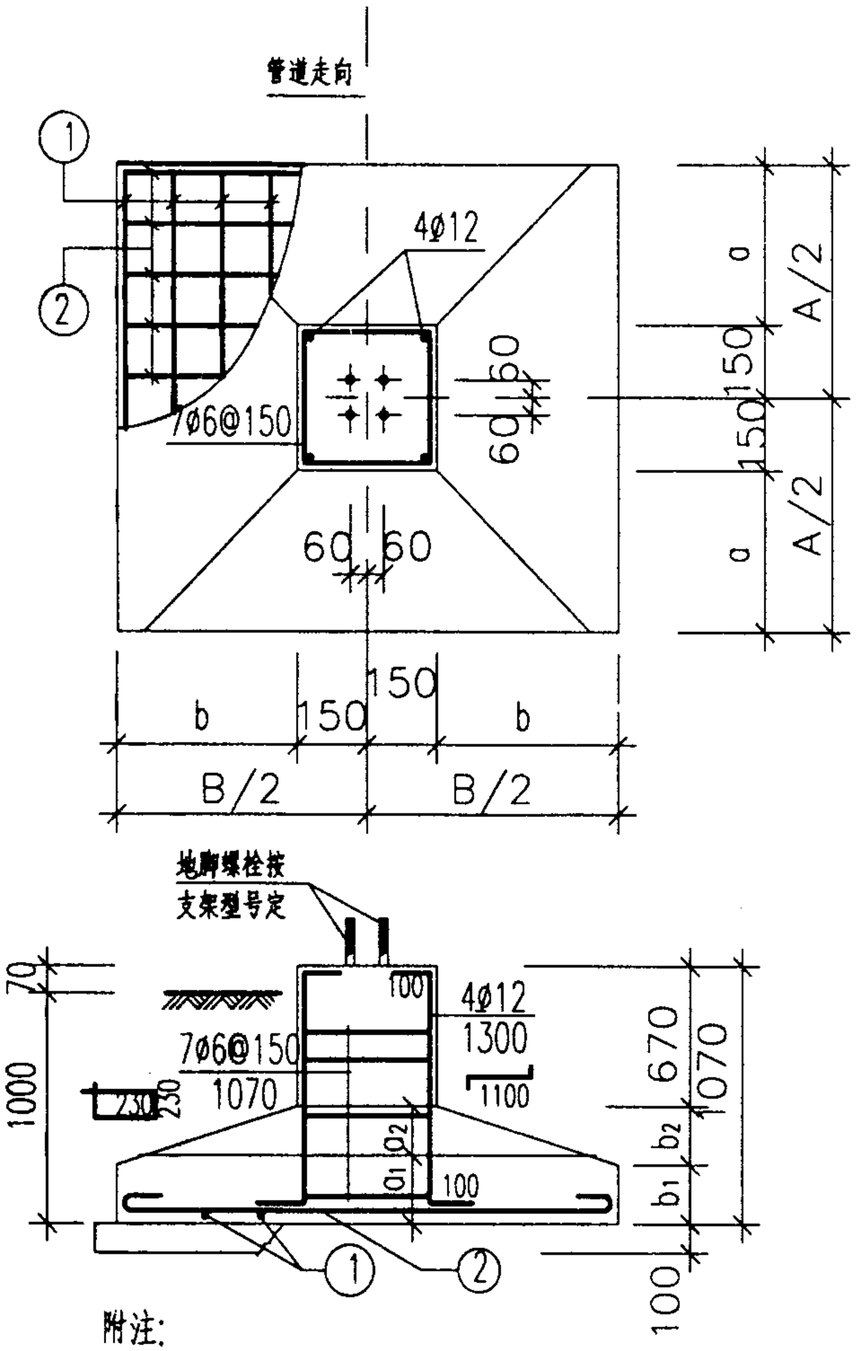

附注:

1.垫层用C10级混凝土,每边比基础大100 .

2.基础用C20级混凝土,钢筋保护层厚35 .

3.基础长向钢筋放下排.

GGJJ1-x详图及尺寸配筋表六	图集号	01R414
审核 [illegible] 校对 [illegible] 设计 郭惠琴	页	111

尺寸配筋表

基础代号	尺寸							①		②	
	AxB	a	a_1	a_2	b	b_1	b_2	简图	直径数量	简图	直径数量
GGJJ 2-1	800x1250	225	350	50	450	250	150	730 L=830	7ø8 @200	1180 L=1280	5ø8 @200
GGJJ 2-2	800x1300	225	350	50	475	250	150	730 L=830	8ø8 @200	1230 L=1330	5ø8 @200
GGJJ 2-3	850x850	250	350	50	250	350	50	--	--	--	--
GGJJ 2-4	850x900	250	350	50	275	350	50	--	--	--	--
GGJJ 2-5	850x950	250	350	50	300	300	100	--	--	--	--
GGJJ 2-6	850x1050	250	350	50	350	300	100	780 L=880	6ø8 @200	980 L=1080	5ø8 @200
GGJJ 2-7	850x1250	250	350	50	450	250	150	780 L=880	7ø8 @200	1180 L=1280	5ø8 @200
GGJJ 2-8	850x1300	250	350	50	475	250	150	780 L=880	8ø8 @200	1230 L=1330	5ø8 @200
GGJJ 2-9	850x1350	250	350	50	500	250	150	780 L=880	8ø8 @200	1280 L=1410	5ø10 @200
GGJJ 2-10	900x850	275	350	50	250	350	50	--	--	--	--
GGJJ 2-11	900x1000	275	350	50	325	300	100	830 L=930	6ø8 @200	930 L=1030	6ø8 @200
GGJJ 2-12	900x1050	275	350	50	350	300	100	830 L=930	6ø8 @200	980 L=1080	6ø8 @200
GGJJ 2-13	900x1400	275	350	50	525	250	150	830 L=930	8ø8 @200	1330 L=1460	6ø10 @200
GGJJ 2-14	950x850	300	300	100	250	350	50	--	--	--	--

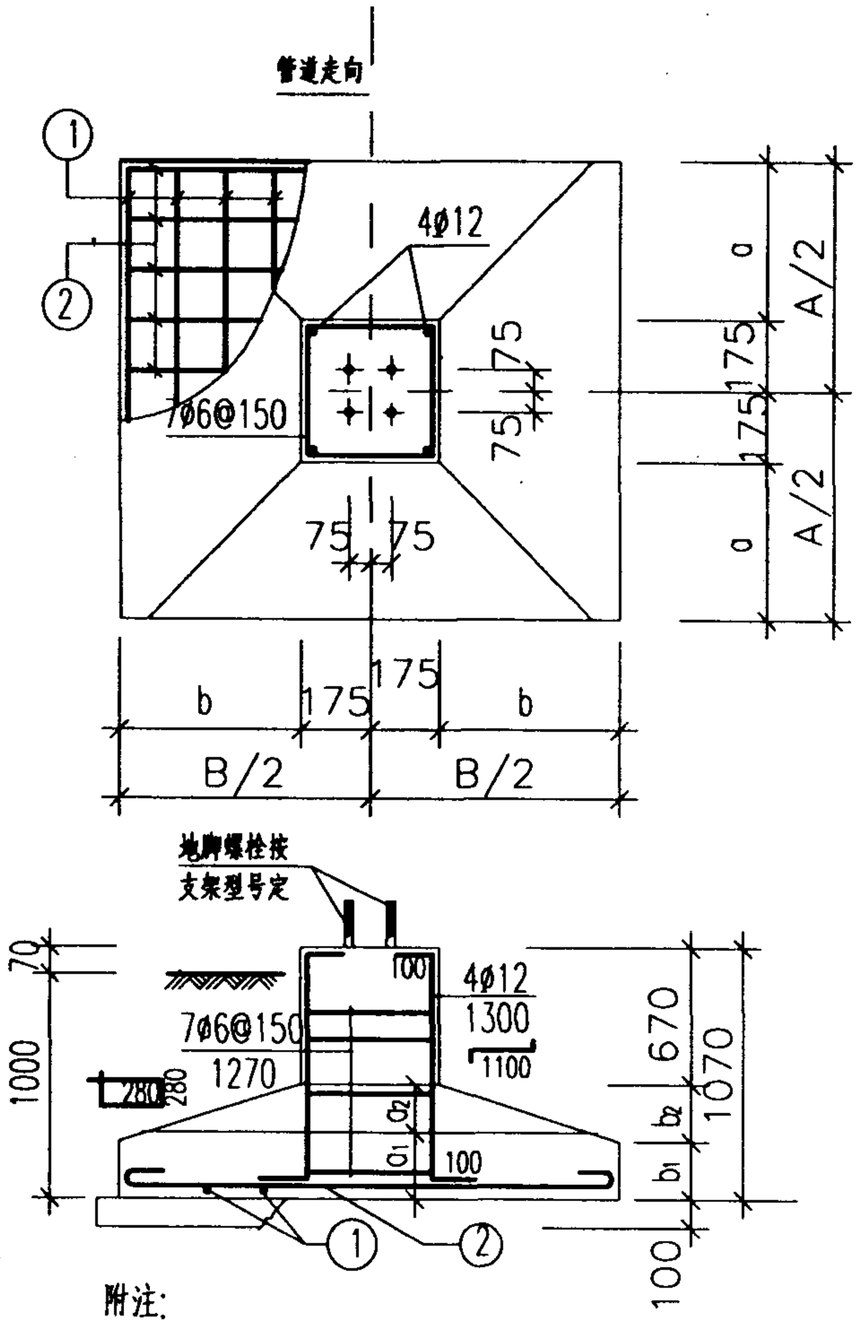

附注:

1.垫层用C10级混凝土,每边比基础大100 .

2.基础用C20级混凝土,钢筋保护层厚35 .

3.基础长向钢筋放下排.

GGJJ2-x详图及尺寸配筋表一	图集号	01R414
审核 [illegible] 校对 [illegible] 设计 [illegible]	页	112

尺寸配筋表

基础代号	尺寸							①		②	
	AxB	a	a_1	a_2	b	b_1	b_2	简图	直径数量	简图	直径数量
GGJJ 2-15	950x900	300	300	100	275	350	50				
GGJJ 2-16	950x1050	300	300	100	350	300	100	880 L=980	6ø8 @200	980 L=1080	6ø8 @200
GGJJ 2-17	950x1100	300	300	100	375	300	100	880 L=980	7ø8 @200	1030 L=1130	6ø8 @200
GGJJ 2-18	950x1450	300	300	100	550	250	150	880 L=980	8ø8 @200	1380 L=1510	6ø10 @200
GGJJ 2-19	950x1500	300	300	100	575	250	150	880 L=980	9ø8 @200	1430 L=1560	6ø10 @200
GGJJ 2-20	1000x850	325	300	100	250	350	50	930 L=1030	5ø8 @200	780 L=880	6ø8 @200
GGJJ 2-21	1000x950	325	300	100	300	300	100	930 L=1030	6ø8 @200	880 L=980	6ø8 @200
GGJJ 2-22	1000x1150	325	300	100	400	300	100	930 L=1030	7ø8 @200	1080 L=1180	6ø8 @200
GGJJ 2-23	1000x1600	325	300	100	625	250	150	930 L=1030	9ø8 @200	1530 L=1660	8ø10 @150
GGJJ 2-24	1050x850	350	300	100	250	350	50	980 L=1080	5ø8 @200	780 L=880	6ø8 @200
GGJJ 2-25	1050x950	350	300	100	300	300	100	980 L=1080	6ø8 @200	880 L=980	6ø8 @200
GGJJ 2-26	1100x850	375	300	100	250	350	50	1030 L=1130	5ø8 @200	780 L=880	7ø8 @200
GGJJ 2-27	1100x900	375	300	100	275	350	50	1030 L=1130	6ø8 @200	830 L=930	7ø8 @200
GGJJ 2-28	1100x1000	375	300	100	325	300	100	1030 L=1130	6ø8 @200	930 L=1030	7ø8 @200

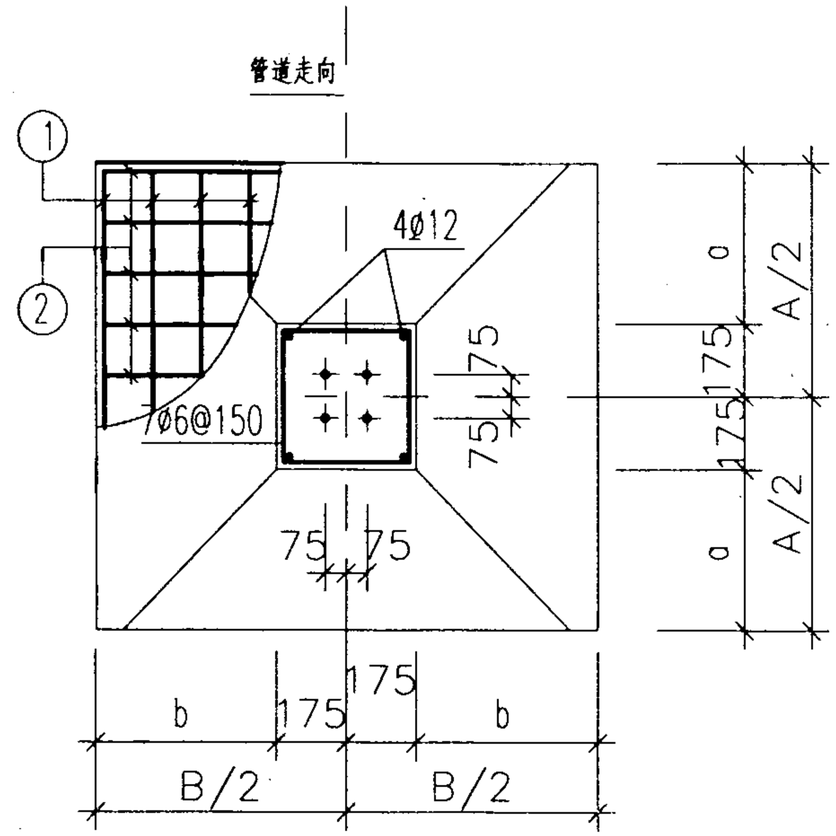

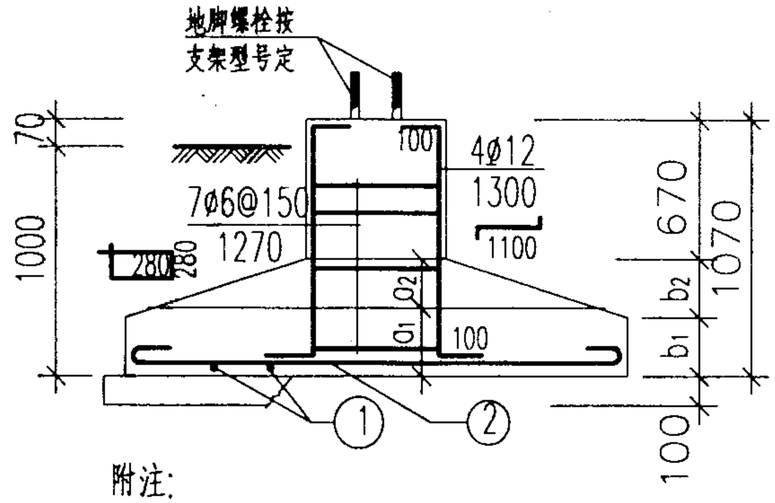

附注:

1.垫层用C10级混凝土,每边比基础大100 .

2.基础用C20级混凝土,钢筋保护层厚35 .

3.基础长向钢筋放下排.

GGJJ2-x详图及尺寸配筋表二	图集号	01R414
审核 [illegible] 校对 [illegible] 设计 [illegible]	页	113

尺寸配筋表

基础代号	尺寸							①		②	
	AxB	a	a_1	a_2	b	b_1	b_2	简图	直径数量	简图	直径数量
GGJJ 2-29	1100x1100	375	300	100	375	300	100	1030 L=1130	7ø8 @200	1030 L=1130	7ø8 @200
GGJJ 2-30	1150x850	400	300	100	250	350	50	1080 L=1180	5ø8 @200	780 L=880	7ø8 @200
GGJJ 2-31	1150x950	400	300	100	300	300	100	1080 L=1180	6ø8 @200	880 L=980	7ø8 @200
GGJJ 2-32	1200x750	425	300	100	200	350	50	1130 L=1230	5ø8 @200	680 L=780	7ø8 @200
GGJJ 2-33	1200x900	425	300	100	275	350	50	1130 L=1230	6ø8 @200	830 L=930	7ø8 @200
GGJJ 2-34	1200x950	425	300	100	300	300	100	1130 L=1230	6ø8 @200	880 L=980	7ø8 @200
GGJJ 2-35	1200x1100	425	300	100	375	300	100	1130 L=1230	7ø8 @200	1030 L=1130	7ø8 @200
GGJJ 2-36	1250x800	450	250	150	225	350	50	1180 L=1280	5ø8 @200	730 L=830	7ø8 @200
GGJJ 2-37	1250x850	450	250	150	250	350	50	1180 L=1280	5ø8 @200	780 L=880	7ø8 @200
GGJJ 2-38	1250x900	450	250	150	275	350	50	1180 L=1280	6ø8 @200	830 L=930	7ø8 @200
GGJJ 2-39	1250x950	450	250	150	300	300	100	1180 L=1280	6ø8 @200	880 L=980	7ø8 @200
GGJJ 2-40	1250x1000	450	250	150	325	300	100	1180 L=1280	6ø8 @200	930 L=1030	7ø8 @200
GGJJ 2-41	1250x1250	450	250	150	450	250	150	1180 L=1280	7ø8 @200	1180 L=1280	7ø8 @200
GGJJ 2-42	1300x800	475	250	150	225	350	50	1230 L=1330	5ø8 @200	730 L=830	8ø8 @200

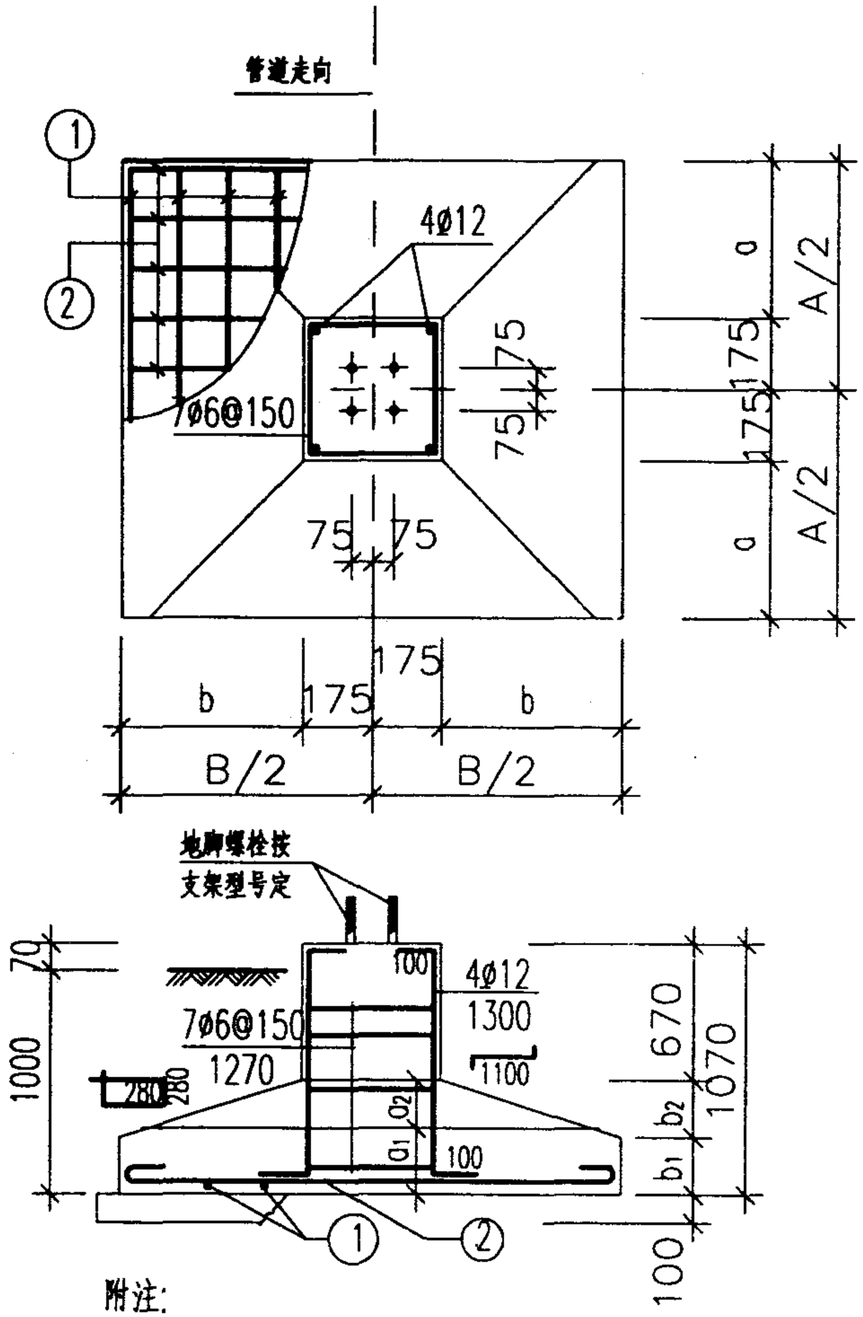

附注:

1.垫层用C10级混凝土,每边比基础大100 .

2.基础用C20级混凝土,钢筋保护层厚35 .

3.基础长向钢筋放下排.

GGJJ2-x详图及尺寸配筋表三	图集号	01R414
审核 [illegible] 校对 [illegible] 设计 [illegible]	页	114

尺寸配筋表

基础代号	尺寸							①		②	
	AxB	a	a_1	a_2	b	b_1	b_2	简图	直径数量	简图	直径数量
GGJJ 2-43	1300x850	475	250	150	250	350	50	1230 L=1330	5ø8 @200	780 L=880	8ø8 @200
GGJJ 2-44	1300x950	475	250	150	300	300	100	1230 L=1330	6ø8 @200	880 L=980	8ø8 @200
GGJJ 2-45	1300x1000	475	250	150	325	300	100	1230 L=1330	6ø8 @200	930 L=1030	8ø8 @200
GGJJ 2-46	1300x1050	475	250	150	350	300	100	1230 L=1330	6ø8 @200	980 L=1080	8ø8 @200
GGJJ 2-47	1350x850	500	250	150	250	350	50	1280 L=1410	5ø10 @200	780 L=880	8ø8 @200
GGJJ 2-48	1350x900	500	250	150	275	350	50	1280 L=1410	6ø10 @200	830 L=930	8ø8 @200
GGJJ 2-49	1350x1000	500	250	150	325	300	100	1280 L=1410	6ø10 @200	930 L=1030	8ø8 @200
GGJJ 2-50	1350x1050	500	250	150	350	300	100	1280 L=1410	6ø10 @200	980 L=1080	8ø8 @200
GGJJ 2-51	1400x850	525	250	150	250	350	50	1330 L=1460	5ø10 @200	780 L=880	8ø8 @200
GGJJ 2-52	1400x900	525	250	150	275	350	50	1330 L=1460	6ø10 @200	830 L=930	8ø8 @200
GGJJ 2-53	1400x950	525	250	150	300	300	100	1330 L=1460	6ø10 @200	880 L=980	8ø8 @200
GGJJ 2-54	1450x900	550	250	150	275	350	50	1380 L=1510	6ø10 @200	830 L=930	8ø8 @200
GGJJ 2-55	1450x950	550	250	150	300	300	100	1380 L=1510	6ø10 @200	880 L=980	8ø8 @200
GGJJ 2-56	1450x1050	550	250	150	350	300	100	1380 L=1510	6ø10 @200	980 L=1080	8ø8 @200

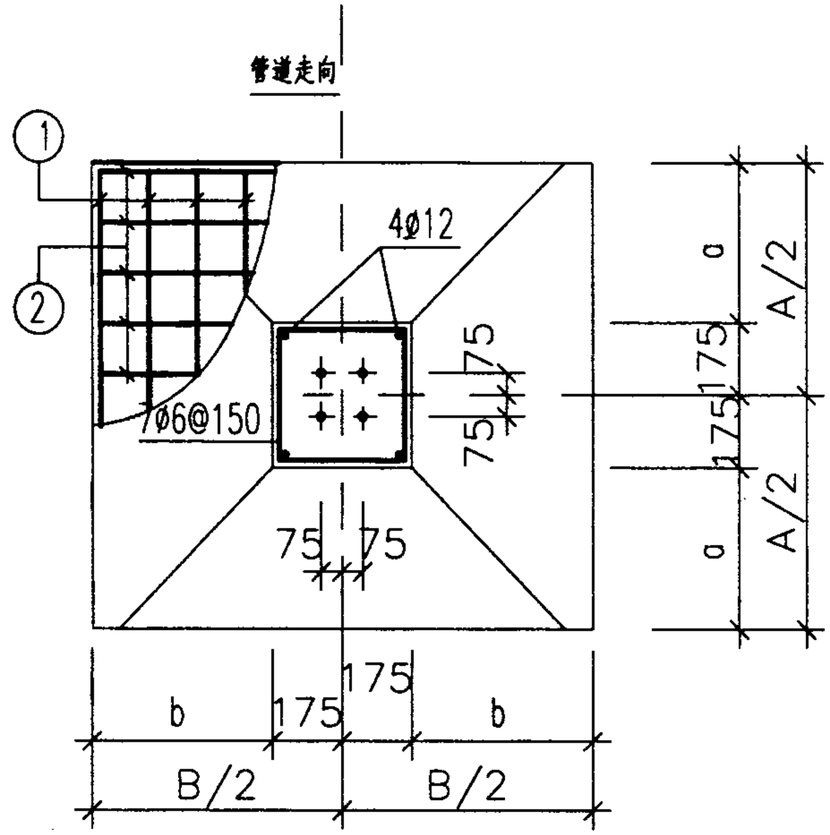

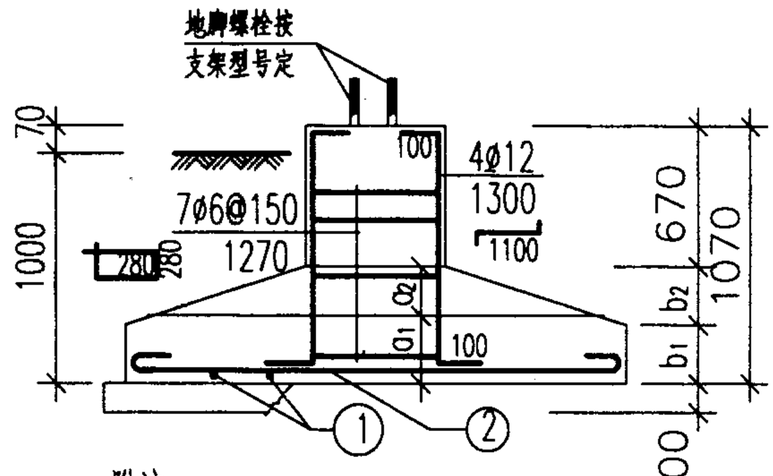

附注:

1.垫层用C10级混凝土,每边比基础大100 .

2.基础用C20级混凝土,钢筋保护层厚35 .

3.基础长向钢筋放下排.

GGJJ2-x详图及尺寸配筋表四	图集号	01R414
审核 [illegible] 校对 [illegible] 设计 郭惠琴	页	115

尺寸配筋表

基础代号	尺寸							①		②	
	AxB	a	a_1	a_2	b	b_1	b_2	简图	直径数量	简图	直径数量
GGJJ 2-57	1450x1100	550	250	150	375	350	50	1380 L=1510	7ø10 @200	1030 L=1130	8ø8 @200
GGJJ 2-58	1500x950	575	250	150	300	300	100	1430 L=1560	6ø10 @200	880 L=980	9ø8 @200
GGJJ 2-59	1550x950	600	250	150	300	300	100	1480 L=1610	7ø10 @150	880 L=980	9ø8 @200
GGJJ 2-60	1550x1000	600	250	150	325	300	100	1480 L=1610	8ø10 @150	930 L=1030	9ø8 @200
GGJJ 2-61	1550x1100	600	250	150	375	300	100	1480 L=1610	8ø10 @150	1030 L=1130	9ø8 @200
GGJJ 2-62	1600x1000	625	250	150	325	300	100	1530 L=1660	8ø10 @150	930 L=1030	9ø8 @200
GGJJ 2-63	1700x1100	675	250	150	375	300	100	1630 L=1760	8ø10 @150	1030 L=1130	10ø8 @200
GGJJ 2-64	1800x1100	725	250	150	375	300	100	1730 L=1860	8ø10 @150	1030 L=1130	10ø8 @200

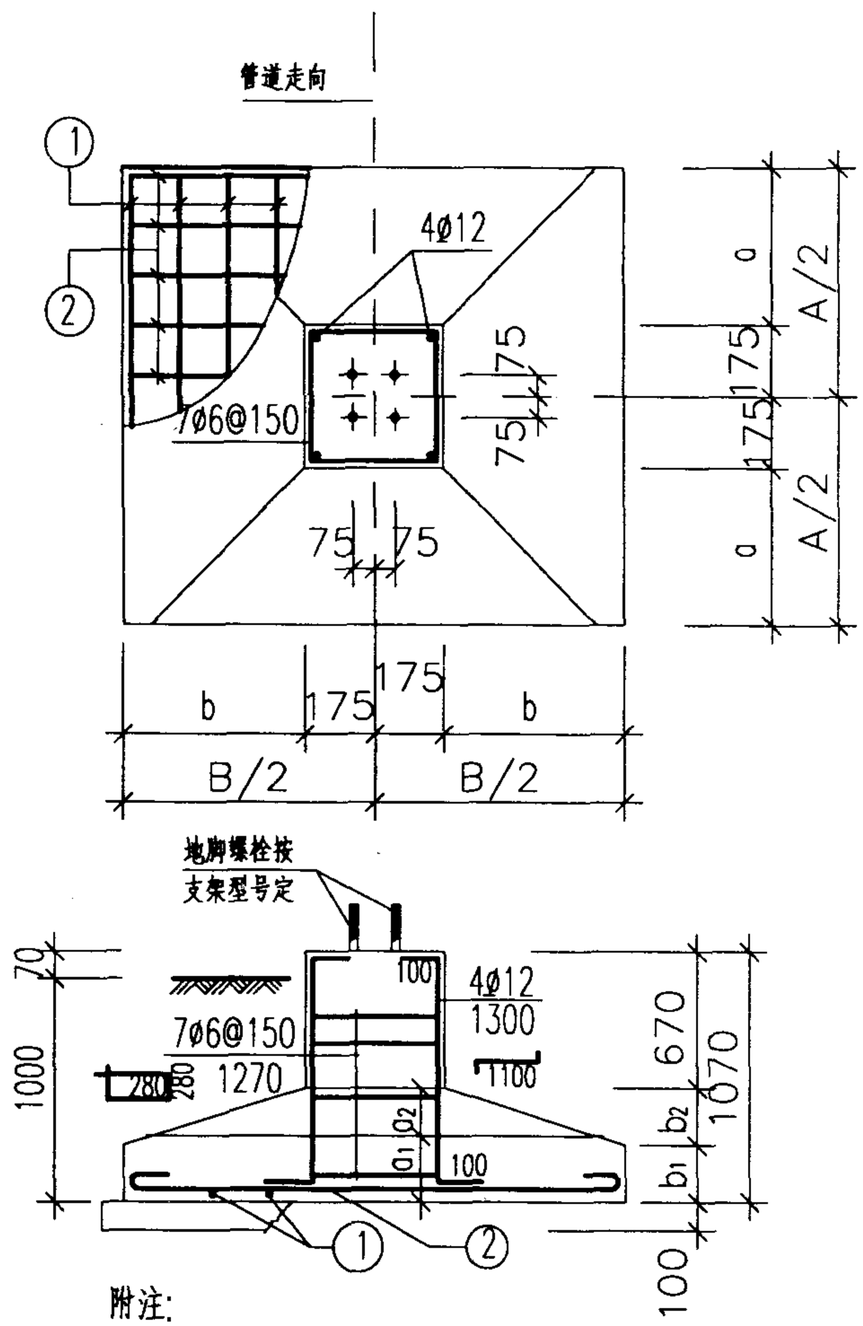

附注:

1.垫层用C10级混凝土,每边比基础大100 .

2.基础用C20级混凝土,钢筋保护层厚35 .

3.基础长向钢筋放下排.

GGJJ2-x详图及尺寸配筋表五	图集号	01R414
审核 校对 设计	页	116

尺寸配筋表

基础代号	尺寸							①		②	
	AxB	a	a_1	a_2	b	b_1	b_2	简图	直径数量	简图	直径数量
GGJJ 3-1	1150x1150	375	300	100	375	300	100	1080 L=1180	7ø8 @200	1080 L=1180	7ø8 @200
GGJJ 3-2	1250x1150	425	300	100	375	300	100	1180 L=1280	7ø8 @200	1080 L=1180	7ø8 @200
GGJJ 3-3	1300x1200	450	250	150	400	300	100	1230 L=1330	7ø8 @200	1130 L=1230	8ø8 @200
GGJJ 3-4	1300x1300	450	250	150	450	250	150	1230 L=1330	8ø8 @200	1230 L=1330	8ø8 @200
GGJJ 3-5	1400x850	500	250	150	225	350	50	1330 L=1460	5ø10 @200	780 L=880	8ø8 @200
GGJJ 3-6	1400x900	500	250	150	250	350	50	1330 L=1460	6ø10 @200	830 L=930	8ø8 @200
GGJJ 3-7	1400x1000	500	250	150	300	300	100	1330 L=1460	6ø10 @200	930 L=1030	8ø8 @200
GGJJ 3-8	1400x1300	500	250	150	450	250	150	1330 L=1460	8ø10 @200	1230 L=1330	8ø8 @200
GGJJ 3-9	1450x900	525	250	150	250	350	50	1380 L=1510	6ø10 @200	830 L=930	8ø8 @200
GGJJ 3-10	1450x950	525	250	150	275	300	100	1380 L=1510	6ø10 @200	880 L=980	8ø8 @200
GGJJ 3-11	1450x1350	525	250	150	475	250	150	1380 L=1510	8ø10 @200	1280 L=1410	8ø10 @200
GGJJ 3-12	1500x950	550	250	150	275	350	50	1430 L=1560	6ø10 @200	880 L=980	9ø8 @200
GGJJ 3-13	1550x950	575	250	150	275	350	50	1480 L=1610	7ø10 @150	880 L=980	9ø8 @200
GGJJ 3-14	1550x1000	575	250	150	300	300	100	1480 L=1610	8ø10 @150	930 L=1030	9ø8 @200

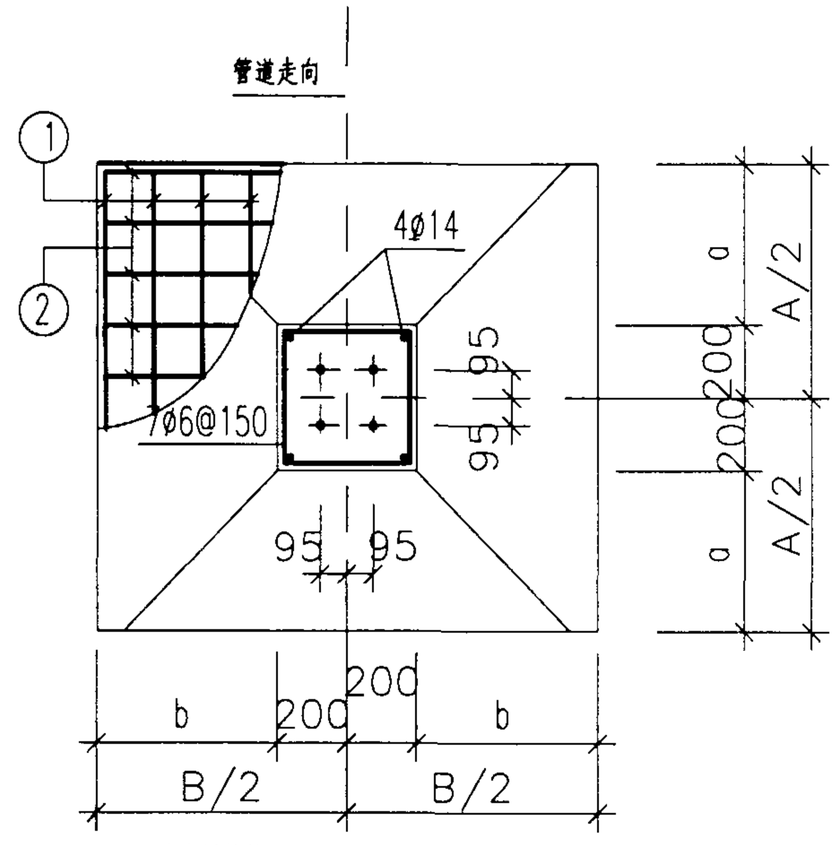

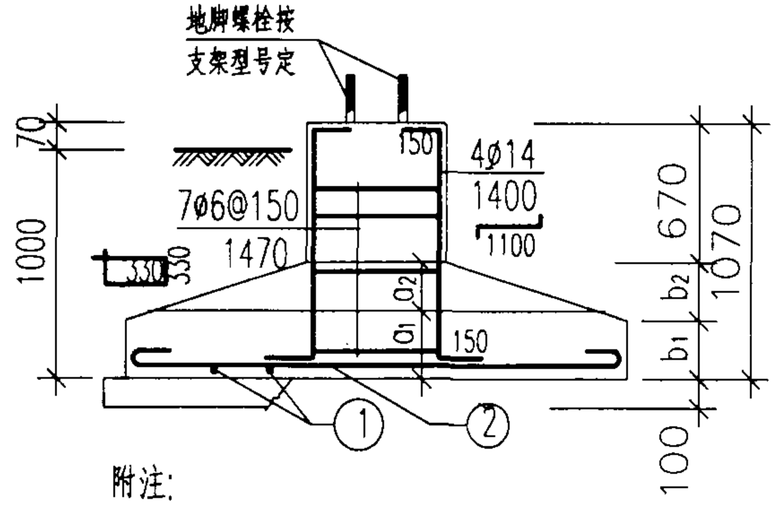

附注:

1.垫层用C10级混凝土,每边比基础大100 .

2.基础用C20级混凝土,钢筋保护层厚35 .

3.基础长向钢筋放下排.

GGJJ3-x详图及尺寸配筋表一	图集号	01R414
审核 [illegible] 校对 [illegible] 设计 [illegible]	页	117

尺寸配筋表

基础代号	尺寸							①		②	
	AxB	a	a_1	a_2	b	b_1	b_2	简图	直径数量	简图	直径数量
GGJJ 3-15	1600x1000	600	250	150	300	300	100	1530 L=1660	8ø10 @150	930 L=1030	9ø8 @200
GGJJ 3-16	1600x1050	600	250	150	325	300	100	1530 L=1660	8ø10 @150	980 L=1080	9ø8 @200
GGJJ 3-17	1650x1000	625	250	150	300	300	100	1580 L=1710	8ø10 @150	930 L=1030	9ø8 @200
GGJJ 3-18	1650x1050	625	250	150	325	300	100	1580 L=1710	8ø10 @150	980 L=1080	9ø8 @200
GGJJ 3-19	1700x1050	650	250	150	325	300	100	1630 L=1760	8ø10 @150	980 L=1080	10ø8 @200
GGJJ 3-20	1700x1100	650	250	150	350	300	100	1630 L=1760	8ø10 @150	1030 L=1130	10ø8 @200
GGJJ 3-21	1800x1100	700	250	150	350	300	100	1730 L=1860	8ø10 @150	1030 L=1130	10ø8 @200
GGJJ 3-22	1900x1200	750	250	150	400	300	100	1830 L=1830	7ø12 @200	1130 L=1230	11ø8 @200

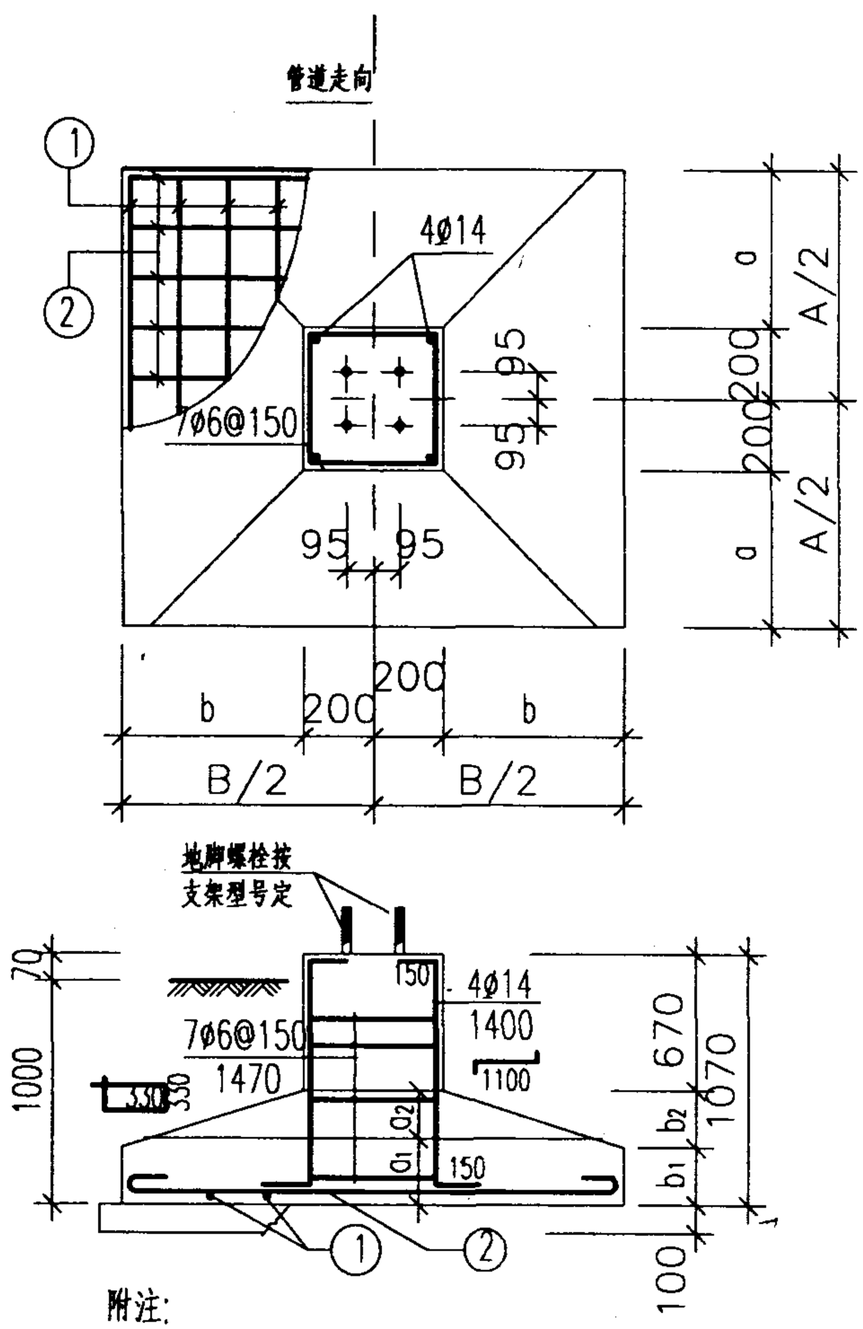

附注:

1.垫层用C10级混凝土,每边比基础大100 .

2.基础用C20级混凝土,钢筋保护层厚35 .

3.基础长向钢筋放下排.

GGJJ3-x详图及尺寸配筋表二	图集号	01R414
审核 校对 设计	页	118

尺寸配筋表

基础代号	尺寸							①		②	
	AxB	a	a_1	a_2	b	b_1	b_2	简图	直径数量	简图	直径数量
GGJJ 4-1	1600x1050	575	250	150	300	300	100	1530 L=1660	8ø10 @150	980 L=1080	9ø8 @200
GGJJ 4-2	1650x1050	600	250	150	300	300	100	1580 L=1710	8ø10 @150	980 L=1080	9ø8 @200
GGJJ 4-3	1700x1050	625	250	150	300	300	100	1630 L=1760	8ø10 @150	980 L=1080	10ø8 @200
GGJJ 4-4	1700x1100	625	250	150	325	300	100	1630 L=1760	8ø10 @150	1030 L=1130	10ø8 @200
GGJJ 4-5	1750x1100	650	250	150	325	300	100	1680 L=1810	8ø10 @150	1030 L=1130	10ø8 @200
GGJJ 4-6	1800x1100	675	250	150	325	300	100	1730 L=1860	8ø10 @150	1030 L=1130	10ø8 @200
GGJJ 4-7	1800x1150	675	250	150	350	300	100	1730 L=1860	9ø10 @150	1080 L=1180	10ø8 @200
GGJJ 4-8	1850x1150	700	250	150	350	300	100	1780 L=1780	7ø12 @200	1080 L=1180	10ø8 @200
GGJJ 4-9	1850x1200	700	250	150	375	300	100	1780 L=1780	7ø12 @200	1130 L=1230	10ø8 @200
GGJJ 4-10	1900x1200	725	250	150	375	300	100	1830 L=1830	7ø12 @200	1130 L=1230	11ø8 @200
GGJJ 4-11	1950x1200	750	250	150	375	300	100	1880 L=1880	7ø12 @200	1130 L=1230	11ø8 @200
GGJJ 4-12	1950x1250	750	250	150	400	300	100	1880 L=1880	7ø12 @200	1180 L=1280	11ø8 @200
GGJJ 4-13	2000x1250	775	250	150	400	300	100	1930 L=1930	7ø12 @200	1180 L=1280	11ø8 @200
GGJJ 4-14	2000x1300	775	250	150	425	300	100	1930 L=1930	8ø12 @200	1230 L=1330	11ø8 @200

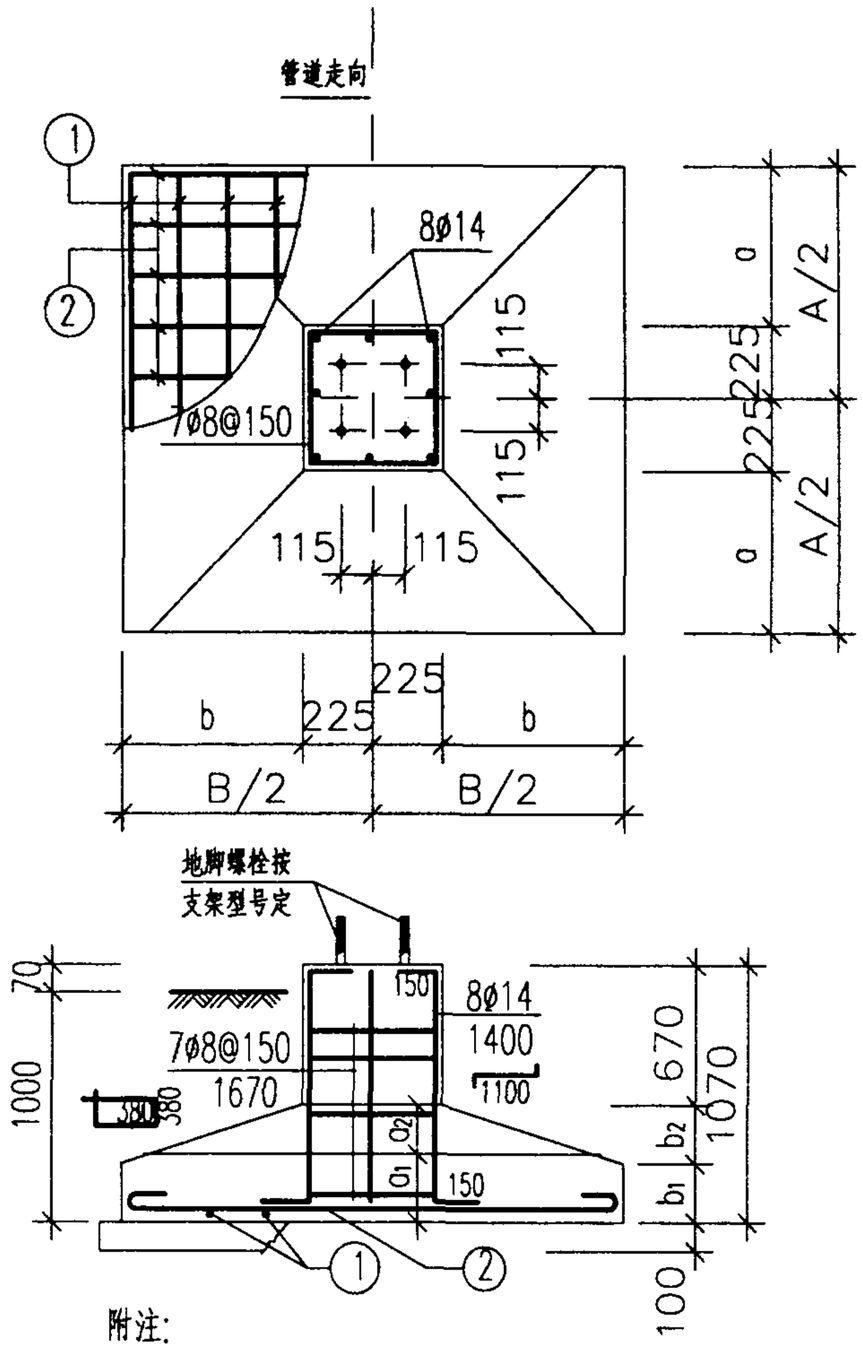

附注:

1.垫层用C10级混凝土,每边比基础大100 .

2.基础用C20级混凝土,钢筋保护层厚35 .

3.基础长向钢筋放下排.

GGJJ4－x详图及尺寸配筋表一	图集号	01R414
审核 校对 设计	页	119

尺寸配筋表

基础代号	尺寸							①		②	
	AxB	a	a_1	a_2	b	b_1	b_2	简图	直径数量	简图	直径数量
GGJJ 4-15	2050x1250	800	250	150	400	300	100	1980 / L=1980	7ø12 @200	1180 L=1280	11ø8 @200
GGJJ 4-16	2050x1300	800	250	150	425	300	100	1980 / L=1980	8ø12 @200	1230 L=1330	11ø8 @200
GGJJ 4-17	2100x1300	825	250	150	425	300	100	2030 / L=2030	8ø12 @200	1230 L=1330	12ø8 @200
GGJJ 4-18	2100x1350	825	250	150	450	250	150	2030 / L=2030	8ø12 @200	1280 L=1410	12ø10 @200
GGJJ 4-19	2150x1350	850	250	150	450	250	150	2080 / L=2080	8ø12 @200	1280 L=1410	12ø10 @200
GGJJ 4-20	2200x1350	875	250	150	450	250	150	2130 / L=2130	8ø12 @200	1280 L=1410	12ø10 @200
GGJJ 4-21	2200x1400	875	250	150	475	250	150	2130 / L=2130	8ø12 @200	1330 L=1460	12ø10 @200
GGJJ 4-22	2300x1500	925	250	150	525	250	150	2230 / L=2230	9ø14 @200	1430 L=1560	13ø10 @200
GGJJ 4-23	2400x1500	975	250	150	525	250	150	2330 / L=2330	9ø14 @200	1430 L=1560	13ø10 @200
GGJJ 4-24	2500x1600	1025	250	150	575	250	150	2430 / L=2430	9ø14 @200	1530 L=1660	18ø10 @150

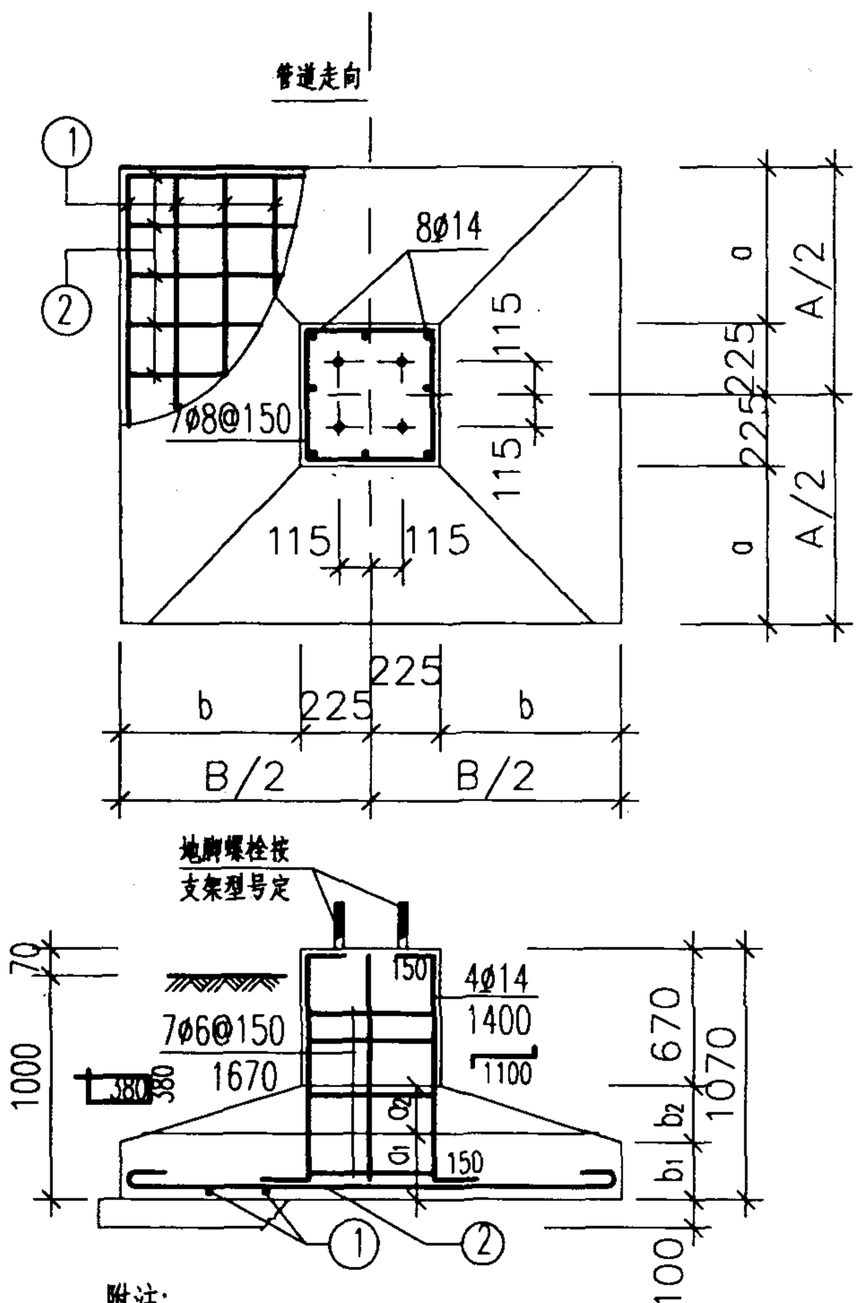

附注:

1.垫层用C10级混凝土,每边比基础大100 .

2.基础用C20级混凝土,钢筋保护层厚35 .

3.基础长向钢筋放下排.

GGJJ4－x详图及尺寸配筋表二	图集号	01R414
审核 校对 设计	页	120

尺寸配筋表

基础代号	尺寸							①		②	
	AxB	a	a_1	a_2	b	b_1	b_2	简图	直径数量	简图	直径数量
GGJJ 5-1	1950x1250	700	250	150	375	300	100	1880 / L=1880	7ø12 @200	1180 / L=1280	11ø8 ø200
GGJJ 5-2	2000x1250	725	250	150	375	300	100	1930 / L=1930	7ø12 @200	1180 / L=1280	11ø8 @200
GGJJ 5-3	2100x1300	775	250	150	400	300	100	2030 / L=2030	8ø12 @200	1230 / L=1330	12ø8 @200
GGJJ 5-4	2100x1350	775	250	150	425	300	100	2030 / L=2030	8ø12 @200	1280 / L=1410	12ø10 @200
GGJJ 5-5	2150x1350	800	250	150	425	300	100	2080 / L=2080	8ø12 @200	1280 / L=1410	12ø10 @200
GGJJ 5-6	2200x1350	825	250	150	425	300	100	2130 / L=2130	8ø12 @200	1280 / L=1410	12ø10 @200
GGJJ 5-7	2200x1400	825	250	150	450	250	150	2130 / L=2130	8ø12 @200	1330 / L=1460	12ø10 @200
GGJJ 5-8	2250x1400	850	250	150	450	250	150	2180 / L=2180	8ø14 @200	1330 / L=1460	12ø10 @200
GGJJ 5-9	2250x1450	850	250	150	475	250	150	2180 / L=2180	8ø14 @200	1380 / L=1510	12ø10 @200
GGJJ 5-10	2300x1450	875	250	150	475	250	150	2230 / L=2230	8ø14 @200	1380 / L=1510	13ø10 @200
GGJJ 5-11	2350x1450	900	250	150	475	250	150	2280 / L=2280	8ø14 @200	1380 / L=1510	13ø10 @200
GGJJ 5-12	2350x1500	900	250	150	500	250	150	2280 / L=2280	9ø14 @200	1430 / L=1560	13ø10 @200
GGJJ 5-13	2400x1500	925	250	150	500	250	150	2330 / L=2330	9ø14 @200	1430 / L=1560	13ø10 @200
GGJJ 5-14	2400x1550	925	250	150	525	250	150	2330 / L=2330	9ø14 @200	1480 / L=1610	17ø10 @150

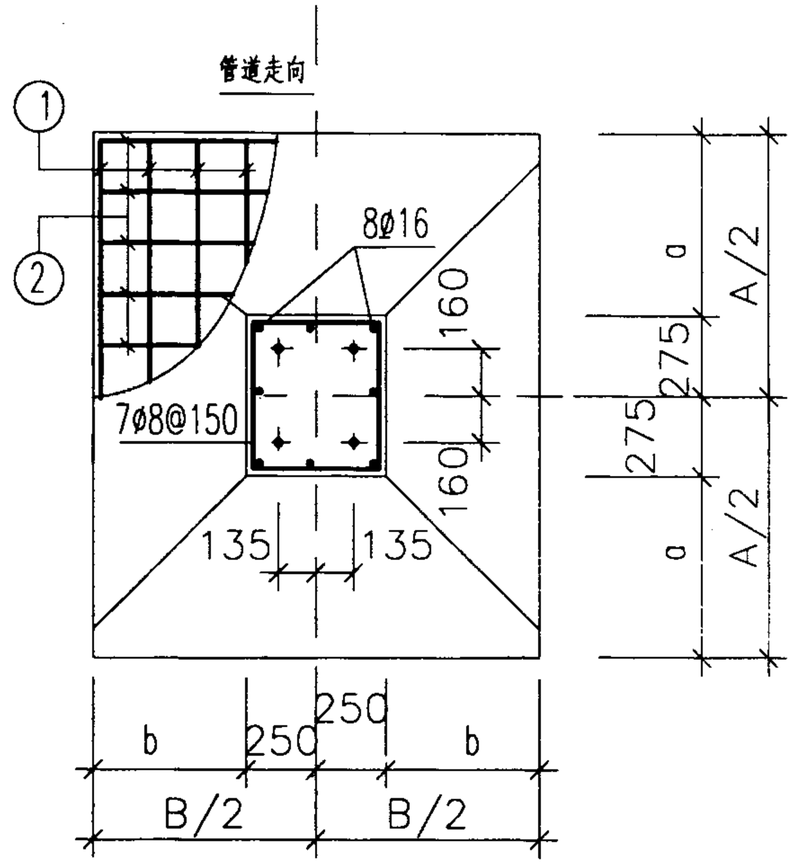

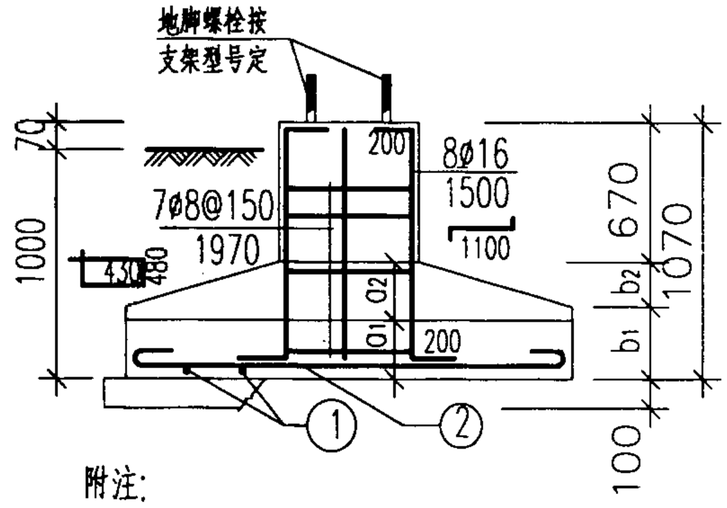

附注:

1.垫层用C10级混凝土,每边比基础大100 .

2.基础用C20级混凝土,钢筋保护层厚35 .

3.基础长向钢筋放下排.

GGJJ5-x详图及尺寸配筋表一	图集号	01R414
审核 [illegible] 校对 [illegible] 设计 [illegible]	页	121

尺寸配筋表

基础代号	尺寸							①		②	
	AxB	a	a_1	a_2	b	b_1	b_2	简图	直径数量	简图	直径数量
GGJJ 5-15	2450x1500	950	250	150	500	250	150	2380 / L=2380	9Ø14 @200	1430 / L=1560	13Ø10 @200
GGJJ 5-16	2450x1550	950	250	150	525	250	150	2380 / L=2380	9Ø14 @200	1480 / L=1610	17Ø10 @150
GGJJ 5-17	2500x1550	975	250	150	525	250	150	2430 / L=2430	9Ø14 @200	1480 / L=1610	18Ø10 @150
GGJJ 5-18	2500x1600	975	250	150	550	250	150	2430 / L=2430	9Ø14 @200	1530 / L=1660	18Ø10 @150
GGJJ 5-19	2550x1600	1000	250	150	550	250	150	2480 / L=2480	12Ø14 @150	1530 / L=1660	18Ø10 @150
GGJJ 5-20	2600x1650	1025	250	150	575	250	150	2530 / L=2530	12Ø14 @150	1580 / L=1710	18Ø10 @150
GGJJ 5-21	2650x1650	1050	250	150	575	250	150	2580 / L=2580	12Ø14 @150	1580 / L=1710	19Ø10 @150
GGJJ 5-22	2700x1700	1075	250	250	600	300	200	2630 / L=2630	10Ø14 @200	1630 / L=1760	19Ø10 @150
GGJJ 5-23	2800x1800	1125	250	250	650	300	200	2730 / L=2730	10Ø14 @200	1730 / L=1860	20Ø10 @150
GGJJ 5-24	2900x1900	1175	250	250	700	300	200	2830 / L=2830	11Ø14 @200	1830 / L=1960	20Ø10 @150

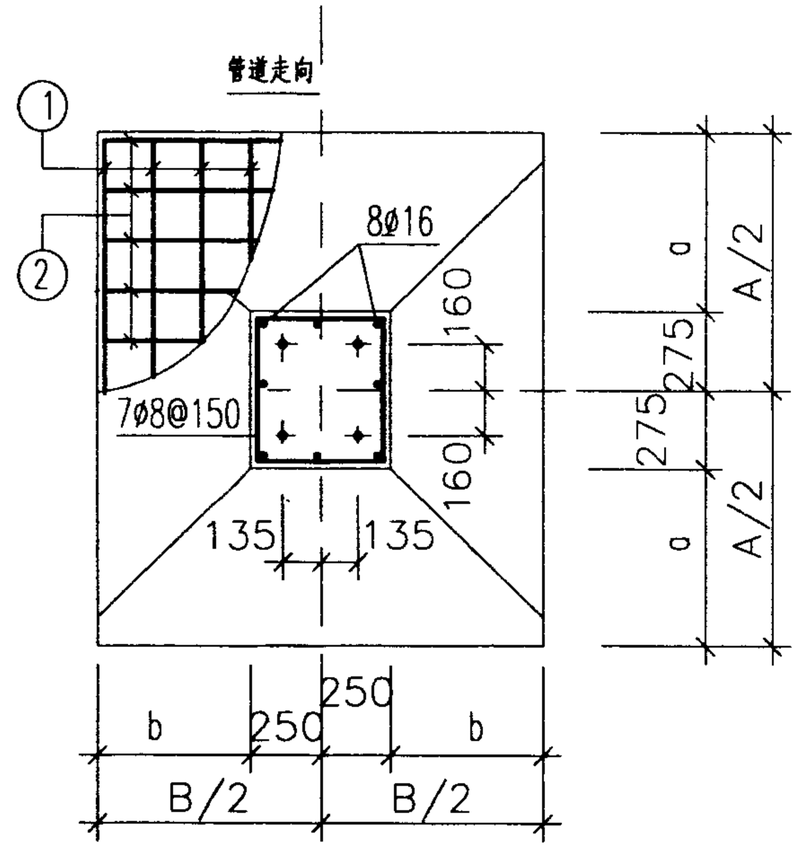

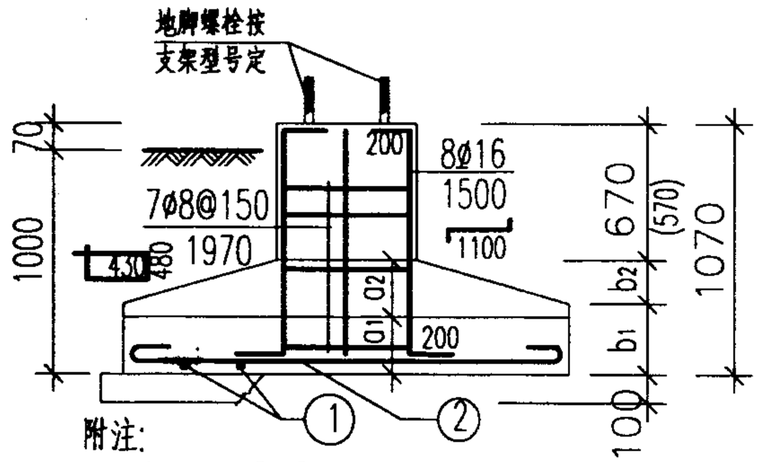

附注:

1.垫层用C10级混凝土,每边比基础大100 .

2.基础用C20级混凝土,钢筋保护层厚35 .

3.基础长向钢筋放下排.

4.括号内数字仅用于GGJJ5-22,23,24.

GGJJ5-x详图及尺寸配筋表二	图集号	01R414
审核 校对 设计	页	122

尺寸配筋表

基础代号	尺寸							①		②	
	AxB	a	a_1	a_2	b	b_1	b_2	简图	直径数量	简图	直径数量
GGJJ 6-1	2550x1600	950	250	250	525	350	150	2480 L=2480	9ø14 @200	1530 L=1660	14ø10 ø200
GGJJ 6-2	2600x1600	975	250	250	525	350	150	2530 L=2530	9ø14 @200	1530 L=1660	14ø10 ø200
GGJJ 6-3	2600x1650	975	250	250	550	350	150	2530 L=2530	9ø14 @200	1580 L=1710	14ø10 ø200
GGJJ 6-4	2650x1650	1000	250	250	550	350	150	2580 L=2580	9ø14 @200	1580 L=1710	14ø10 ø200
GGJJ 6-5	2650x1700	1000	250	250	575	350	150	2580 L=2580	10ø14 @200	1630 L=1760	14ø10 ø200
GGJJ 6-6	2700x1700	1025	250	250	575	350	150	2630 L=2630	10ø14 @200	1630 L=1760	15ø10 ø200
GGJJ 6-7	2750x1700	1050	250	250	575	350	150	2680 L=2680	10ø14 @200	1630 L=1760	15ø10 ø200
GGJJ 6-8	2750x1750	1050	250	250	600	300	200	2680 L=2680	10ø14 @200	1680 L=1810	15ø10 ø200
GGJJ 6-9	2800x1750	1075	250	250	600	300	200	2730 L=2730	10ø14 @200	1680 L=1810	15ø10 ø200
GGJJ 6-10	2800x1800	1075	250	250	625	300	200	2730 L=2730	10ø14 @200	1730 L=1860	15ø10 ø200
GGJJ 6-11	2850x1750	1100	250	250	600	300	200	2780 L=2780	10ø14 @200	1680 L=1810	15ø10 ø200
GGJJ 6-12	2850x1800	1100	250	250	625	300	200	2780 L=2780	10ø14 @200	1730 L=1860	15ø10 ø200
GGJJ 6-13	2900x1800	1125	250	250	625	300	200	2830 L=2830	10ø14 @200	1730 L=1860	16ø10 ø200
GGJJ 6-14	2900x1850	1125	250	250	650	300	200	2830 L=2830	10ø14 @200	1780 L=1910	16ø10 ø200

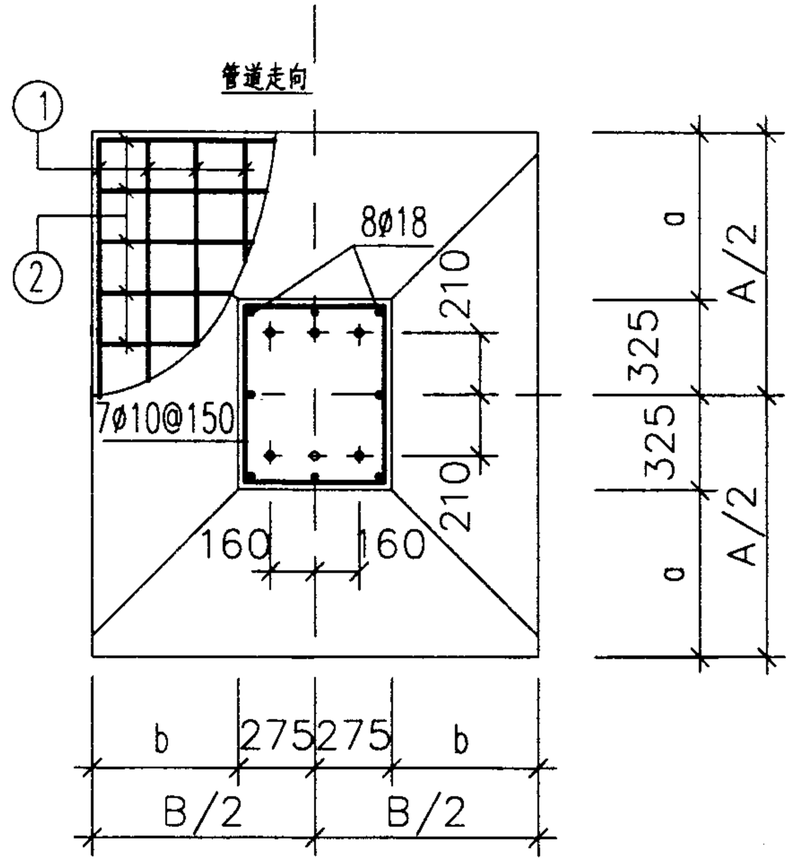

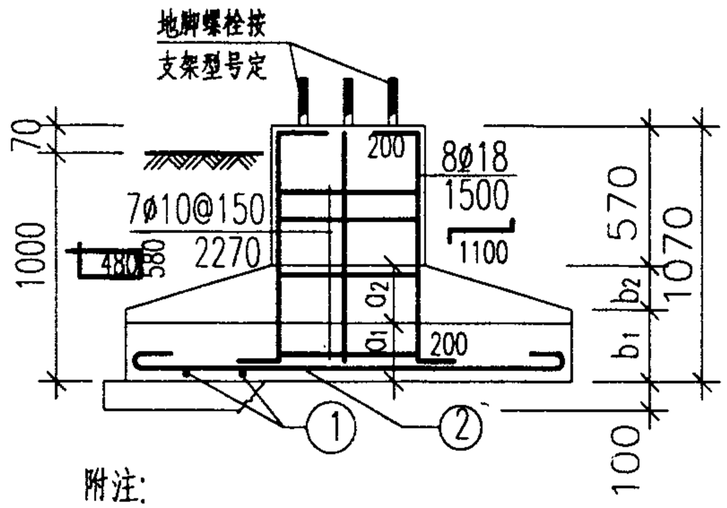

附注:

1.垫层用C10级混凝土,每边比基础大100 .

2.基础用C20级混凝土,钢筋保护层厚35 .

3.基础长向钢筋放下排.

GGJJ6-x详图及尺寸配筋表一	图集号	01R414
审核 [illegible] 校对 [illegible] 设计 [illegible]	页	123

尺寸配筋表

基础代号	尺寸							①		②	
	AxB	a	a_1	a_2	b	b_1	b_2	简图	直径数量	简图	直径数量
GGJJ 6-15	2950x1850	1150	250	250	650	300	200	2880 / L=2880	10Ø14 @200	1780 / L=1910	16Ø10 Ø200
GGJJ 6-16	3000x1850	1175	250	250	650	300	200	2930 / L=2930	10Ø14 @200	1780 / L=1910	16Ø10 Ø200
GGJJ 6-17	3000x1900	1175	250	250	675	300	200	2930 / L=2930	11Ø14 @200	1830 / L=1960	16Ø10 Ø200
GGJJ 6-18	3100x1950	1225	250	250	700	300	200	3030 / L=3030	14Ø14 @150	1880 / L=2010	17Ø10 Ø200
GGJJ 6-19	3150x1950	1250	250	250	700	300	200	3080 / L=3080	14Ø14 @150	1880 / L=2010	17Ø10 Ø200
GGJJ 6-20	3300x2100	1325	250	300	775	300	250	3230 / L=3230	15Ø14 @150	2030 / L=2160	23Ø10 Ø150
GGJJ 6-21	3400x2150	1375	250	300	800	300	250	3330 / L=3330	15Ø14 @150	2080 / L=2210	24Ø10 Ø150
GGJJ 6-22	3500x2200	1425	250	300	825	300	250	3430 / L=3430	16Ø14 @150	2130 / L=2260	24Ø10 Ø150

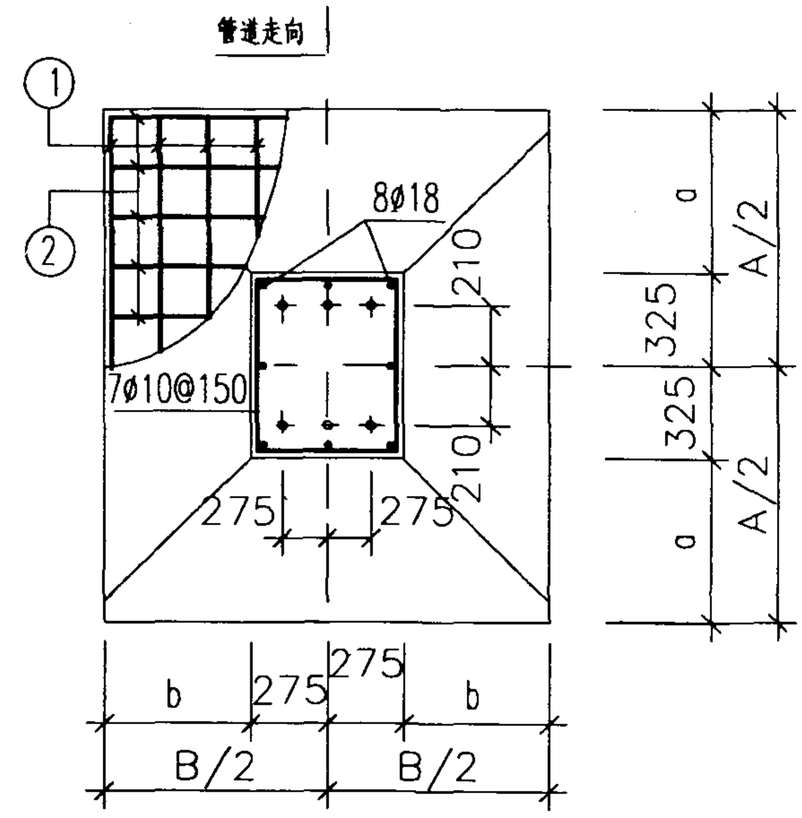

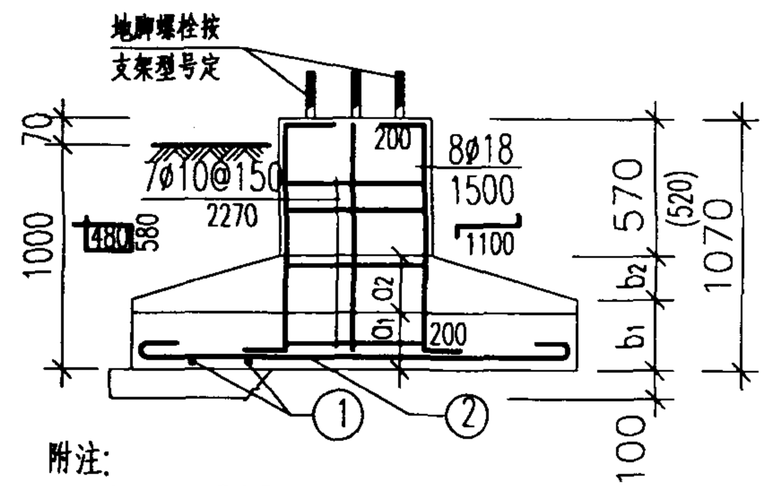

附注:

1.垫层用C10级混凝土,每边比基础大100 .

2.基础用C20级混凝土,钢筋保护层厚35 .

3.基础长向钢筋放下排.

4.括号内数字仅用于GGJJ6-20,21,22.

GGJJ6-x详图及尺寸配筋表二	图集号	01R414
审核 [illegible] 校对 [illegible] 设计 [illegible]	页	124

尺寸配筋表

基础代号	尺寸							①		②	
	AxB	a	a_1	a_2	b	b_1	b_2	简图	直径数量	简图	直径数量
GGJJ 7-1	3200x2000	1250	250	300	700	300	250	3130 / L=3130	14Ø14 @150	1930 / L=2060	17Ø10 Ø200
GGJJ 7-2	3250x2050	1275	250	300	725	300	250	3180 / L=3180	15Ø14 @150	1980 / L=2110	23Ø10 Ø150
GGJJ 7-3	3300x2050	1300	250	300	725	300	250	3230 / L=3230	15Ø14 @150	1980 / L=2110	23Ø10 Ø150
GGJJ 7-4	3300x2100	1300	250	300	750	300	250	3230 / L=3230	15Ø14 @150	2030 / L=2160	23Ø10 Ø150
GGJJ 7-5	3400x2100	1350	250	300	750	300	250	3330 / L=3330	15Ø14 @150	2030 / L=2160	24Ø10 Ø150
GGJJ 7-6	3400x2150	1350	250	300	775	300	250	3330 / L=3330	15Ø14 @150	2080 / L=2210	24Ø10 Ø150
GGJJ 7-7	3450x2150	1375	250	300	775	300	250	3380 / L=3380	15Ø14 @150	2080 / L=2210	24Ø10 Ø150
GGJJ 7-8	3500x2200	1400	250	300	800	300	250	3430 / L=3430	16Ø14 @150	2130 / L=2260	24Ø10 Ø150
GGJJ 7-9	3550x2200	1425	250	350	800	350	250	3480 / L=3480	16Ø16 @150	2130 / L=2260	25Ø10 Ø150
GGJJ 7-10	3700x2300	1500	250	350	850	350	250	3630 / L=3630	16Ø16 @150	2230 / L=2230	20Ø12 Ø200
GGJJ 7-11	3800x2400	1550	250	350	900	350	250	3730 / L=3730	17Ø16 @150	2330 / L=2330	20Ø12 Ø200
GGJJ 7-12	4000x2500	1650	250	350	950	350	250	3930 / L=3930	18Ø16 @150	2430 / L=2430	21Ø12 Ø200

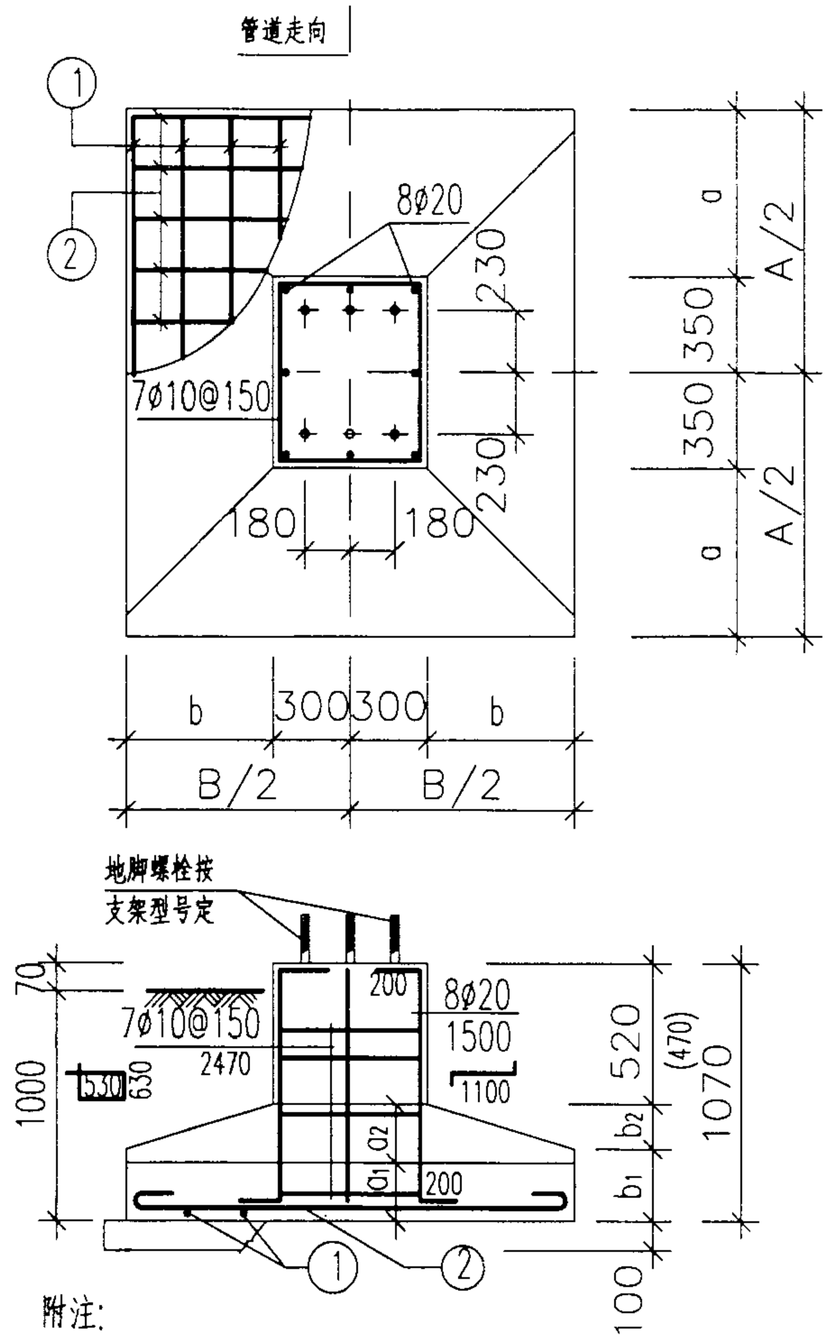

附注:

1.垫层用C10级混凝土,每边比基础大100 .

2.基础用C20级混凝土,钢筋保护层厚35 .

3.基础长向钢筋放下排.

4.括号内数字仅用于GGJJ7-9,10,11,12.

GGJJ7-x详图及尺寸配筋表	图集号	01R414
审核 [illegible] 校对 [illegible] 设计 [illegible]	页	125

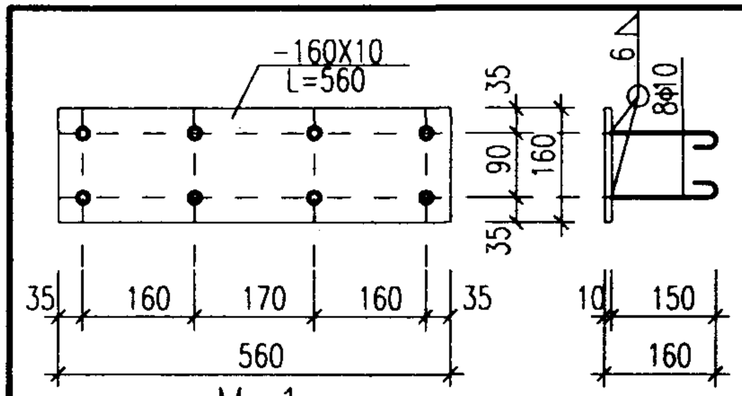

M-1

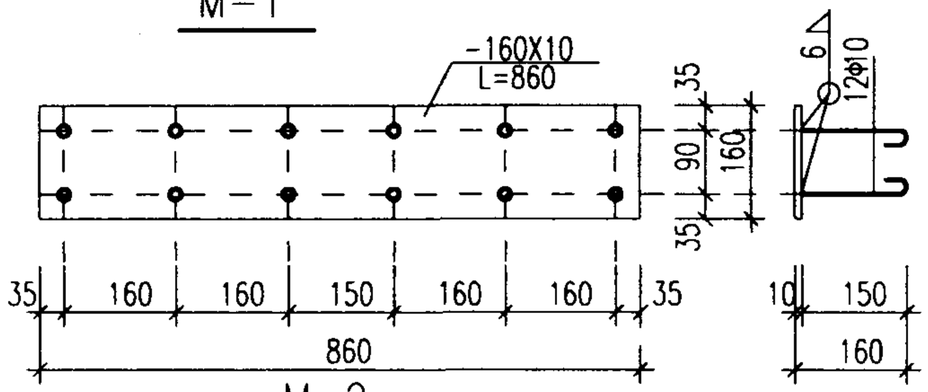

M-2

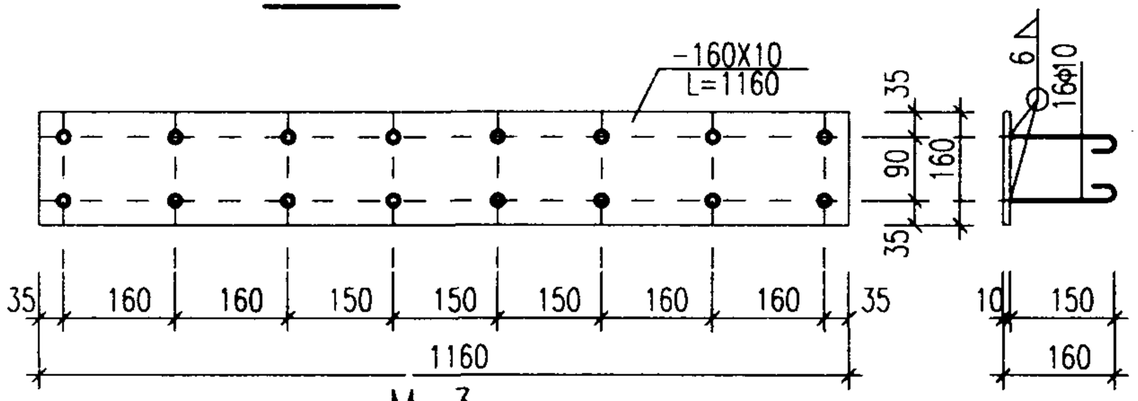

M-3

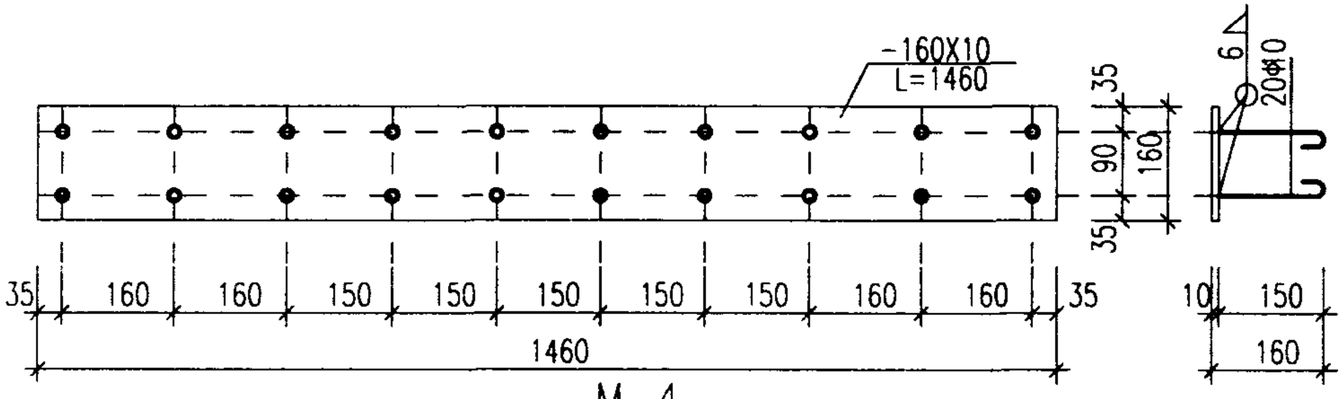

M-4

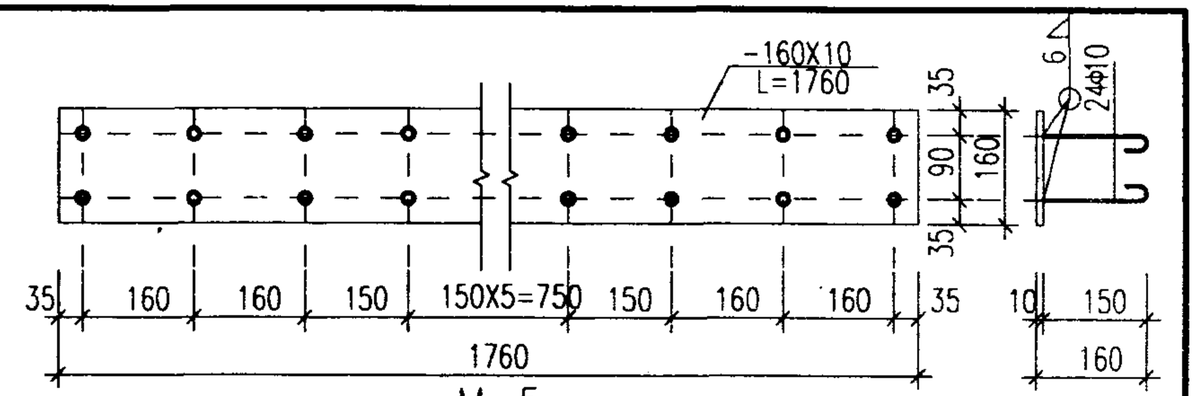

M-5

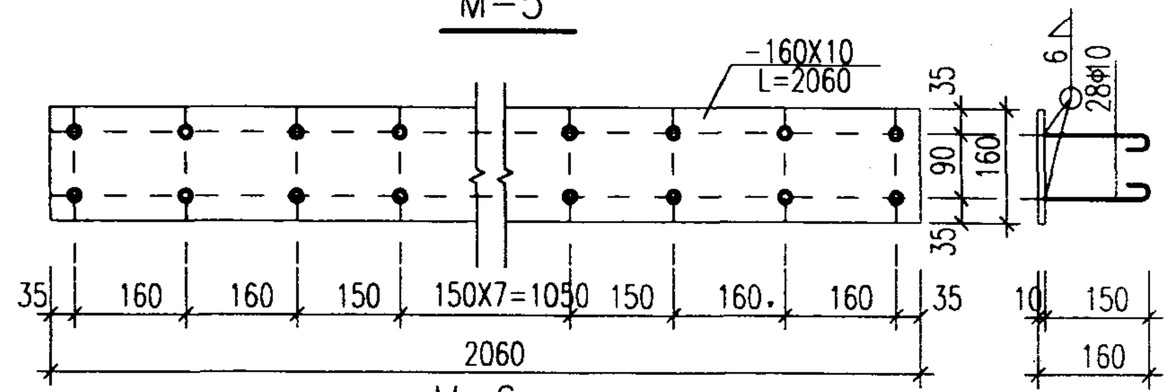

M-6

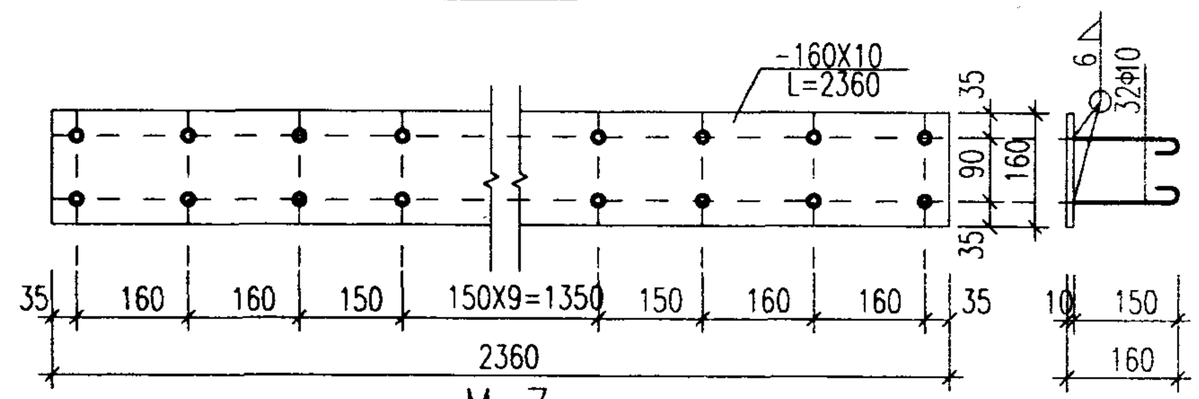

M-7

M-1~M-7详图						图集号	01R414
审核	徐世斌	校对	黄福强	设计	潘骥	页	126

固定管道支架预埋件选用表（一）

支架代号	GJ1-x-1	GJ1-x-$\frac{2}{3}$	GJ1-1-4	GJ1-$\frac{2}{3}$-4	GJ1-x-$\frac{5}{6}$	GJ2-x-$\frac{1}{2}$	GJ2-x-$\frac{3}{4}$	GJ2-$\frac{1}{2}$-5	GJ3-x-$\frac{1}{2}$	GJ3-x-3	GJ3-$\frac{1}{2}$-4
预埋件代号	M-11	M-12	M-13	M-14	M-14a	M-15	M-16	M-16	M-19	M-18	M-18

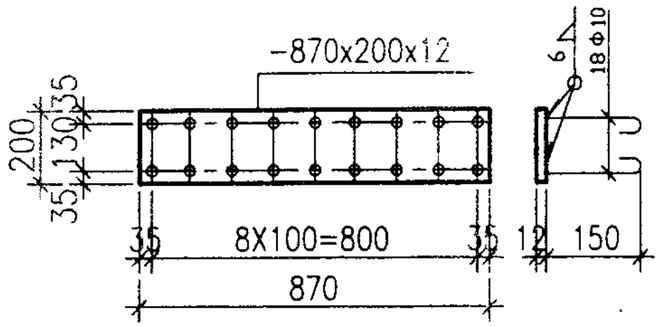

M-12

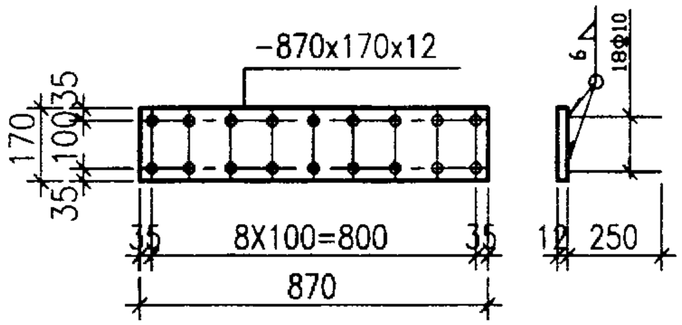

M-13

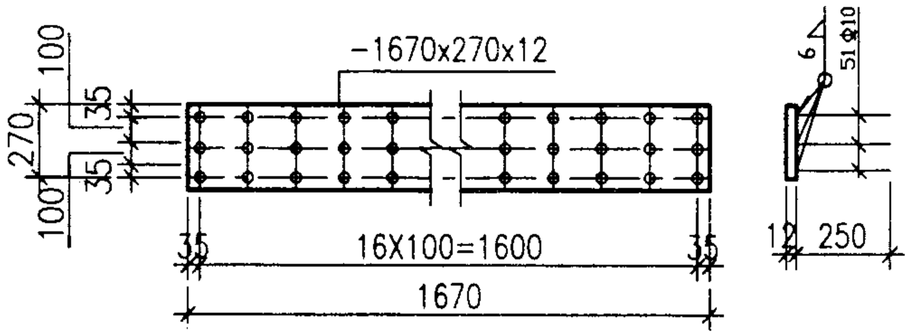

M-16

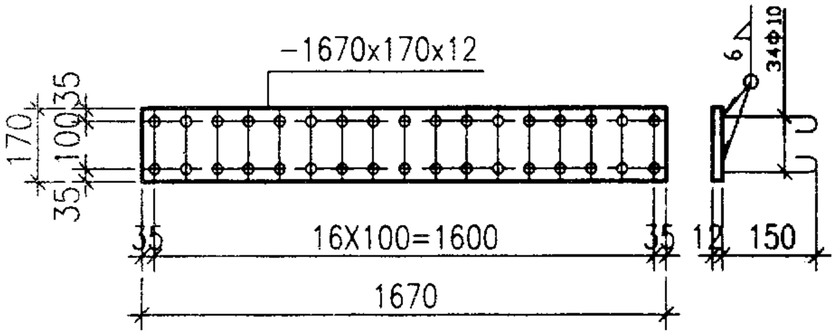

M-15

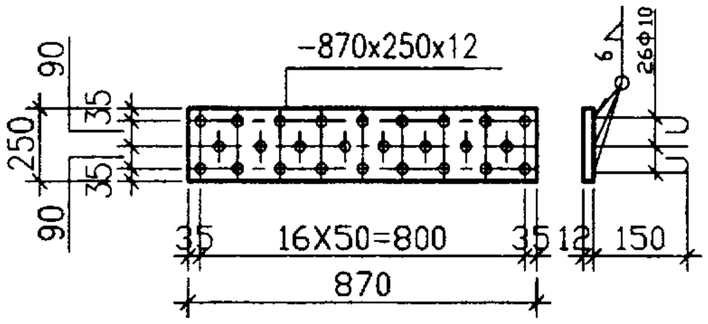

M-14

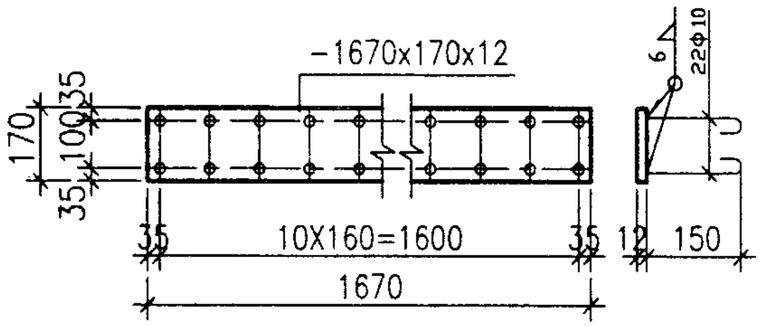

M-17

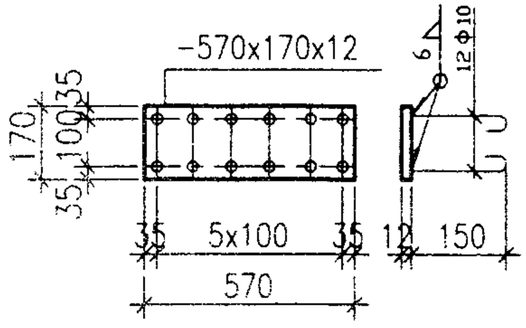

M-11

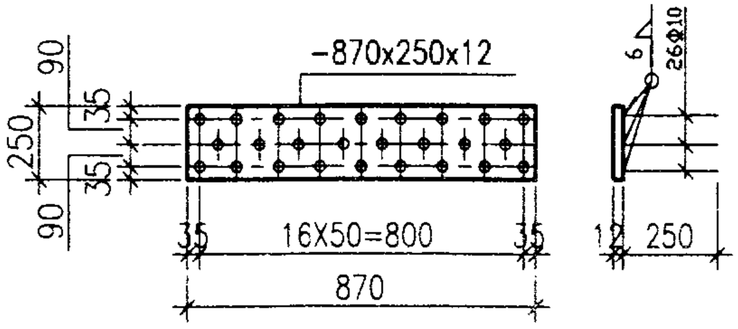

M-14a

附注：

1. 钢材选用Q235-B，焊条选用E43XX
2. 本选用表中支架，当单根管道水平推力大于40KN时，采用挡板式固定支座。梁侧需加埋件时，该埋件由选用者另行设计。
3. 予埋件在梁表面上居中布置。

固定管架预埋件选用表一及M-11~17详图					图集号	01R414
审核	徐世炯	校对	黄振强	设计	张永良	页	127

固定管道支架预埋件选用表（二）

支架代号		GJ2-4-5	GJ2-x-6 7 8	GJ3-4-4	GJ3-x-5 6 7	GJ3-1 2 3-8	GJ3-4-8				
预埋件代号	上梁底	M-17	M-17	M-20	M-20	M-20	M-20				
	下梁顶	M-16	M-16	M-18	M-18	M-18	M-18				

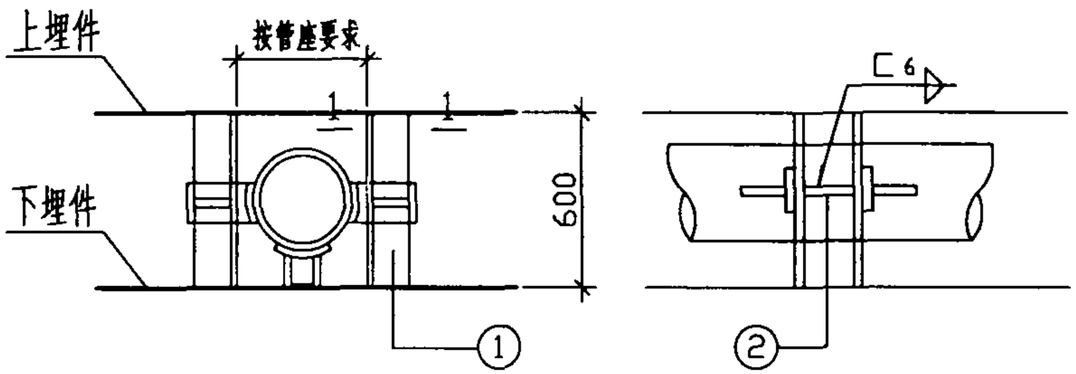

固定支座形式

单根管道推力 N(KN)	①	②
120<N≤160	[14a	-130x52x8
80<N≤120	[12.6	-117x47x8
40<N≤80	[10	-91x47x8

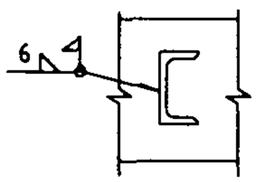

1-1

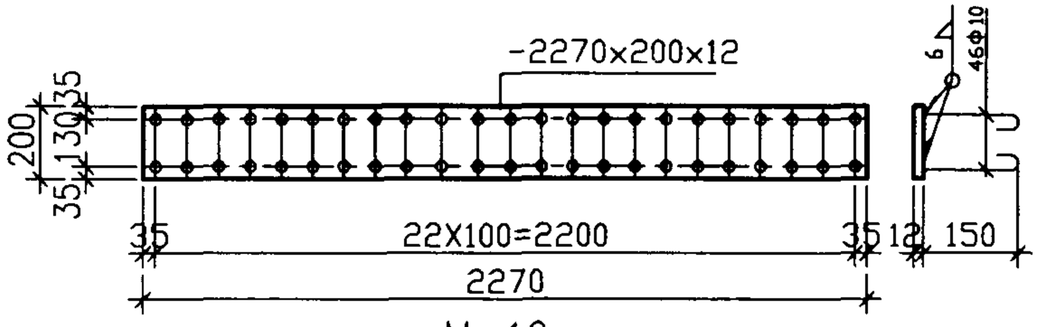

M-19

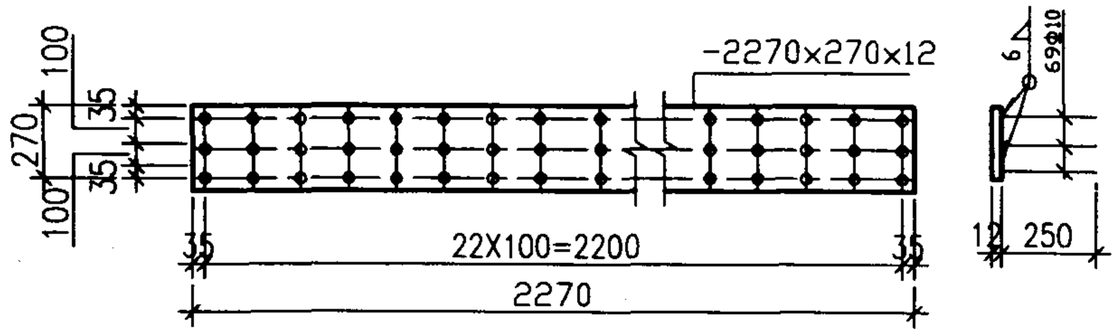

M-18

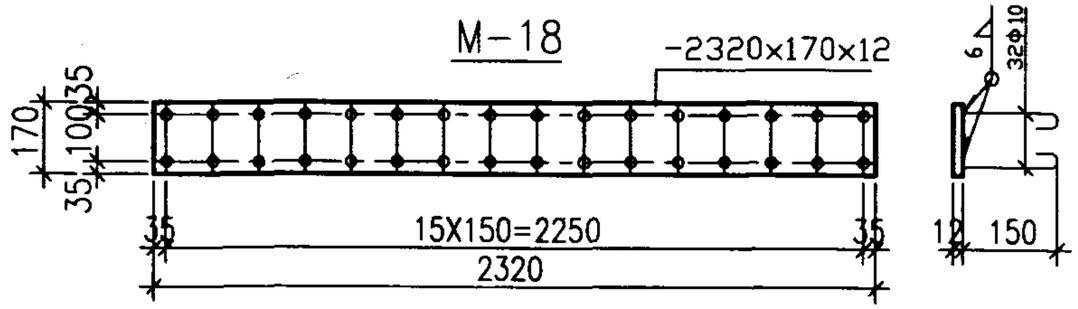

M-20

附注：

1. 钢材选用Q235-B，焊条选用E43XX
2. 本选用表中支架，当单根管道水平推力大于40KN时，采用本图所示固定支座。当采用本图支座形式无法满足使用要求时，埋件系统应另行设计，但应保证上下梁共同受力
3. 予埋件在梁表面上居中布置。

固管支架预埋件选用表二及M-18~20详图						图集号	01R414
审核	[illegible]	校对	[illegible]	设计	张永良	页	128

室外热力管道安装 — 架空管架结构

2003年局部修改版

批准部门	中华人民共和国建设部	批准文号	建质 [2003] 32 号
主编单位	北京中铁工建筑工程设计院	统一编号	GJBT-559(03)
实行日期	二00三年三月一日	图 集 号	01(03)R414

主编单位负责人 [illegible]

主编单位技术负责人 [illegible]

技 术 审 定 人 徐世斌

设 计 负 责 人 张鸣侠

目 录

图 名	页 次
目 录	1
修 改 说 明	2
总说明修订内容	3~4
活动管架选用表 一	5
活动管架选用表 二	6
活动管架选用表 三	7
固定管架选用表	8
部分活动支架修改后配筋表	9
部分固定支架修改后配筋表 一	10
部分固定支架修改后配筋表 二	11
部分固定支架修改后配筋表 三	12
部分固定支架修改后配筋表 四	13
部分固定支架修改后配筋表 五	14
部分固定支架修改后配筋表 六	15

修 改 说 明

1、室外热力管道安装（架空管架结构）局部修改版图集是贯彻建设部建标[2002]212号文，按照新版规范的规定对01R414图集进行修改而成，主要修改以下几项：

1.1 抗震设防烈度按新规范划分，对烈度8度及8度以下地区的管架重新进行了核算。

1.2 管架及其基础使用环境类别按二类环境的b类，设计使用年限按50年设计。

1.3 基础混凝土强度等级、配筋及抗震设防地区管架应采取的措施做了相应调整，详见总说明修订内容。

2、本局部修改版图集，修改了总说明、活动管架选用表、固定管架选用表和部分管架配筋，未修改部分同原图。

3、本局部修改版图集应与01R414图集配套使用。

修 改 说 明						图集号	01(03)R414
审核	徐世诚	校对	张[illegible]	设计	张鸣侠	页	2

总 说 明 修 订 内 容

1. 同原说明

2. 适用范围

2.1~2.6同原说明

2.7 管架及其基础设计使用年限为50年，混凝土结构的环境类别为二b类，结构混凝土耐久性的基本要求：最大水灰比0.55，最小水泥用量275kg/m³，最大氯离子含量0.2%，最大碱含量3.0kg/m³。

3. 主要设计依据

建筑结构荷载规范（GB50009-2001）

混凝土结构设计规范（GB50010-2002）

钢结构设计规范（GBJ17-88）

建筑地基基础设计规范（GB50007-2002）

建筑抗震设计规范（GB50011-2001）

混凝土结构工程施工质量验收规范（GB 50204-2002）

钢结构工程施工质量验收规范（GB50205-2001）

构筑物抗震设计规范（GB50191-93）

4. 同原说明

5. 同原说明

6. 设计原则

6.1. 设计计算系数

1）抗震等级：固定管架为三级，活动管架为四级。

2）构件的安全等级为二级，结构重要性系数$\gamma_0=1.0$。

3）荷载分项系数：永久荷载1.2，可变荷载1.4。

4）荷载组合值系数：沿管道纵向水平推力与侧向风荷载效应组合时，组合值系数取0.6。其余组合值系数取1.0。

6.2~6.5. 同原说明

7. 在抗震设防地区使用时，应对管架采取以下措施：

7.1. 钢筋混凝土活动管架柱在基础杯口以上500mm且不小于柱净高1/3的范围内，箍筋直径不小于8mm，箍筋间距100mm。箍筋肢距不大于300mm。

7.2. 钢筋混凝土固定T型Π型管架柱在柱上端600mm范围和基础杯口以上600mm且不小于1/3柱净高的范围内，箍筋直径不小于8mm。箍筋间距按100mm。箍筋肢距不大于250mm和20倍箍筋直径中的较大值。

7.3. 钢筋混凝土四柱固定管架柱在上下两端各600mm范围内，箍筋直径不小于8mm，箍筋间距100mm。底层柱在基础杯

口以上600mm且不小于1/3柱净高的范围内，箍筋直径不小于8mm，箍筋间距100mm，箍筋肢距不大于250mm和20倍箍筋直径中的较大值。

7.4 同原说明

8. 采用材料：

8.1. 混凝土

管架混凝土强度等级为C30

基础混凝土强度等级不低于C25，由设计选用人确定。

基础垫层混凝土强度等级为C10

8.2. 钢筋

Φ HPB235级钢筋， Φ HRB335级钢筋

8.3. 钢材 Q235B

8.4. 焊条 E43xx

9. 生产制作、堆放、施工安装等

9.1. 制作、施工安装应执行现行各相关工程施工质量验收规范。

9.2. 生产施工所用各种材料应符合现行各类材料标准。

9.3. 钢筋混凝土支架

1） 钢筋采用绑扎骨架，钢筋保护层厚度：预制支架为30mm，现浇固定支架为35mm，基础为40mm，箍筋的末端均做成135°弯钩，弯钩端头平直段长度不应小于箍筋直径的10倍。横梁的第一个箍筋距柱边50mm，柱节点区箍筋间距100mm。

2）～ 5）同原说明

6）. 预制管架柱脚安装详图见原图，管架基础杯口底标高应测定，以保证柱在安装后柱顶标高的准确性。

应根据柱的实际长度调整垫层厚度。

9.4~9.8 同原说明

9.9 地基承载力特征值低于100kPa的固定支架基础，基础混凝土垫层下加300mm厚碎卵石垫层。

10. 基础工程

10.1 基础底板受力钢筋直径不应小于8mm,间距不应大于200mm。原图中有不符合者由设计选用人修改。

10.2 基础其他说明见原图。

11. 验收与检验

11.1. 按现行各相应工程施工质量验收规范验收。

11.2. 质量检验按现行各相应工程质量检验评定标准进行。

横梁长度				600				900					
布管型号				1	1	2	3	4	5	6	6	7	8
管架间距 (m)				12	12	8	8	8	8	10	10	8	8
管座材料				钢板	聚四氟乙烯	钢板	钢板	钢板	钢板	钢板	聚四氟乙烯	钢板	钢板
基本风压 kN/m²	0.4	标志高度 (m)	0.7	HJ06-1-1	HJ06-1-1	HJ06-1-1	HJ06-1-1	HJ09-1-1	HJ09-1-1	HJ09-1-1	HJ09-1-1	HJ09-1-1	HJ09-1-1
			2.5	HJ06-2-1	HJ06-2-1	HJ06-2-1	HJ06-2-1	HJ09-2-1	HJ09-2-1	HJ09-2-1	HJ09-2-1	HJ09-2-1	HJ09-2-1
			4.0	HJ06-3-3	HJ06-3-1	HJ06-3-1	HJ06-3-1	HJ09-3-1	HJ09-3-1	HJ09-3-3	HJ09-3-1	HJ09-3-1	HJ09-3-1
			5.5	HJ06-4-4	HJ06-4-2	HJ06-4-1	HJ06-4-1	HJ09-4-2	HJ09-4-2	HJ09-4-3	HJ09-4-2	HJ09-4-1	HJ09-4-1
	0.7		0.7	HJ06-1-1	HJ06-1-1	HJ06-1-1	HJ06-1-1	HJ09-1-1	HJ09-1-1	HJ09-1-1	HJ09-1-1	HJ09-1-1	HJ09-1-1
			2.5	HJ06-2-2	HJ06-2-1	HJ06-2-1	HJ06-2-1	HJ09-2-1	HJ09-2-1	HJ09-2-2	HJ09-2-1	HJ09-2-1	HJ09-2-1
			4.0	HJ06-3-4	HJ06-3-2	HJ06-3-1	HJ06-3-1	HJ09-3-2	HJ09-3-2	HJ09-3-3	HJ09-3-2	HJ09-3-1	HJ09-3-1
			5.5	HJ06-4-5	HJ06-4-3	HJ06-4-1	HJ06-4-1	HJ09-4-3	HJ09-4-3	HJ09-4-4	HJ09-4-2	HJ09-4-1	HJ09-4-2

横梁长度				1200								1500	
布管型号				9	10	11	12	13	13	14	14	15	16
管架间距 (m)				12	10	12	8	10	10	8	8	12	10
管座材料				聚四氟乙烯	聚四氟乙烯	聚四氟乙烯	钢板	钢板	聚四氟乙烯	钢板	聚四氟乙烯	聚四氟乙烯	钢板
基本风压 kN/m²	0.4	标志高度 (m)	0.7	HJ12-1-2	HJ12-1-4	HJ12-1-3	HJ12-1-1	HJ12-1-1	HJ12-1-1	HJ12-1-1	HJ12-1-1	HJ15-1-3	HJ15-1-2
			2.5	HJ12-2-3	HJ12-2-4	HJ12-2-3	HJ12-2-1	HJ12-2-2	HJ12-2-1	HJ12-2-1	HJ12-2-1	HJ15-2-6	HJ15-2-4
			4.0	HJ12-3-4	HJ12-3-5	HJ12-3-4	HJ12-3-1	HJ12-3-3	HJ12-3-1	HJ12-3-2	HJ12-3-1	HJ15-3-8	HJ15-3-6
			5.5	HJ12-4-6	HJ12-4-6	HJ12-4-4	HJ12-4-1	HJ12-4-3	HJ12-4-2	HJ12-4-3	HJ12-4-1	HJ15-4-8a	HJ15-4-6
	0.7		0.7	HJ12-1-2	HJ12-1-4	HJ12-1-3	HJ12-1-1	HJ12-1-1	HJ12-1-1	HJ12-1-1	HJ12-1-1	HJ15-1-3	HJ15-1-2
			2.5	HJ12-2-4	HJ12-2-5	HJ12-2-4	HJ12-2-1	HJ12-2-2	HJ12-2-1	HJ12-2-2	HJ12-2-1	HJ15-2-7a	HJ15-2-5
			4.0	HJ12-3-5	HJ12-3-6	HJ12-3-5	HJ12-3-1	HJ12-3-5	HJ12-3-2	HJ12-3-3	HJ12-3-2	HJ15-3-8	HJ15-3-7
			5.5	HJ12-4-7	HJ12-4-8	HJ12-4-7	HJ12-4-2	HJ12-4-5	HJ12-4-3	HJ12-4-5	HJ12-4-2	HJ15-4-9a	HJ15-4-7

附注：1. 管座材料采用聚四氟乙烯者系指管架上DN>200的所有热管管托座板的材料。
2. 布管型号以工艺图为准，主要由其中的若干根主要热管介质管径所控制，次要管道不计。
3. 管架代号加脚标"a"的详见本次修改图，其余管架详见原图。

活动管架选用表一

图集号	01(03)R414
页	5

审核 [illegible] 校对 [illegible] 设计 张鸣使

横梁长度				1500					1800				
布管型号				16	17	18	19	20	21	22	23	24	24
管架间距 (m)				10	12	10	8	8	10	12	8	10	10
管座材料				聚四氟乙烯	聚四氟乙烯	聚四氟乙烯	钢板	钢板	聚四氟乙烯	聚四氟乙烯	钢板	钢板	聚四氟乙烯
基本风压 kN/m²	0.4	标志高度 (m)	0.7	HJ15-1-2	HJ15-1-2	HJ15-1-1	HJ15-1-1	HJ15-1-1	HJ18-1-1	HJ18-1-3	HJ18-1-1	HJ18-1-2	HJ18-1-1
			2.5	HJ15-2-2	HJ15-2-4	HJ15-2-1	HJ15-2-1	HJ15-2-1	HJ18-2-1	HJ18-2-5	HJ18-2-1	HJ18-2-3	HJ18-2-1
			4.0	HJ15-3-3	HJ15-3-5	HJ15-3-2	HJ15-3-1	HJ15-3-1	HJ18-3-2	HJ18-3-5	HJ18-3-2	HJ18-3-4	HJ18-3-2
			5.5	HJ15-4-3	HJ15-4-4	HJ15-4-2	HJ15-4-1	HJ15-4-1	HJ18-4-2	HJ18-4-6	HJ18-4-1	HJ18-4-4	HJ18-4-1
	0.7		0.7	HJ15-1-2	HJ15-1-2	HJ15-1-1	HJ15-1-1	HJ15-1-1	HJ18-1-1	HJ18-1-3	HJ18-1-1	HJ18-1-2	HJ18-1-1
			2.5	HJ15-2-2	HJ15-2-5	HJ15-2-3	HJ15-2-1	HJ15-2-1	HJ18-2-2	HJ18-2-6	HJ18-2-1	HJ18-2-4	HJ18-2-2
			4.0	HJ15-3-5	HJ15-3-6	HJ15-3-4	HJ15-3-2	HJ15-3-1	HJ18-3-3	HJ18-3-6	HJ18-3-2	HJ18-3-4	HJ18-3-3
			5.5	HJ15-4-4	HJ15-4-7	HJ15-4-5	HJ15-4-2	HJ15-4-2	HJ18-4-3	HJ18-4-7	HJ18-4-2	HJ18-4-5	HJ18-4-3

横梁长度				1800	2100								2400
布管型号				25	26	27	27	28	28	29	30	30	31
管架间距 (m)				8	12	8	8	10	10	10	8	8	10
管座材料				钢板	聚四氟乙烯	钢板	聚四氟乙烯	钢板	聚四氟乙烯	聚四氟乙烯	钢板	聚四氟乙烯	聚四氟乙烯
基本风压 kN/m²	0.4	标志高度 (m)	0.7	HJ18-1-1	HJ21-1-5	HJ21-1-3	HJ21-1-1	HJ21-1-4	HJ21-1-2	HJ21-1-4	HJ21-1-1	HJ21-1-1	HJ24-1-4
			2.5	HJ18-2-1	HJ21-2-8	HJ21-2-5	HJ21-2-1	HJ21-2-7	HJ21-2-2	HJ21-2-7	HJ21-2-3	HJ21-2-1	HJ24-2-6a
			4.0	HJ18-3-1	HJ21-3-8	HJ21-3-6	HJ21-3-1	HJ21-3-7	HJ21-3-2	HJ21-3-7	HJ21-3-3	HJ21-3-1	HJ24-3-5
			5.5	HJ18-4-1	HJ21-4-7a	HJ21-4-5	HJ21-4-1	HJ21-4-9	HJ21-4-2	HJ21-4-6a	HJ21-4-1	HJ21-4-1	HJ24-4-7
	0.7		0.7	HJ18-1-1	HJ21-1-5	HJ21-1-3	HJ21-1-1	HJ21-1-4	HJ21-1-2	HJ21-1-4	HJ21-1-1	HJ21-1-1	HJ24-1-4
			2.5	HJ18-2-1	HJ21-2-8	HJ21-2-6	HJ21-2-3	HJ21-2-7	HJ21-2-4	HJ21-2-7	HJ21-2-3	HJ21-2-3	HJ24-2-6
			4.0	HJ18-3-2	HJ21-3-9	HJ21-3-6	HJ21-3-3	HJ21-3-7	HJ21-3-4	HJ21-3-7	HJ21-3-5	HJ21-3-3	HJ24-3-5
			5.5	HJ18-4-2	HJ21-4-11	HJ21-4-8	HJ21-4-3	HJ21-4-10	HJ21-4-4	HJ21-4-9	HJ21-4-3	HJ21-4-3	HJ24-4-10a

附注1. 管座材料采用聚四氟乙烯者系指管架上DN>200的所有热管管托座板的材料.
2. 布管型号以工艺图为准, 主要由其中的若干根主要热管介质管径所控制, 次要管道不计.
3. 管架代号加脚标"a"的详见本次修改图, 其余管架详见原图.

活动管架选用表二					图集号	01(03)R414
审核	徐[illegible]	校对	张[illegible]	设计	张鸣侠	页 6

横梁长度				2400									
布管型号				32	33	34	35						
管架间距 (m)				10	10	10	8						
管座材料				聚四氟乙烯	聚四氟乙烯	聚四氟乙烯	钢板						
基本风压 kN/m²	0.4	标志高度 (m)	0.7	HJ24-1-3	HJ24-1-3	HJ24-1-2	HJ24-1-1						
			2.5	HJ24-2-3	HJ24-2-3	HJ24-2-2	HJ24-2-1						
			4.0	HJ24-3-3	HJ24-3-3	HJ24-3-2	HJ24-3-1						
			5.5	HJ24-4-5	HJ24-4-3	HJ24-4-4	HJ24-4-1						
	0.7		0.7	HJ24-1-3	HJ24-1-3	HJ24-1-2	HJ24-1-1						
			2.5	HJ24-2-5	HJ24-2-5a	HJ24-2-4	HJ24-2-1						
			4.0	HJ24-3-4	HJ24-3-3	HJ24-3-2	HJ24-3-1						
			5.5	HJ24-4-9	HJ24-4-6	HJ24-4-8	HJ24-4-2						
横梁长度													
布管型号													
管架间距 (m)													
管座材料													
基本风压 kN/m²	0.4	标志高度 (m)	0.7										
			2.5										
			4.0										
			5.5										
	0.7		0.7										
			2.5										
			4.0										
			5.5										

附注: 1. 管座材料采用聚四氟乙烯者系指管架上DN>200的所有热管管托座板的材料.
2. 布管型号以工艺图为准, 主要由其中的若干根主要热管介质管径所控制, 次要管道不计.
3. 管架代号加脚标"a"的详见本次修改图, 其余管架详见原图.

活动管架选用表三

审核	校对	设计	图集号	01(03)R414
			页	7

固 定 管 道 支 架 选 用 表

管道水平推力 (kN)			5	10	20	30	50	80	130	190	250	340	430
横梁长度 (mm)	600	标志高度 (m) 0.7	GJ1-1-1a										
		2.5	GJ1-2-1a										
		4.0	GJ1-3-1a										
		5.5	GJ1-4-1a										
	1000	标志高度 (m) 0.7		GJ1-1-2a	GJ1-1-3	GJ1-1-4	GJ1-1-5a	GJ1-1-6					
		2.5		GJ1-2-2	GJ1-2-3	GJ1-2-4a	GJ1-2-5	GJ1-2-6					
		4.0		GJ1-3-2	GJ1-3-3a	GJ1-3-4	GJ1-3-5	GJ1-3-6a					
		5.5		GJ1-4-2	GJ1-4-3	GJ1-4-4	GJ1-4-5	GJ1-4-6					
	1800	标志高度 (m) 0.7			GJ2-1-1	GJ2-1-2	GJ2-1-3a	GJ2-1-4	GJ2-1-5	GJ2-1-6a	GJ2-1-7a	GJ2-1-8a	
		2.5			GJ2-2-1	GJ2-2-2a	GJ2-2-3	GJ2-2-4	GJ2-2-5a	GJ2-2-6	GJ2-2-7	GJ2-2-8	
		4.0			GJ2-3-1a	GJ2-3-2	GJ2-3-3	GJ2-3-4a	GJ2-3-5a	GJ2-3-6	GJ2-3-7	GJ2-3-8	
		5.5			GJ2-4-1	GJ2-4-2	GJ2-4-3a	GJ2-4-4a	GJ2-4-5	GJ2-4-6	GJ2-4-7	GJ2-4-8	
	2400	标志高度 (m) 0.7				GJ3-1-1	GJ3-1-2a	GJ3-1-3	GJ3-1-4	GJ3-1-5a	GJ3-1-6a	GJ3-1-7a	GJ3-1-8a
		2.5				GJ3-2-1a	GJ3-2-2	GJ3-2-3	GJ3-2-4a	GJ3-2-5	GJ3-2-6	GJ3-2-7	GJ3-2-8
		4.0				GJ3-3-1	GJ3-3-2	GJ3-3-3a	GJ3-3-4a	GJ3-3-5	GJ3-3-6	GJ3-3-7	GJ3-3-8
		5.5				GJ3-4-1	GJ3-4-2a	GJ3-4-3a	GJ3-4-4	GJ3-4-5	GJ3-4-6	GJ3-4-7	GJ3-4-8

注:

管架代号加脚标"a"的详见本次修改图,其余管架详见原图.

固定管架选用表				图集号	01(03)R414
审核	徐[illegible]	校对	[illegible]	设计	张鸣侠	页	8

尺寸配筋图

管架代号	H/h	L	截面尺寸 b1	h1	b2	h2	① 简图	直径数量	② 简图	直径数量	③ 简图	直径数量	④ 简图	直径数量	⑤ 简图	直径数量
HJ15-2-7a	3500/500	1500	200	250	250	250	1430 180 750 750 180 L=3290	2?14	130 180 L=780	ø6 @100	100 3440 L=3640 100	4?18	180 180 L=880	ø6 @150		
HJ15-4-8a	6500/500	1500	200	250	300	300	1430 180 750 750 180 L=3290	2?14	130 180 L=780	ø6 @100	100 6440 L=6640 100	4?20	230 230 L=1080	ø6 @150		
HJ15-4-9a	6500/500	1500	200	250	350	350	1430 180 750 750 180 L=3290	2?14	130 180 L=780	ø6 @100	100 6440 L=6640 100	4?20	280 280 L=1280	ø6 @150		
HJ21-4-6a	6500/500	2100	200	250	300	300	2030 180 1050 1050 180 L=4490	2?20	130 180 L=780	ø6 @100	100 6440 L=6640 100	4?18	230 230 L=1080	ø6 @150		
HJ21-4-7a	6500/500	2100	200	300	350	300	2030 230 1050 1050 230 L=4590	2?18	130 230 L=880	ø6 @100	100 6440 L=6640 100	4?18	280 230 L=1180	ø6 @150		
HJ24-2-5a	3500/500	2400	200	250	250	250	2330 180 1200 1200 180 L=5090	2?18	130 180 L=780	ø6 @100	100 3440 L=3640 100	4?16	180 180 L=880	ø6 @150		
HJ24-2-6a	3500/500	2400	200	300	300	250	2330 230 1200 1200 230 L=5190	2?18	130 230 L=880	ø6 @100	100 3440 L=3640 100	4?16	230 180 L=980	ø6 @150		
HJ24-4-10a	6500/500	2400	200	300	400	400	2330 230 1200 1200 230 L=5190	2?18	130 230 L=880	ø6 @100	100 6440 L=6640 100	4?20	330 330 L=1480	ø6 @150	100 6440 L=6640 100	4?14

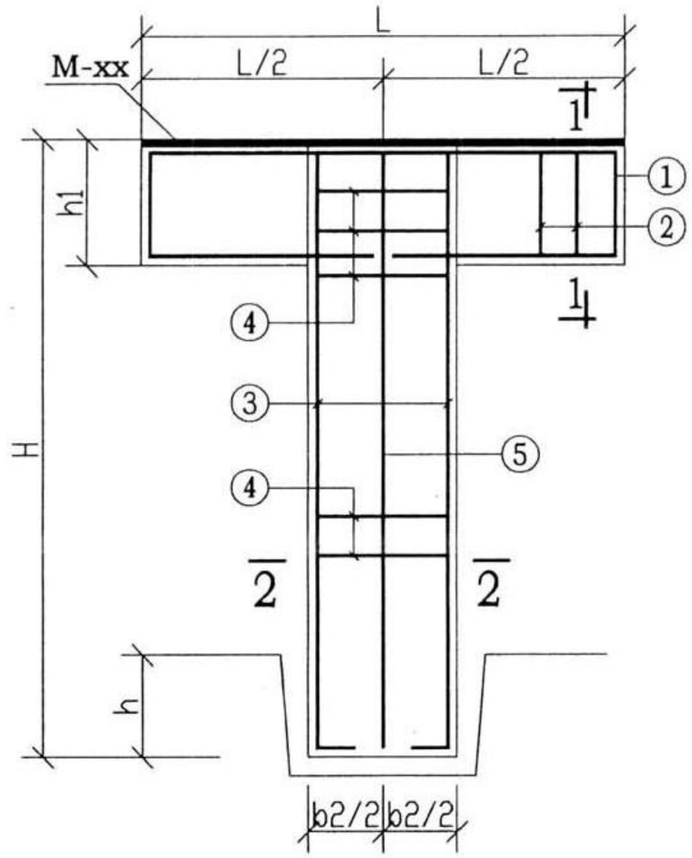

HJxx-X-Xa

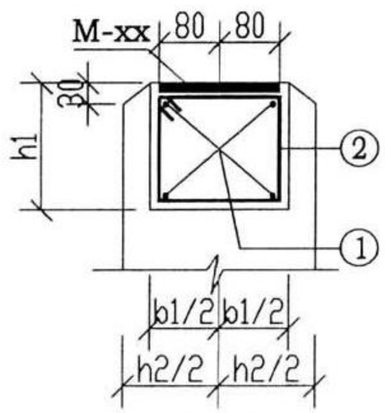

1-1

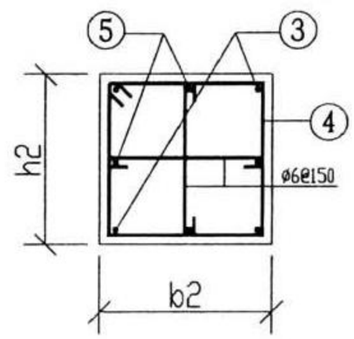

2-2

附注：

1. 支架梁顶预埋件M-xx仍按原图预埋.
2. 其余附注见原图集.

部分活动支架修改后配筋表	图集号	01(03)R414
审核 徐世斌 校对 [illegible] 设计 张鸣侠	页	9

尺寸配筋图

管架代号	H/h	L	截面尺寸 b2	截面尺寸 h2	① 简图	① 直径数量	② 简图	② 直径数量	③ 简图	③ 直径数量	④ 简图	④ 直径数量	⑤ 简图	⑤ 直径数量
GJ1-1-1a	1700/500	600	300	300	530 130 340 340 130 L=1470	2?12	130 130 L=680	4ø6 @100	100 1630 L=1730 0	4?12	230 230 L=1130	14ø8 @150		
GJ1-2-1a	3500/500	600	300	300	530 130 340 340 130 L=1470	2?12	130 130 L=680	4ø6 @100	150 3430 L=3680 100	4?16	230 230 L=1130	26ø8 @150		
GJ1-3-1a	5000/500	600	300	300	530 130 340 340 130 L=1470	2?12	130 130 L=680	4ø6 @100	200 4930 L=5230 100	4?18	230 230 L=1130	37ø8 @150		
GJ1-4-1a	6500/500	600	300	400	530 130 340 340 130 L=1470	2?12	130 130 L=680	4ø6 @80	200 6430 L=6730 100	4?18	230 330 L=1330	45ø8 @150	0 6430 L=6430 0	4?12

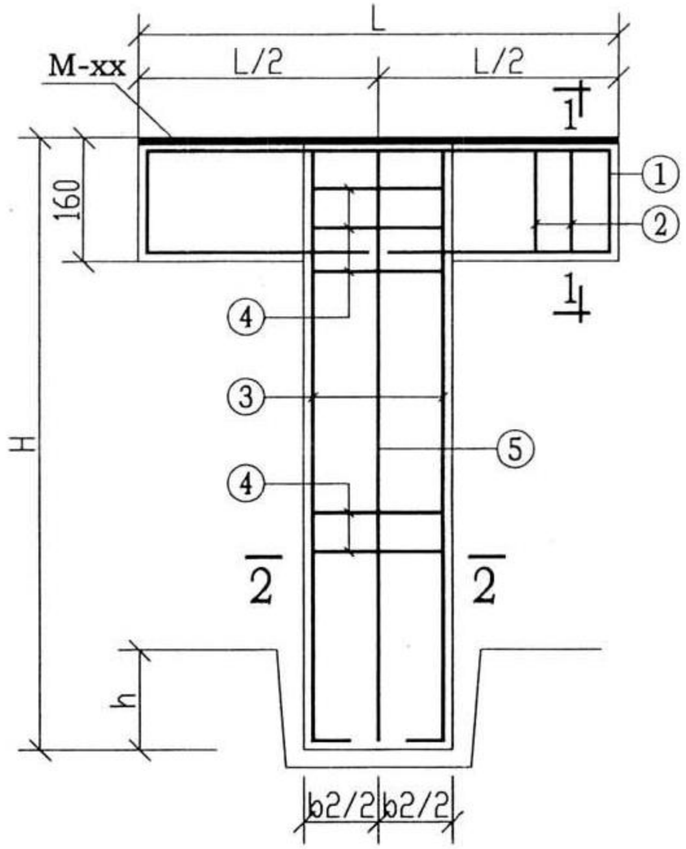

GJ1-X-1a

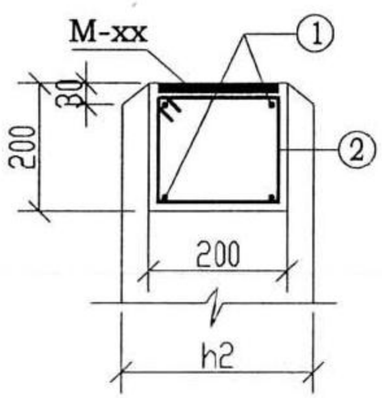

1-1

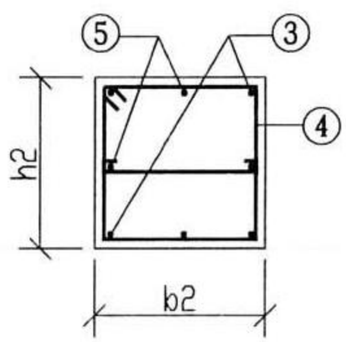

2-2

附注：

1. 支架梁顶预埋件M－xx仍按原图预埋。
2. 其余附注见原图集。

部分固定支架修改后配筋表（一）	图集号	01(03)R414
审核 [illegible] 校对 [illegible] 设计 张鸣侠	页	10

尺寸配筋图

管架代号	H/h	L	截面尺寸 b1	b2	h2	① 简图	① 直径 数量	② 简图	② 直径 数量	③ 简图	③ 直径 数量	④ 简图	④ 直径 数量	⑤ 简图	⑤ 直径 数量
GJ1-1-2a	1700/500	1000	200	200	300	150 930 150 L=1230	4?14	130 130 L=730	5ø8 @80	100 1650 L=1750 0	8?16	230 230 L=1130	44ø8 @100		
GJ1-1-5a	1700/500	1000	300	300	350	200 930 200 L=1330	4?16	230 230 L=1130	5ø8 @80	200 1630 L=1980 150	12?18	230 280 L=1230	44ø10 @100		
GJ1-2-4a	3500/500	1000	300	250	350	150 930 150 L=1230	4?14	230 180 L=1030	5ø8 @80	200 3430 L=3830 200	12?20	230 280 L=1230	54ø10 @150		
GJ1-3-3a	5000/500	1000	250	200	350	150 930 150 L=1230	4?14	180 130 L=830	5ø8 @80	200 4930 L=5330 200	12?20	230 280 L=1230	74ø10 @150		
GJ1-3-6a	5150/650	1000	400	350	650	300 930 300 L=1530	4?20	330 280 L=1480	4ø10 @100	200 5080 L=5580 300	16?25	230 580 L=1830	76ø10 @150	5080	4?12
GJ2-1-3a	1700/500	1800	300	350	350	250 1730 250 L=2230	4?18	230 280 L=1230	15ø8 @80	200 1630 L=1980 200	12?18	230 280 L=1230	44ø10 @100		
GJ2-2-2a	3500/500	1800	300	250	350	150 1730 150 L=2030	4?14	230 180 L=1030	15ø8 @80	200 3430 L=3830 200	12?20	230 280 L=1230	54ø10 @150		
GJ2-2-5a	3800/800	1800	500	400	650	350 1730 350 L=2430	4?22	430 330 L=1780	12ø10 @100	200 3730 L=4230 300	16?25	230 580 L=1830	58ø10 @150	3730	4?12

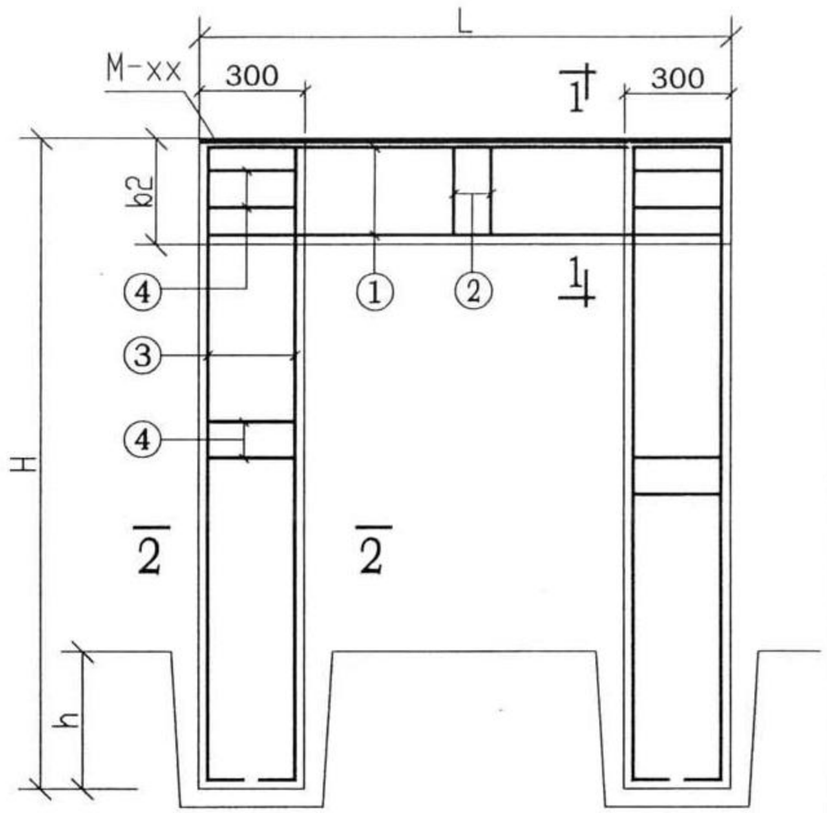

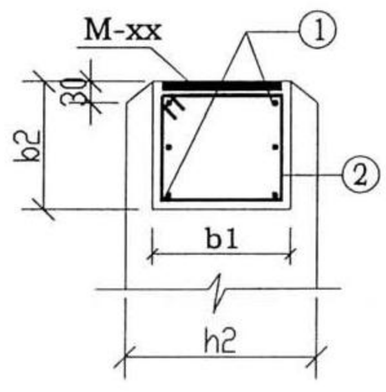

1-1

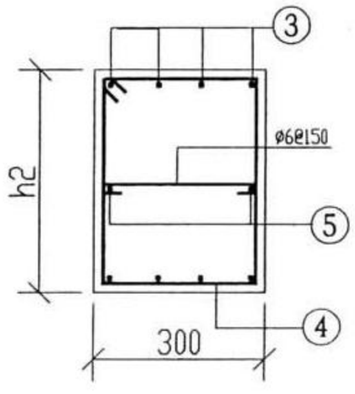

2-2

附注：

1. 支架梁顶预埋件M－XX仍按原图预埋。
2. 其余附注见原图集。

部分固定支架修改后配筋表 二	图集号	01(03)R414
审核 [illegible] 校对 [illegible] 设计 张鸣侠	页	11

尺寸配筋图

管架代号	H/h	L	截面尺寸 b1	b2	h2	① 简图	直径数量	② 简图	直径数量	③ 简图	直径数量	④ 简图	直径数量	⑤ 简图	直径数量
GJ3-1-2a	1700/500	2400	300	350	350	250 2330 250 L=2830	4?18	230 280 L=1230	23ø8 @80	200 1630 1980 150	12?18	230 280 L=1230	44ø10 @100		
GJ3-2-1a	3500/500	2400	300	250	350	200 2330 200 L=2730	4?16	230 180 L=1030	23ø8 @80	200 3430 L=3830 200	12?20	230 280 L=1230	54ø10 @150		
GJ3-2-4a	3900/900	2400	500	400	650	300 2330 300 L=2930	6?20	430 330 L=1780	18ø10 @100	200 3830 L=4330 300	16?25	230 580 L=1830	58ø10 @150	3830	4?12

钢筋号	简图	直径	长度	数量	备注
⑥	230	ø8 @150	440	58	用于GJ 3-2-4

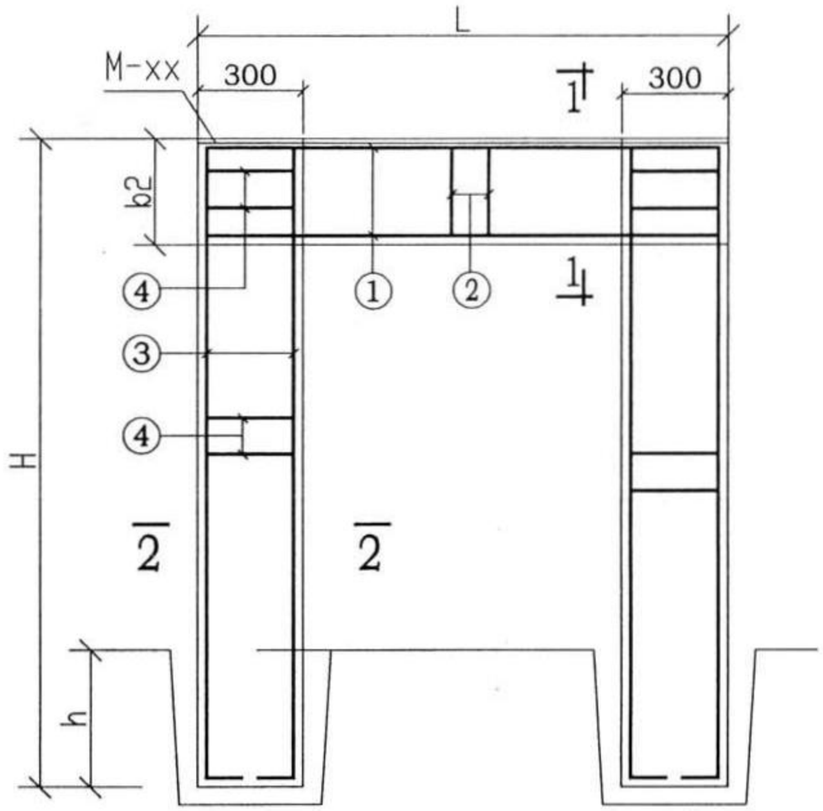

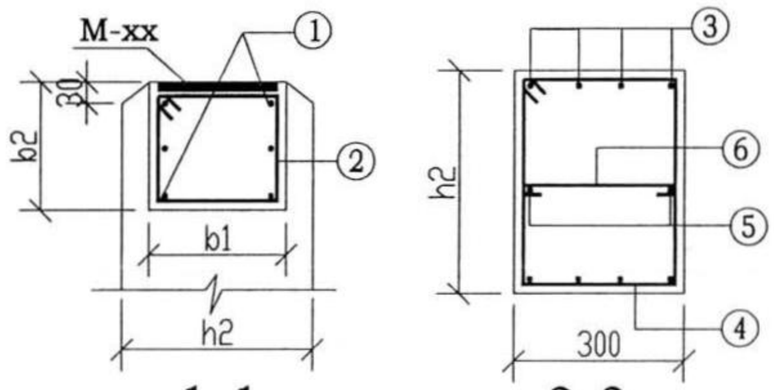

1-1　　2-2

附注：

1. 支架梁顶预埋件M－xx仍按原图预埋。
2. 其余附注见原图集。

部分固定支架修改后配筋表 三						图集号	01(03)R414
审核	徐世林	校对	张[illegible]	设计	张鸣侠	页	12

尺寸配筋图

管架代号	L/L1	截面尺寸			①		②		③		④		⑤	
		b1	b2	h2	简图	直径数量	简图	直径数量	简图	直径数量	简图	直径数量	简图	直径数量
GJ2-1-6a	2400/1800	500	350	650	250 2330 250 L=2830	16?20	430 280 L=1680	18Ø10 @100	200 3110 L=3310	16?20	230 580 L=1830	54Ø10 @100	250 3180 L=3430	4?12
GJ2-1-7a	2400/1800	500	350	700	250 2330 250 L=2830	16?20	430 280 L=1680	18Ø10 @100	200 3110 L=3310	16?22	230 630 L=1930	54Ø10 @100	250 3180 L=3430	4?12
GJ2-1-8a	2400/1800	550	350	900	250 2330 250 L=2830	16?20	480 280 L=1780	18Ø10 @100	200 3110 L=3310	16?25	230 830 L=2330	54Ø10 @100	250 3180 L=3430	8?12
GJ3-1-5a	3000/2400	500	350	650	300 2930 300 L=3530	16?22	430 280 L=1680	24Ø10 @100	200 3060 L=3260	16?20	230 580 L=1830	54Ø10 @100	250 3180 L=3430	4?12
GJ3-1-6a	3000/2400	500	350	700	300 2930 300 L=3530	16?22	430 280 L=1680	24Ø10 @100	200 3060 L=3260	16?22	230 630 L=1930	54Ø10 @100	250 3180 L=3430	4?12
GJ3-1-7a	3000/2400	550	350	900	300 2930 300 L=3530	16?22	480 280 L=1780	24Ø10 @100	200 3110 L=3310	16?25	230 830 L=2330	54Ø10 @100	250 3180 L=3430	8?12
GJ3-1-8a	3000/2400	600	400	900	300 2930 300 L=3530	16?22	530 330 L=1980	24Ø10 @100	200 3160 L=3360	16?25	230 830 L=2330	54Ø10 @100	250 3230 L=3480	8?12

钢筋号	简图	直径	长度	数量	备注
⑥	230	Ø8 @150	440	72	用于h2=900
⑥	230	Ø6 @150	390	36	用于h2=900

附注：

1. 支架梁顶预埋件M-xx仍按原图预埋。
2. 其余附注见原图集。

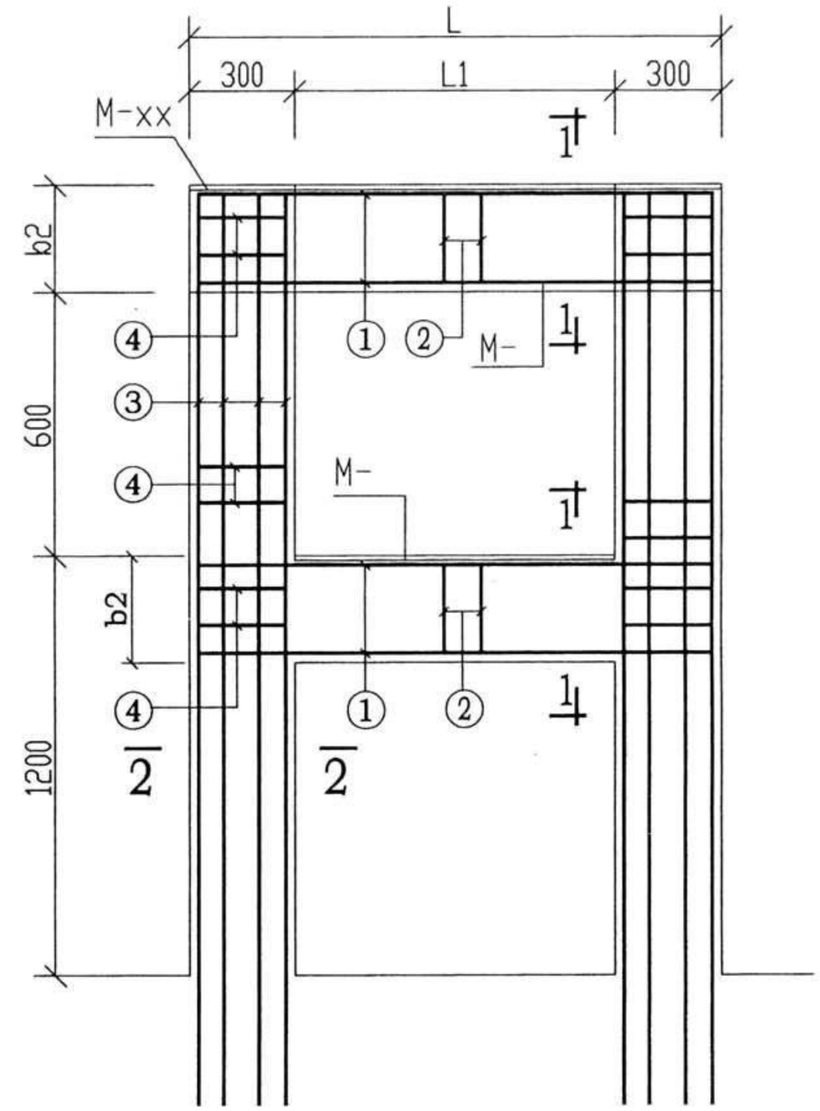

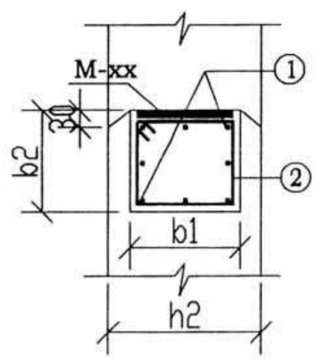

1-1

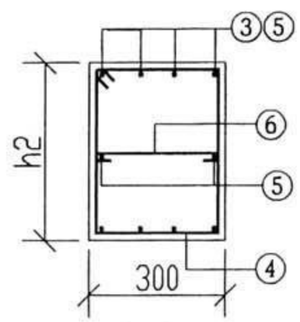

2-2

部分固定支架修改后配筋表 四	图集号	01(03)R414
审核 [illegible] 校对 [illegible] 设计 张鸣侠	页	13

尺寸配筋图

管架代号	H/h	截面尺寸 b1	截面尺寸 b2	截面尺寸 h2	① 简图	① 直径 数量	② 简图	② 直径 数量	③ 简图	③ 直径 数量	④ 简图	④ 直径 数量	⑤ 简图	⑤ 直径 数量
GJ2-3-1a	5000/500	250	200	350	150 1730 150 L=2030	4?14	180 130 L=830	15ø8 @80	200 4930 L=5330 200	12?20	230 280 L=1230	74ø10 @150		
GJ2-3-4a	5300/800	400	350	650	300 1730 300 L=2330	4?20	330 280 L=1480	12ø10 @100	200 5230 L=5730 300	16?25	230 580 L=1830	80ø10 @150	5230	4?12
GJ2-3-5a	5300/800	500	400	900	350 1730 350 L=2430	4?22	430 330 L=1780	12ø10 @100	200 5230 L=5730 300	16?25	230 830 L=2330	80ø10 @150	5230	8?12
GJ2-4-3a	6700/700	350	300	650	250 1730 250 L=2230	4?18	280 230 L=1230	15ø8 @80	200 6630 L=7080 250	16?22	230 580 L=1830	96ø10 @150	6630	4?12
GJ2-4-4a	6800/800	400	350	800	300 1730 300 L=2330	4?20	330 280 L=1480	12ø10 @100	200 6730 L=7230 300	16?25	230 730 L=2130	98ø10 @150	6730	8?12

钢筋号	简图	直径	长度	数量	备注
⑥	150 2330 150	?12	2030	4	各型号支架均相同
⑦	180 230	ø6 @150	880	9	
⑧	230	ø8 @150	440	78	用于 GJ2-3-4
		ø8 @150	440	160	用于 GJ2-3-5
		ø8 @150	440	198	用于 GJ2-4-4
		ø8 @150	440	96	用于 GJ2-4-3

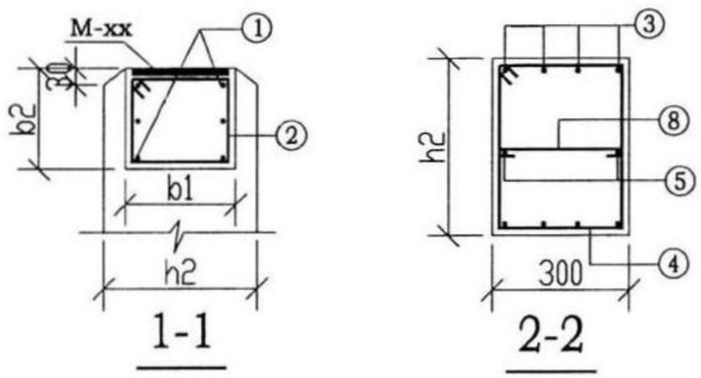

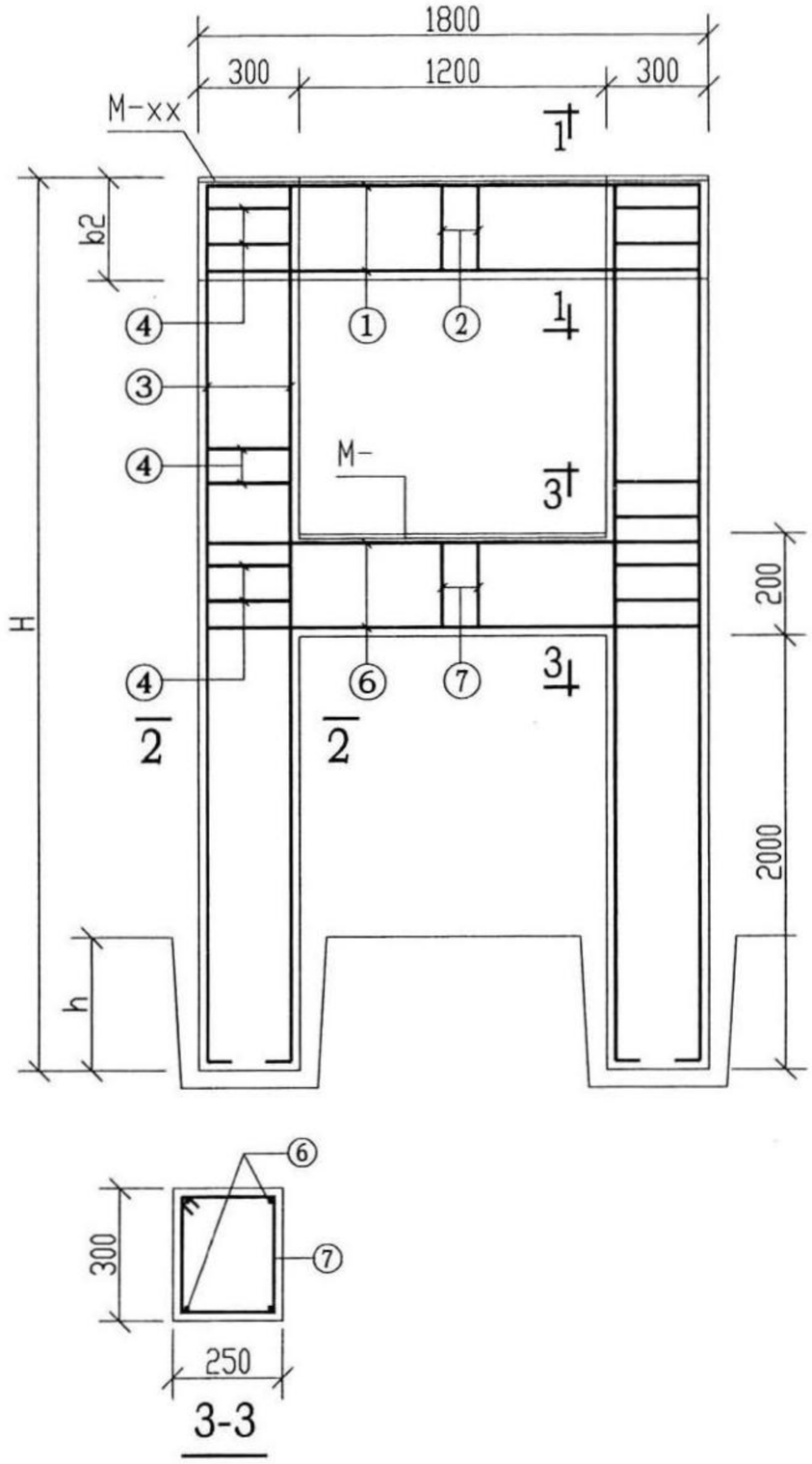

附注：

1. 支架梁顶预埋件M－××仍按原图预埋。
2. 其余附注见原图集。

部分固定支架修改后配筋表 五	图集号	01(03)R414
审核 徐世炎 校对 张马仁 设计 张鸣侠	页	14

尺寸配筋图

管架代号	H/h	截面尺寸 b1	b2	h2	① 简图	① 直径 数量	② 简图	② 直径 数量	③ 简图	③ 直径 数量	④ 简图	④ 直径 数量	⑤ 简图	⑤ 直径 数量
GJ3-3-3a	5150/650	400	350	650	250 2330 250 L=2830	6?18	330 280 L=1480	18ø10 @100	200 5080 L=5580 300	16?25	230 580 L=1830	76ø10 @150	5080	4?12
GJ3-3-4a	5400/900	500	400	900	300 2330 300 L=2930	6?20	430 330 L=1780	18ø10 @100	200 5330 L=5830 300	16?25	230 830 L=2330	80ø10 @150	5330	8?12
GJ3-4-2a	6650/650	350	300	650	150 2330 150 L=2630	4?16	280 230 L=1280	23ø10 @80	200 6580 L=7030 250	16?22	230 580 L=1830	96ø10 @150	6580	4?12
GJ3-4-3a	6900/900	400	350	800	250 2330 250 L=2830	6?18	330 280 L=1480	18ø10 @100	200 6830 L=7330 300	16?25	230 730 L=2130	98ø10 @150	6830	8?12

钢筋号	简图	直径	长度	数量	备注
⑥	150 2330 150	?12	2630	4	各型号支架均相同
⑦	180 230	ø6 @150	980	13	
⑧	230	ø8 @150	440	78	用于 GJ3-3-3
		ø8 @150	440	160	用于 GJ3-3-4
		ø8 @150	440	198	用于 GJ3-4-3
		ø8 @150	440	96	用于 GJ3-4-2

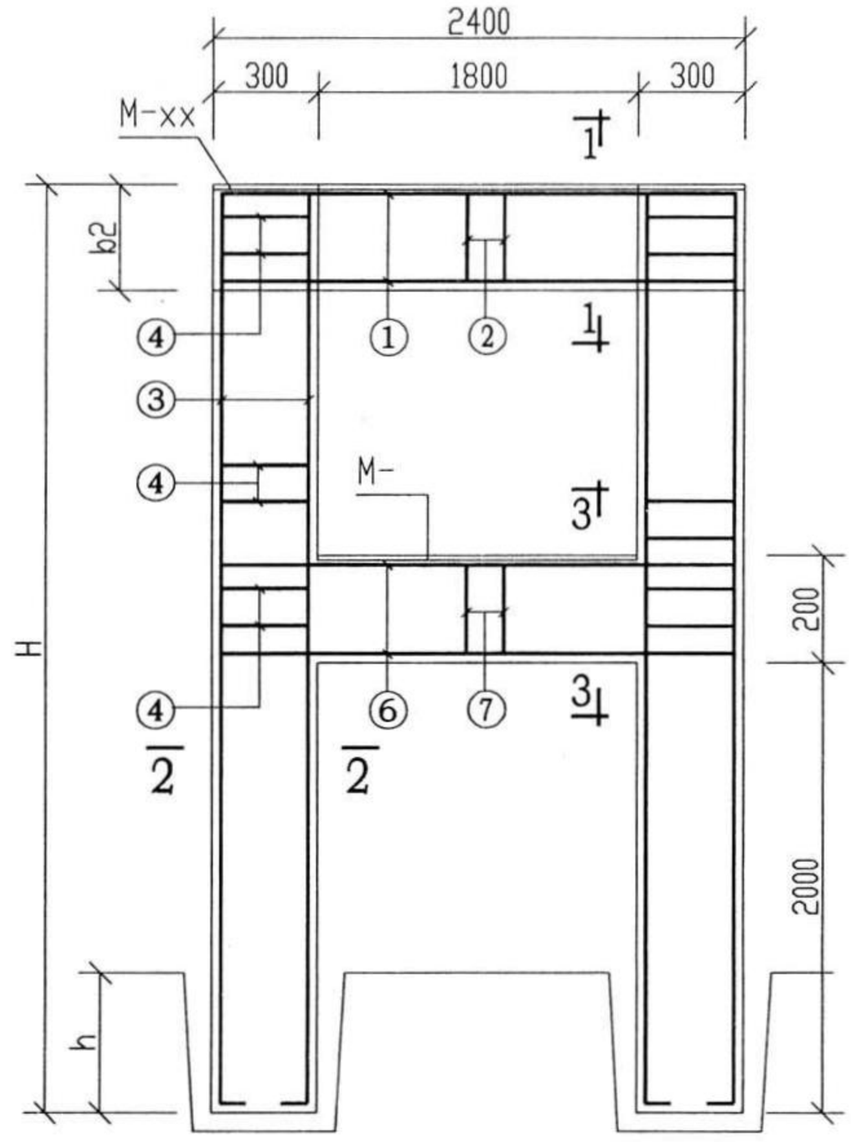

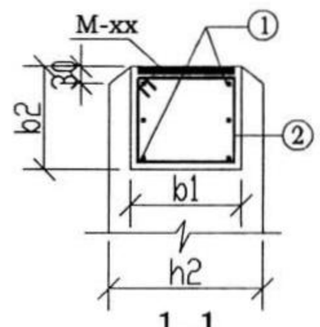

1-1

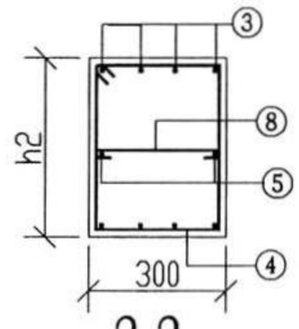

2-2

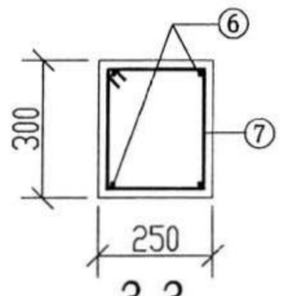

3-3

附注：

1. 支架梁顶预埋件M－xx仍按原图预埋。
2. 其余附注见原图集。

部分固定支架修改后配筋表 六	图集号	01(03)R414
审核 [illegible] 校对 [illegible] 设计 陈鸣侠	页	15